TRITACARNE CARENATO MOD.12 "EXPORT"

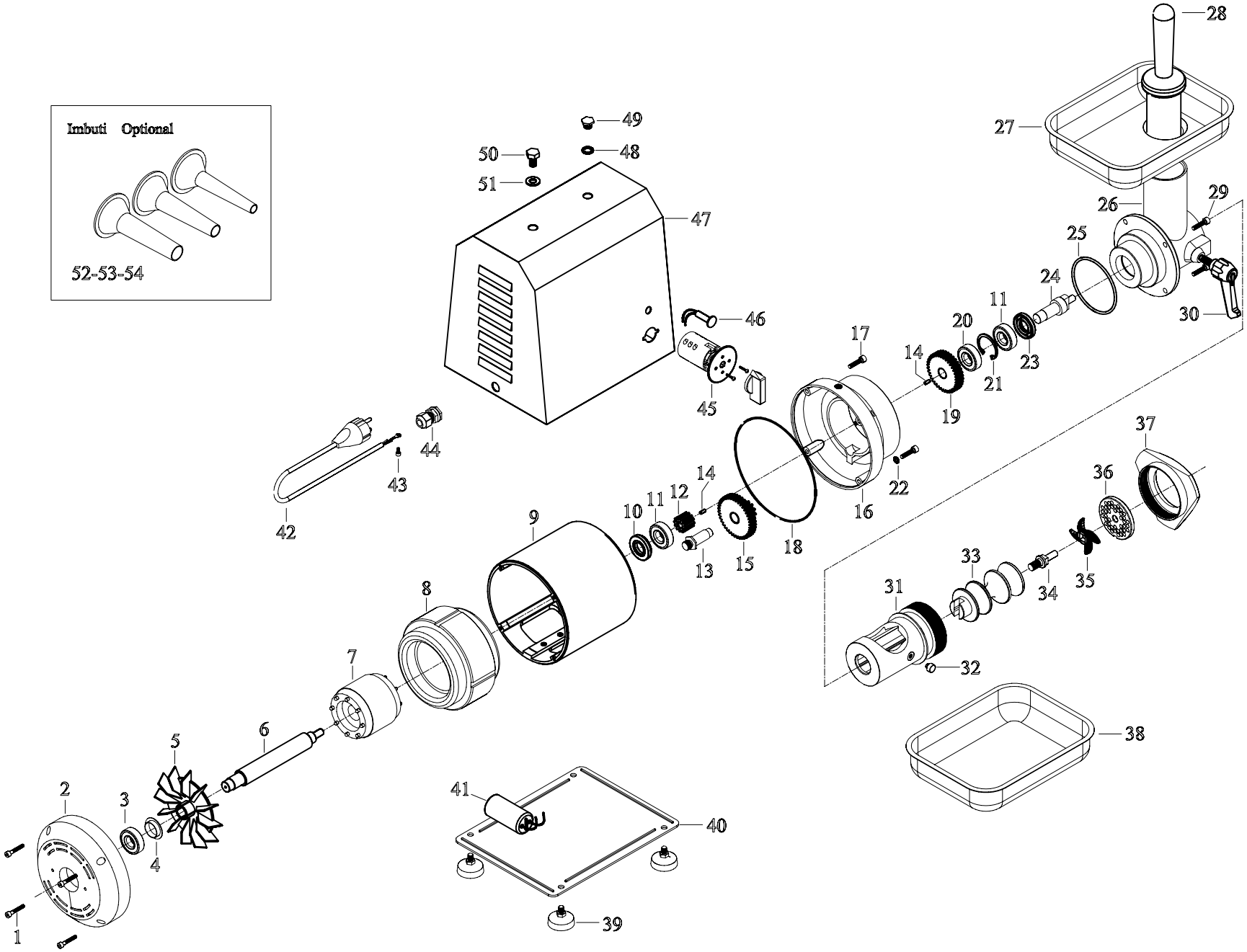

FAMA
PEZZI DI RICAMBIO

TRITACARNE CARENATO MOD.12 EXPORT

N.	Denominazione	Codice	
1	VITE da 5x30 (n°4pz)	F2003	
2	CALOTTA VENTILATA	F2087	
3	CUSCINETTO 6203 ZZ	F2093	
4	ANELLO FISSAGGIO	F2145	
5	VENTOLA	F2146	
6	ALBERO MOTORE VENTILATO	F2147	
7	ROTORE	F2095	
8	STATORE V.230/50	F2096	
	V.400/50	F2097	
9	CARCASSA VENTILATA	F2148	
10	PARAOLIO da 40x25x7	F2101	
11	CUSCINETTO 6203 2RS	F2103	
12	INGRANAGGIO ELICA	F2104	
13	PERNO PORTAINGRANAGGIO	F2102	
14	SPINETTA INOX da 3 mm	F2105	
15	INGRANAGGIO DOPPIO	F2106	
16	CALOTTA con mozzo x carcassa	F2184	
17	VITE da 6x20 (n°4pz.)	F2185	
18	ANELLO OR. 164,5x2	F2351	
19	INGRANAGGIO GRANDE	F2107	
20	CUSCINETTO 6203 ZZ	F2093	
21	SEEGER da 40	F2108	
22	RONDELLA DI TENUTA	F2352	
23	PARAOLIO da 40x25x7	F2101	
24	PERNO TRASCINATORE	F2109	
25	ANELLO OR.4337	F2186	
26	BOCCHETTONE INCARCAS.12	F2187	
27	TRAMOGGIA	F2207	
28	PESTELLO	F2114	
29	VITE da 6x18 (n°4 pz.)	F2188	
30	LEVA FERMA BOCCA	F2189	
31	BOCCA TRITACARNE GHISA	F2117	
	INOX	F2118	
	ALLUMINIO	F2119	
	UNGHER GHISA	F2120	
	UNGHER INOX	F2121	
32	GRANO Mod.12	F2116	
33	COCLEA ALLUMINIO	F2122	
	GHISA	F2123	
	INOX	F2124	
	COCLEA UNGHER GHISA	F2125	
	UNGHER INOX	F2126	

N.	Denominazione	Codice	
34	PERNO PORTA COLTELLO	F2127	
	UNGHER	F2128	
	INOX UNGHER	F2129	
35	COLTELLO INOX	F2130	
36	PIASTRA INOX	F2131	
37	VOLANTINO IN ALLUMINIO	F2132	
	INOX	F2133	
	X UNGHER INOX	F2134	
38	CONTENITORE CARNE	F2047	
39	PIEDE REGOLABILE (n°4 pz.)	F2190	
40	FONDO IN ABS	F2191	
41	CONDENSATORE da uF 16	F2144	
42	CAVO SPINA SCHUKO V.230	F2036	
	V.400	F2135	
43	VITE da 4x8 per messa a terra	F2001	
44	PRESSACAVO PG 9/11	F2174	
45	INVERTITORE BIPOLARE	F2364	
	INVERTITORE TRIPOLARE	F2365	
46	SPIA LUMINOSA ON/OFF	F2192	
47	CARCASSA INOX Mod.TS.	F2193	
48	ANELLO OR.3037	F2194	
49	TAPPO OLIO	F2195	
50	VITE INOX 10x14	F2196	
51	RONDELLA INOX 10x20x2	F2197	
52	IMBUTO MOD.12 foro 15	F2149	
53	IMBUTO MOD.12 foro 20	F2150	
54	IMBUTO MOD.12 foro 25	F2151	

FAMA INDUSTRIE
VIA ALTOBELLI,39 - ZONA ARTIGIANALE RIMINI SUD - 47837 RIMINI
Tel **0541/388222** - Fax **0541/385662** - fama@famaindustrie.com - www.famaindustrie.com