SAGI - BANCHI ATTREZZATI PER PIZZA
KPZ1637A - 21-05-2003 » 02-10-2004

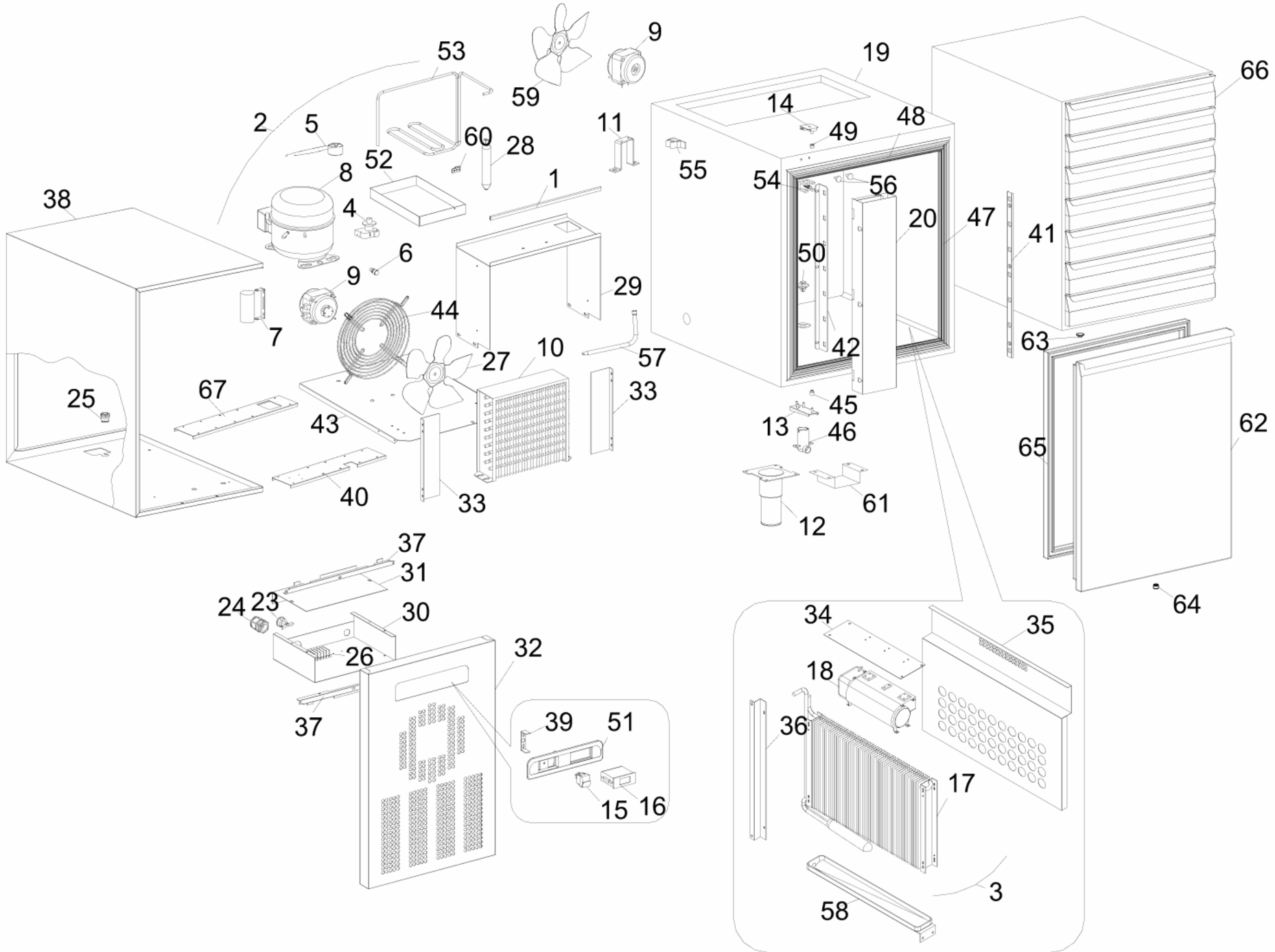

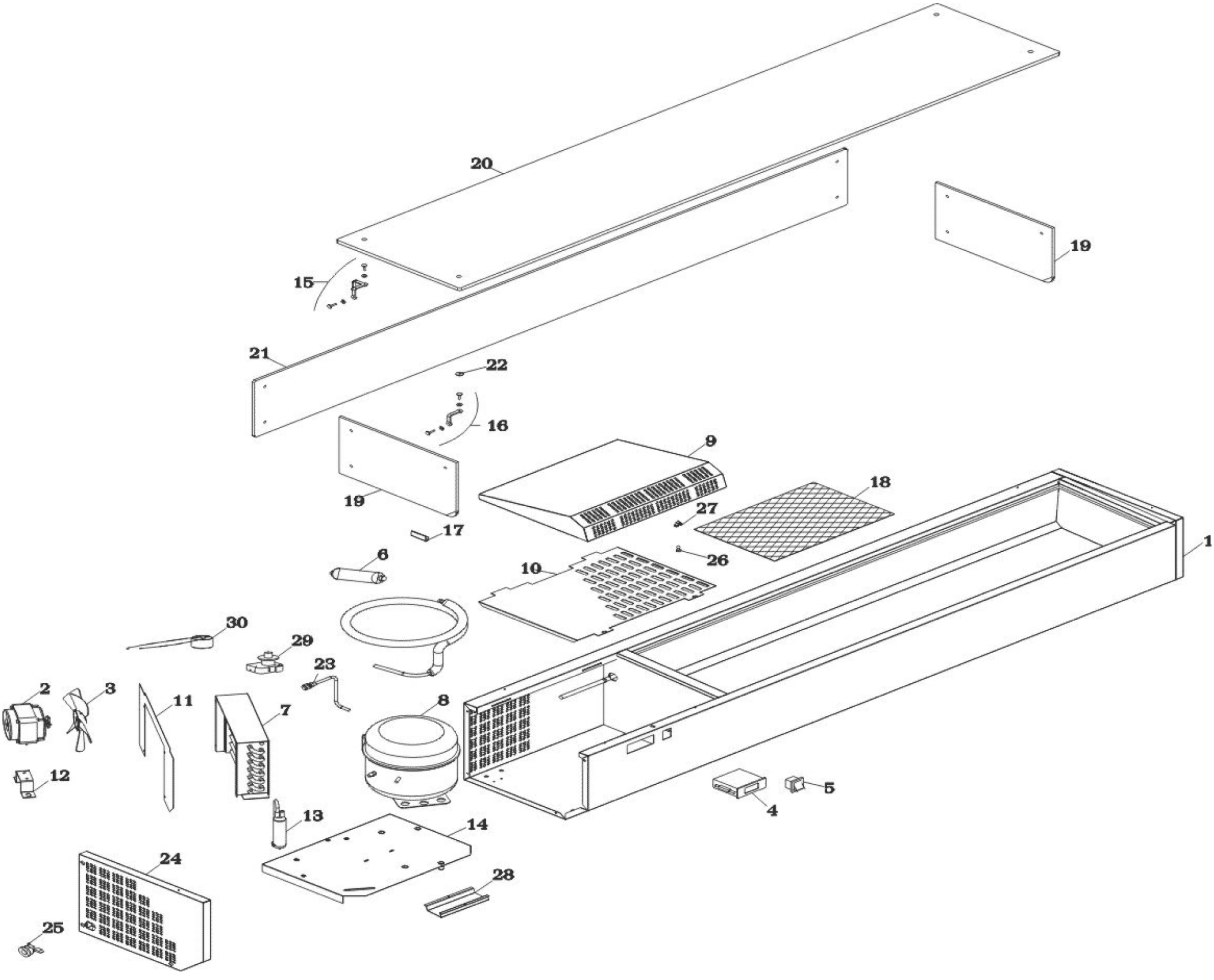
20
19
15
21
22
16
9
19
17
18
27
26
6
10
1
30
29
23
2
3
11
7
8
12
13
14
4
5
24
28
25