1 GRUPPO LAVAGGIO
2 GRUPPO VASCA
3 GRUPPO RISCIACQUO
4 GRUPPO POMPA SCARICO
5 QUADRO ELETTRICO
6 CARROZZERIA
7 DOSATORI

lamber	GRUPPO LAVAGGIO - COMPOSANTS LAVAGE WASH COMPONENTS - WASCHROHR	MOD. GS6	TAV. 1 A ED. 05/96

TAV. 1 DI 7

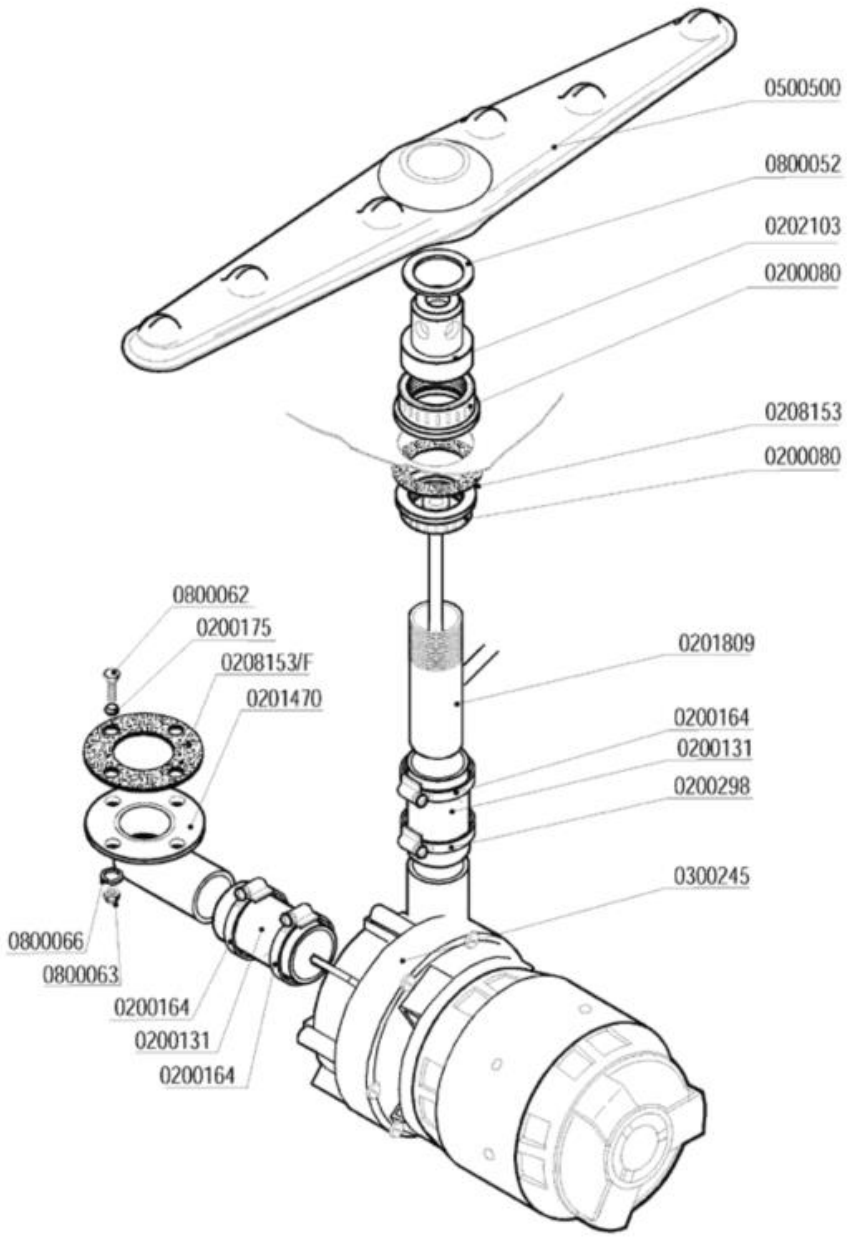

Codice	Descrizione
0200080	Ghiera 1"1/42190
0200131	Manicotto Radior 30x100 F 1854-94
0200164	Fascetta 32-50
0200175	Guarnizione Nyltite M6
0200298	Fascetta 25-40
0201470	Piletta aspirazione GS4/GS6 scarico GS4
0201809	Collettore lavaggio risciacquo GS6 2440
0202103	Testina lavaggio d.18 4F NSF
0208153	Guarnizione gomma 68x41x2
0300245	Elettropompa HP 0,5 V230/50 3983 SX
0500500	Braccio di lavaggio 540/6F NSF
0800052	Rondella teflon 57x41x2
0800062	Vite inox TEM6x20
0800063	Dado inox M6
0800066	Rondella grower inox diam.6

lamber	GRUPPO VASCA - COMPOSANTS CUVE TANK COMPONENTS - TANKROHR	MOD. GS6	TAV. 2 A ED. 05/96

TAV. 2 DI 7

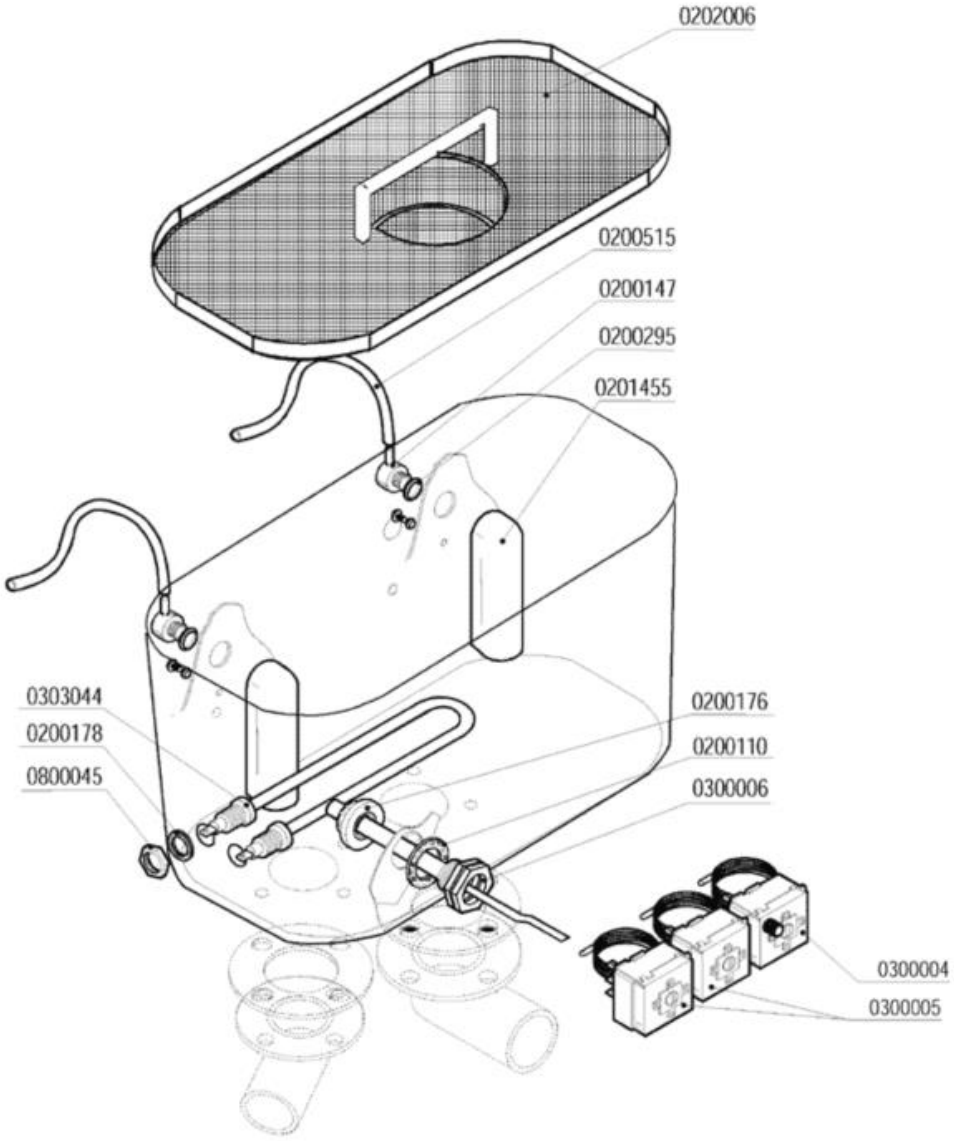

Codice	Descrizione
0200110	Guarnizione piana 31x21x2
0200147	Portagomma M12x4 90º 1821-94
0200176	Dado 1/2" 2190
0200178	Guarnizione piana 19x12x2 Rif.121
0200295	Guarnizione Nyltite M12
0200515	Tubo pressostato 4,2x10,4
0201455	Trappola d'aria anteriore L=85 mm
0202006	Filtro vasca GS6 2453
0300004	**SOSTITUITO DA 0300196**
0300005	Termostato 90ºC c.2000 1NONC boiler IMIT
0300006	Guaina termostato inox
0303044	Resistenza 1000W "U"-Boccole 1/4"L=190mm
0800045	Piedino inox 2"x160 100x85x2,5

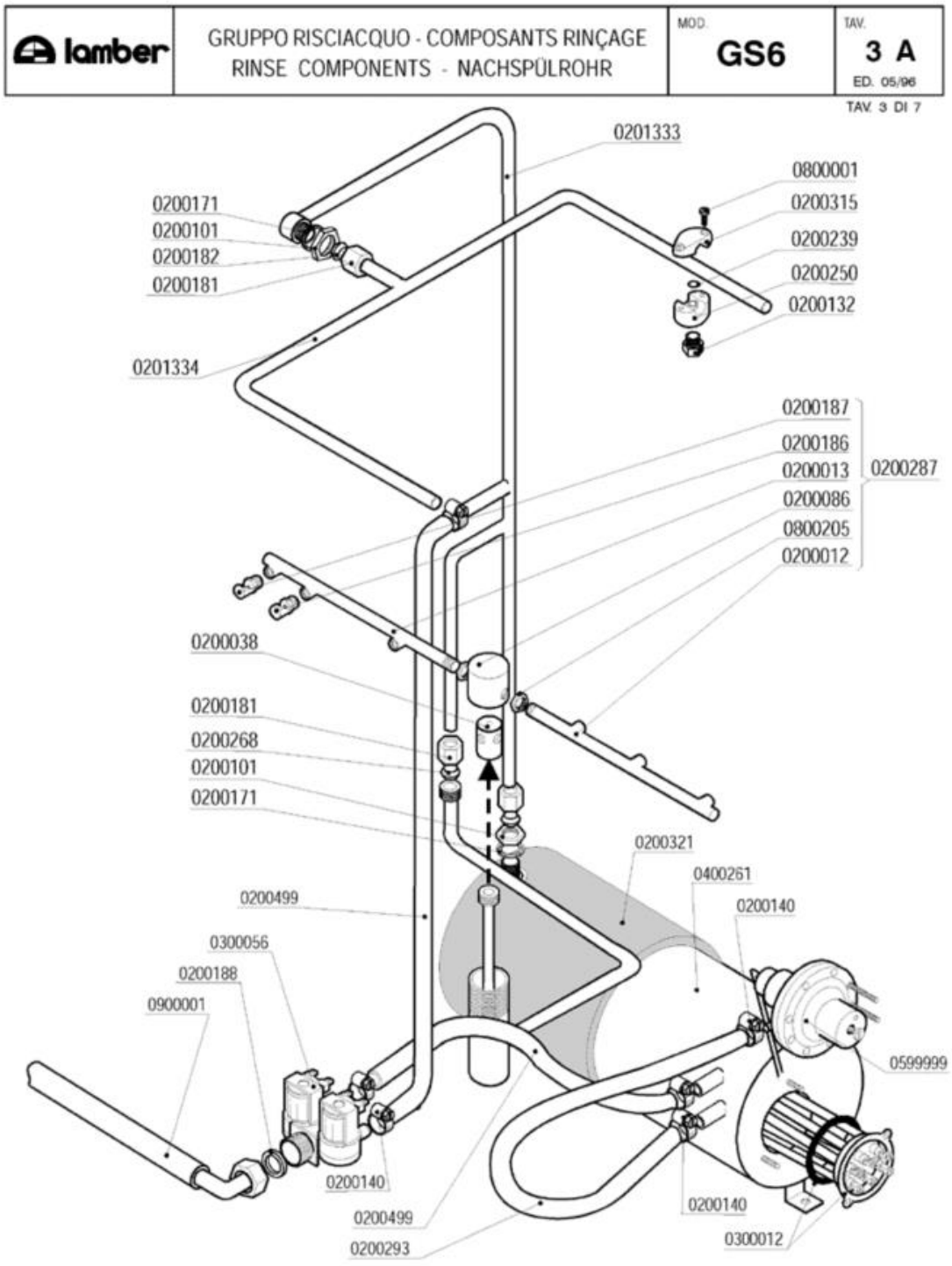
lamber
GRUPPO RISCIACQUO - COMPOSANTS RINÇAGE
RINSE COMPONENTS - NACHSPÜLROHR
MOD. GS6
TAV. 3 A
ED. 05/96
TAV. 3 DI 7
0201333
0800001
0200315
0200239
0200250
0200132
0200171
0200101
0200182
0200181
0201334
0200187
0200186
0200013
0200086
0800205
0200012
0200287
0200038
0200181
0200268
0200101
0200171
0200321
0400261
0200140
0200499
0300056
0200188
0900001
0599999
0200140
0200499
0200293
0200140
0300012

Codice	Descrizione
0200012	Braccio di risciacquo 230mm DX cesto 50
0200013	Braccio di risciacquo 230mm SX cesto 50
0200038	Perno risciacquo inox 1205
0200086	Testina mulinello risciacquo 1206
0200101	Dado inox 3/8" Gas 55-83
0200132	Ugello OT 1/8" 1,1 l/m 120º Rif.34
0200140	Fascetta collare 17x19
0200171	Guarnizione piana 27x17x2
0200181	Dado bicono inox 3/8"x12 1040-91
0200182	Bicono OT 3/8"x12 1311-92
0200186	Ugello risciacquo 1/8" foro 0,9
0200187	Ugello risciacquo 1/8" foro 1,8 Rif.39
0200188	Guarnizione gomma 25x16x2
0200239	OR 2031 supporto ugello risciacquo
0200250	Supporto ugello risciacquo 1/8"G
0200268	Bicono TEFLON 3/8"x12
0200287	**SOSTITUITO DA 0200286**
0200293	Tubo gomma 8x15 dosatore brillantante
0200315	Cavallotto ugello risciacquo
0200321	Coibentazione boiler 9lt 2129
0200499	Tubo gomma 12x19,5 food quality
0201333	Asta risciacquo esterno GS6 2441
0201334	Asta risciacquo interno superiore GS6
0300012	Resistenza 6000W/3 230/400V flangia inox
0300056	Elettrovalvola doppia
0400261	Boiler 8lt L25
0599999	Dosatore brillantante MOD.3000
0800001	Vite inox ATFTCTCR 3,9x15-Supp.Ug.Risc.
0800205	Dado inox M12x1 E16S5
0900001	Tubo carico gomma 90ºC VDE

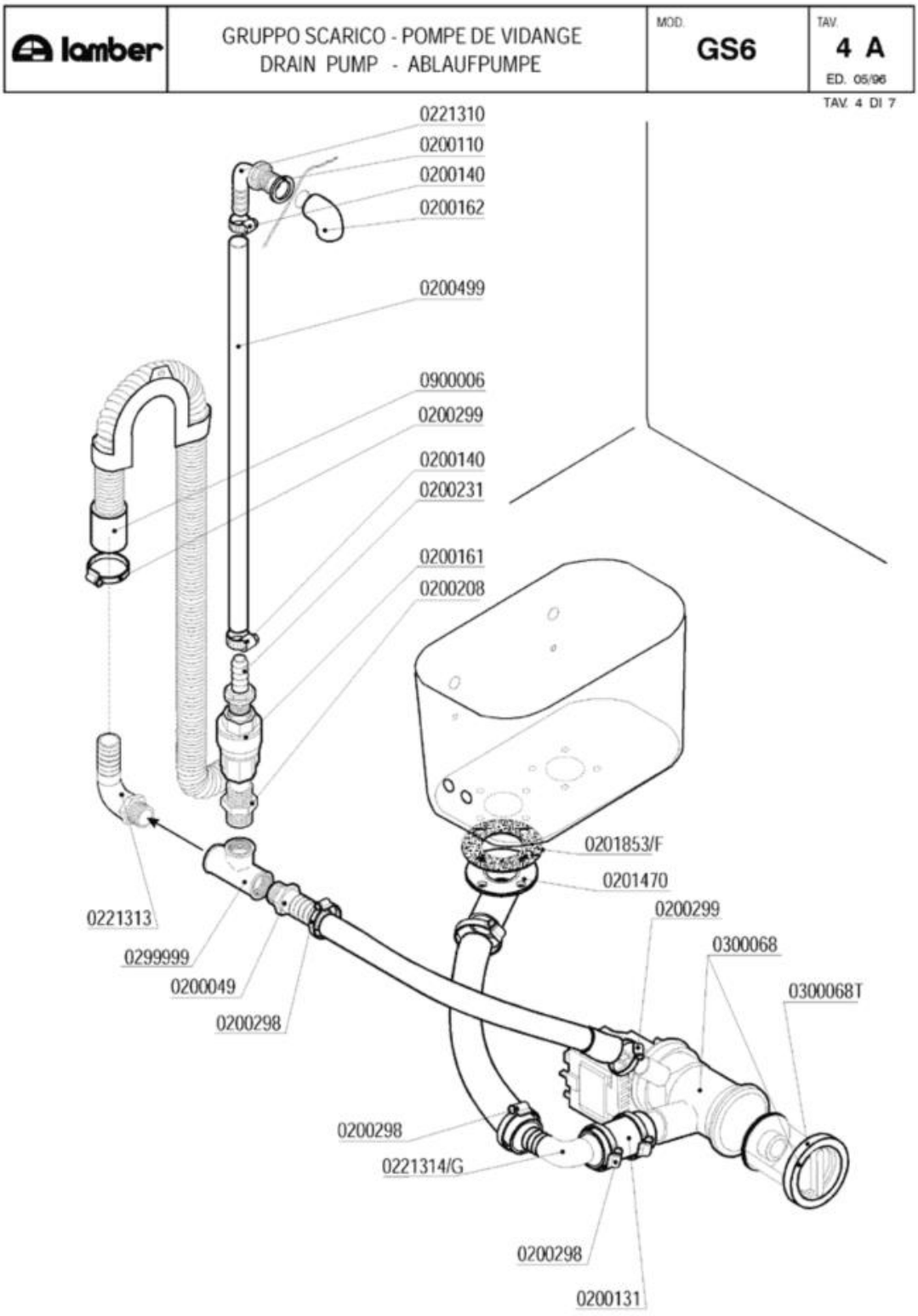
lamber
GRUPPO SCARICO - POMPE DE VIDANGE
DRAIN PUMP - ABLAUFPUMPE
MOD.
GS6
TAV.
4 A
ED. 05/96
TAV. 4 DI 7
0221310
0200110
0200140
0200162
0200499
0900006
0200299
0200140
0200231
0200161
0200208
0201853/F
0201470
0200299
0300068
0300068T
0221313
0299999
0200049
0200298
0200298
0221314/G
0200298
0200131

Codice	Descrizione
0200049	Portagomma ¾"x25 diritto
0200110	Guarnizione piana 31x21x2
0200131	Manicotto Radior 30x100 F 1854-94
0200140	Fascetta collare 17x19
0200161	Valvola di ritegno PA 3/4" 2700
0200162	Gomito 3/8" PP FF 2250
0200208	Nipplo 3/4" 2210 PA
0200231	Portagomma 3/4"Mx12 2130
0200298	Fascetta 25-40
0200299	Fascetta 20-32
0200499	Tubo gomma 12x19,5 food quality
0201470	Piletta aspirazione GS4/GS6 scarico GS4
0221310	Portagomma a gomito 3/8"Mx12
0221313	Portagomma a gomito 3/4"Mx25
0299999	T 3/4" 2240 PA
0300068	Elettropompa scarico 40W/230/50 FILTRO
0900006	Tubo scarico d.19,5 per pompa scarico

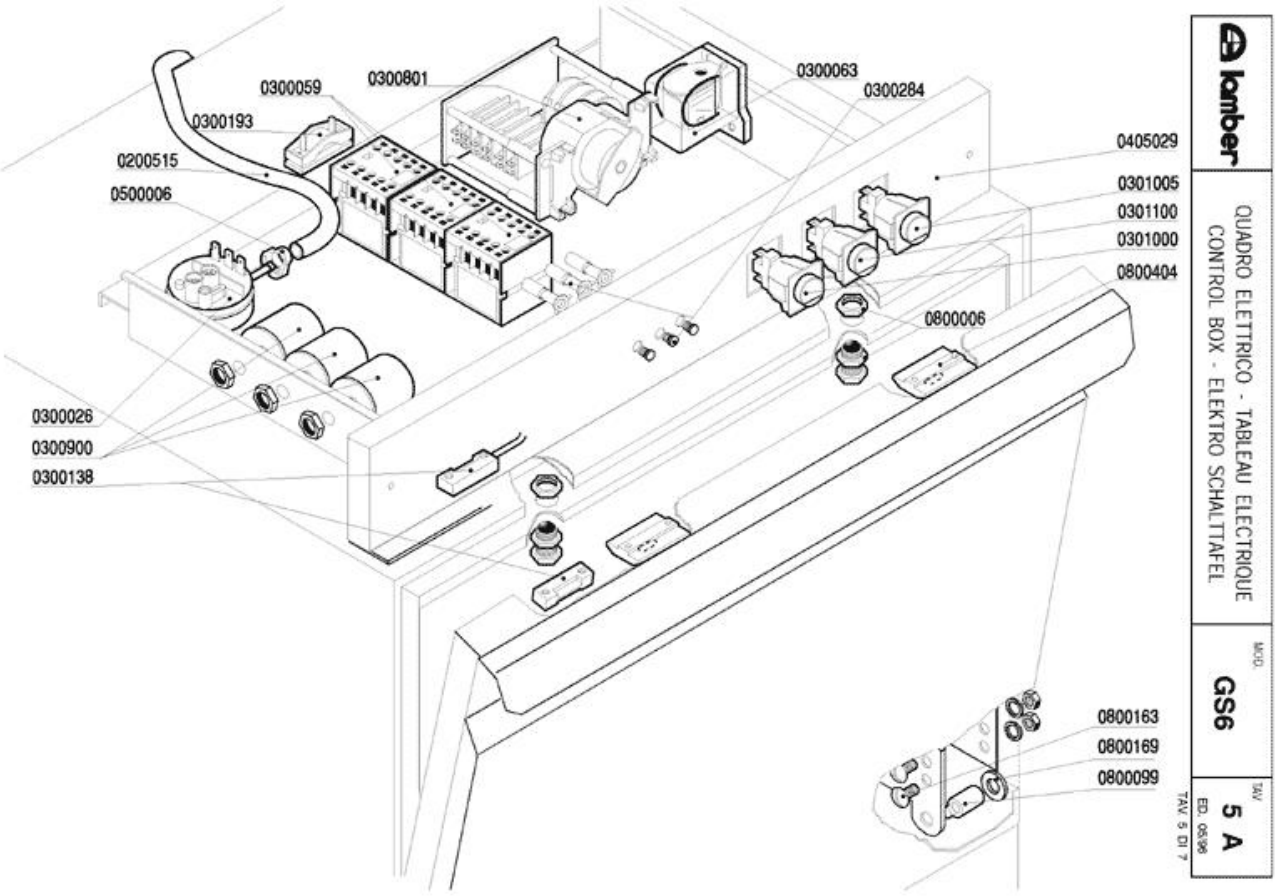
0300059
0300801
0300063
0300284
0300193
0200515
0500006
0405029
0301005
0301100
0301000
0800404
0800006
0300026
0300900
0300138
0800163
0800169
0800099
lamber
QUADRO ELETTRICO - TABLEAU ELECTRIQUE
CONTROL BOX - ELEKTRO SCHALTTAFEL
MOD.
GS6
TAV
5 A
ED. 08/96
TAV. 5 DI 7

Codice	Descrizione
0200515	Tubo pressostato 4,2x10,4
0300026	Pressostato 60/30 16A 1NONC
0300059	Contattore 16A 4NO V230-LS07.10 AEG
0300063	SOSTITUITO DA 0301745**********
0300138	Micro contatto magnetico 1NO +0800142
0300193	Fissacavo PA 268 + vite 3,5X25
0300284	**SOSTITUITO DA 0301910**
0300801	Timer 1cam aut./5cam regol.180" GS4/GS6
0300900	Filtro antidisturbo 411135001
0301000	Interruttore bip. 0V 2N0 16 amp COMPLETO
0301005	Int./Dev. 0V 2NONC 16amp.COMPLETO
0301100	Pulsante unipol. OV 1NO 16amp COMPLETO
0405029	Pannello comando 050F 2538
0500006	Fascetta SNP2/CLIC 11,5-13,5
0800006	Cricchetto Rif.32+33+32 con dadi 255-83
0800099	Perno sportello 1866-94
0800163	Vite inox POELIER M6X10
0800169	Boccola perno sportello
0800404	Bloccascrocchetto

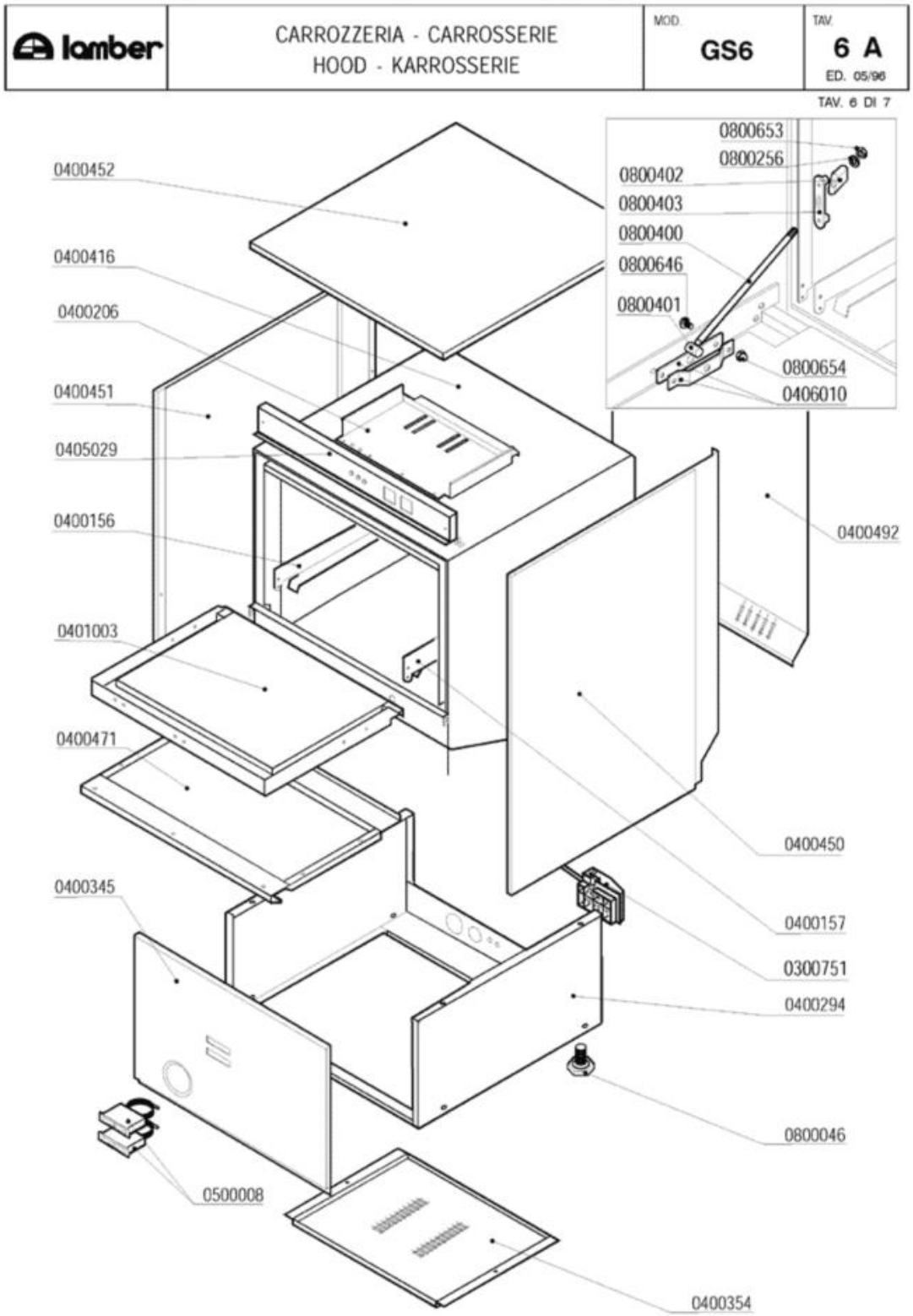
lamber
CARROZZERIA - CARROSSERIE
HOOD - KARROSSERIE
MOD.
GS6
TAV.
6 A
ED. 05/96
TAV. 6 DI 7
0400452
0400416
0400206
0400451
0405029
0400156
0401003
0400471
0400345
0500008
0400354
0400450
0400157
0300751
0400294
0800046
0400492
0800653
0800256
0800402
0800403
0800400
0800646
0800401
0800654
0406010

Codice	Descrizione
0300751	Fissacavo esterno PA223 6 poli
0400156	Guida sx F92 1708
0400157	Guida dx F92 1708
0400206	Piastra cablaggio EFFE 2198-95
0400345	Pannello anteriore GS6
0400450	Pannello laterale DX 050F-075F-F85-F92
0400451	Pannello laterale SX 050F-075F-F85-F92
0400452	Pannello superiore EFFE 1710-93
0400471	Pannello sportello 050F-F85-075F-F92
0401003	Sportello 050F-F85-075F-F92
0405029	Pannello comando 050F 2538
0406010	Staffa tirante porta F/LB 2500-2501/95
0800046	Piedino M10
0800256	Rondella piana inox d.5
0800400	Tirante sportello M5x305 795
0800401	Perno tirante sportello
0800402	Fermo tirante sportello
0800403	Piastrina scorrimento sportello
0800646	Vite inox POELIER M4X10 largh.testa 9,5
0800653	Dado inox autobloccante M5
0800654	Dado inox autobloccante M4

lamber	DOSATORI - DOSEURS DISPENSERS - DOSIERGERÄTE	MOD. GS6	TAV. 7 A ED. 02/96

TAV. 7 di 7

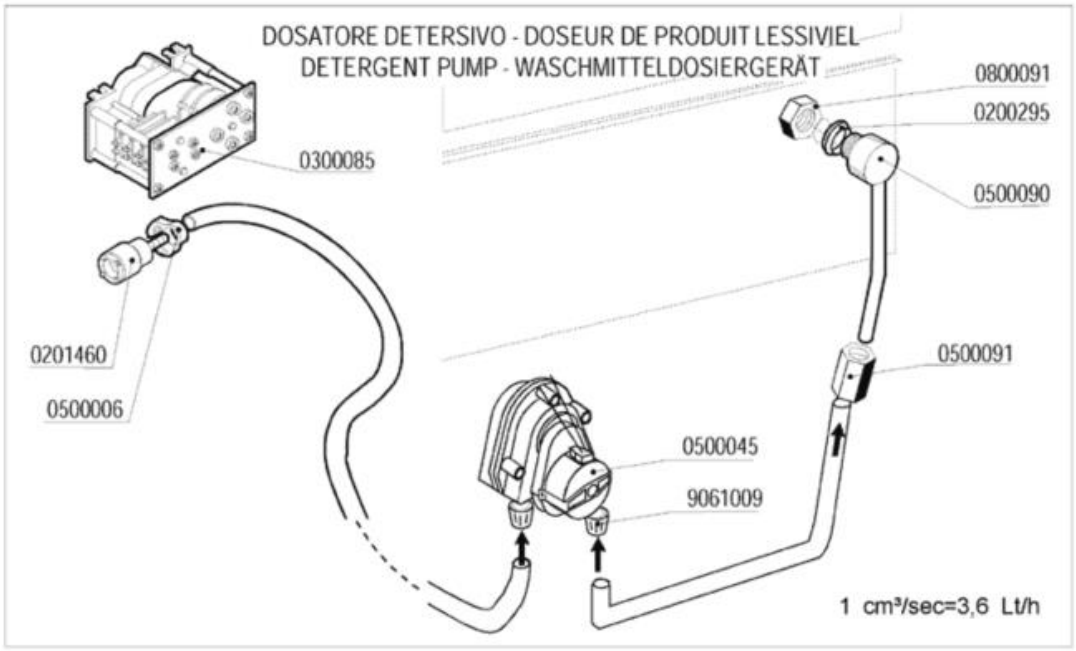

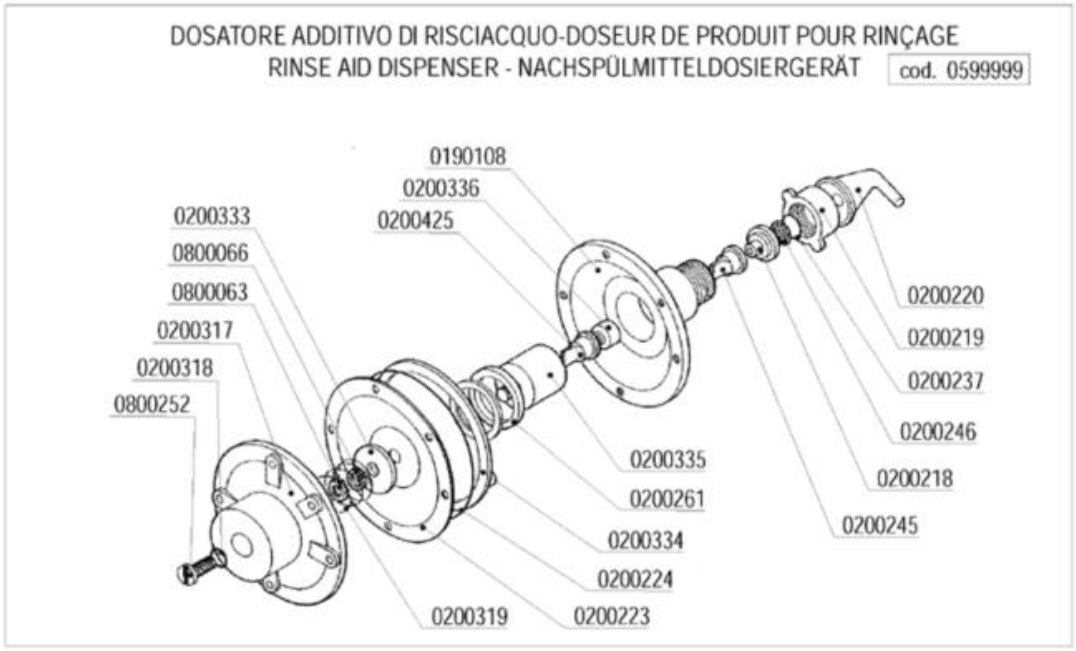

Codice	Descrizione
0190108	Corpo Dosatore Idrico Brillantante
0200218	Guida valvola Dosatore Idrico
0200219	Ghiera Dosatore Idrico
0200220	Portagomma Dosatore Idrico
0200223	Membrana Dosatore Idrico
0200224	OR Dosatore Idrico
0200237	OR 2056 filtro dosatore
0200246	Filtro dosatore idrico d.17
0200261	Guarnizione Gaco dosatore
0200295	Guarnizione Nyltite M12
0200318	OR vite regolazione DOS.IDRICO
0200319	Molla per Dos.Idrico
0200333	Disco Membrana per Dos.Idrico
0200334	Anello per guarniz.Dos.Idr.
0200335	Pistone per Dosatore Idrico
0200336	Tappo per Dosatore Idrico
0200425	Valvola Dosatore Brillantante
0201460	Filtro inox di fondo dosatore lavaggio
0300085	Timer 60" dosatore 1CF1CR
0500006	Fascetta SNP2/CLIC 11,5-13,5
0500045	Maniglia sportello laterale PT 5122
0500090	Iniettore inox detersivo 2101/2103/1821
0500091	Dado PVC iniettore detersivo 2102
0599999	Dosatore brillantante MOD.3000
0800063	Dado inox M6
0800066	Rondella grower inox diam.6
0800091	Dado inox M12