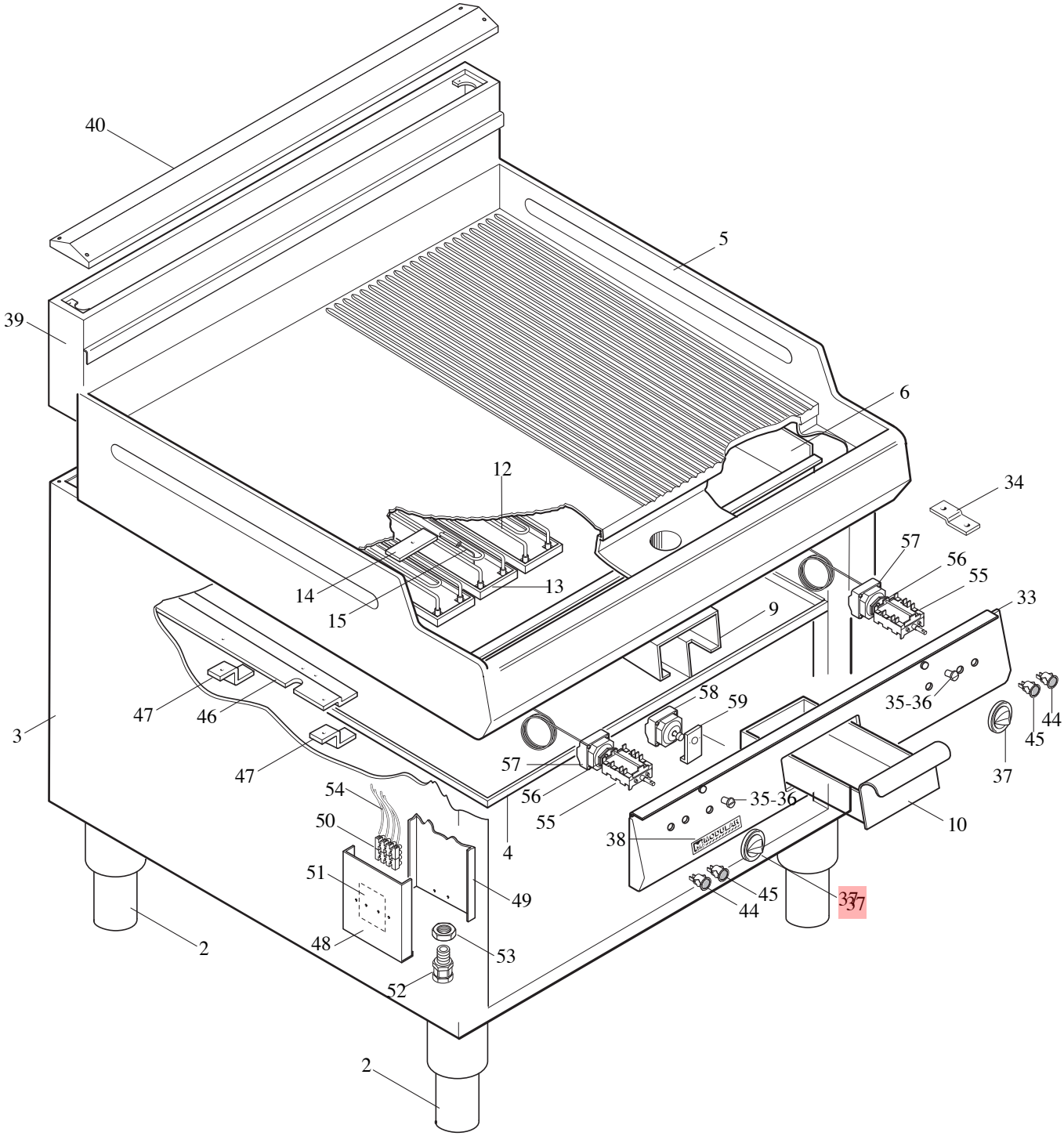
40
5
39
6
12
34
57
56
55
33
14
13
15
9
58
59
35-36
44
45
47
46
3
37
57
47
54
56
55
35-36
10
50
4
38
51
49
45
44
37
48
53
2
52
2

MODULAR

LISTA RICAMBI

cod. 253.174.01

FRY - TOP

ED. 01-07

MOD. 90/80 FTE
MOD. 90/80 FTRE
MOD. 90/80 FTRRE

MOD. 90/80 FTE-CR
MOD. 90/80 FTRE-CR
MOD. 90/80 FTRRE-CR

POS.	CODICE	RIF. MODIFICHE	DENOMINAZIONE	PREZZO
2	912.033.00		Piede 2" vite M10	
3	921.001.00		Involucro esterno 90/80	
4	922.010.00		Fondo top vano 90/80	
5	911.980.00	sost.il 911.035.00 dal 01/07/07	Assieme piano piastra 90/80 FTE	
5	911.984.00	sost.il 911.036.00 dal 01/07/07	Assieme piano piastra 90/80 FTRE	
5	911.981.00	sost.il 911.037.00 dal 01/07/07	Assieme piano piastra 90/80 FTE-CR	
5	911.985.00	sost.il 911.111.00 dal 01/07/07	Assieme piano piastra 90/80 FTRE-CR	
5	911.988.00	sost.il 911.303.00 dal 01/07/07	Assieme piano piastra 90/80 FTRRE	
5	911.989.00	sost.il 911.305.00 dal 01/07/07	Assieme piano piastra 90/80 FTRRRE-CR	
6	922.039.00		Protezione resistenze 90/80 FTE	
9	922.041.15	sost.il 922.041.00 dal 01/07/07	Supporto cassetto 90 FT	
10	911.040.00		Assieme cassetto 90 FT	
12	965.000.00		Resistenza 90 FTE 2200W-230V	
13	922.044.00		Piastra fissaggio resistenze 90/80 FTE	
14	635.001.00		Rinforzo per piastra resistenze 90 FTE	
15	623.008.00		Fiss. bulbo termostato	
33	921.695.00	sost.il 921.047.00 dal 01/07/07	Cruscotto 90/80 FTE	
34	623.002.15		Squadretta fissaggio cruscotto	
35	682.003.00		Placchetta per indice	
37	912.045.00	sost.il 912.005.00 dal 01/07/07	Assieme manopola elettrica 50÷300°C	
38	250.389.00		Marchio "MODULAR"	
39	9111042.00	sost.il 911.042.00 dal 01/07/07	Assieme alzatina post. 90/80 FT	
40	9111094.00	sost.il 911.021.00 dal 01/07/07	Cappottina alzatina 90/80	
44	663.043.00		Segnalatore verde	
45	663.044.00		Segnalatore arancio	
46	922.098.00		Protezione laterale fondo int. 90	
47	623.206.00		Squadretta fiss. protez. laterale	
48	623.113.00		Supporto per morsettiera	
49	622.152.00		Protezione frontale morsettiera	
50	663.018.00		Morsettiera FV173-V/V-4 poli	
51	250.083.00		Targhetta per morsettiera FV173	
52	663.027.00		Pressacavo PG16-Art. V-Tec16	
53	663.017.00		Controdado PG16-CN 14P	
54	668.019.00		Cablaggio solo fili FTE 70	
55	661.000.00		Commutatore ang. 15A-49.41015.300	
56	661.013.00		Staffa 617078	
57	661.007.00		Termostato trif. 100÷350°C - 553462803	
58	661.045.00		Termostato sic. + guaina 350°C - 5532562	
59	623.212.00		Supporto termostato di sic. FTE	