LISTA DE DESPIECE RECAMBIOS

ENVOLTORIO

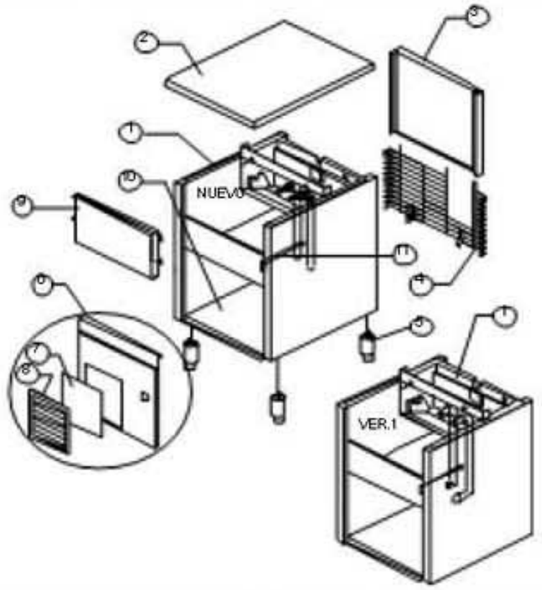

GRUPO FRIGORIFICO

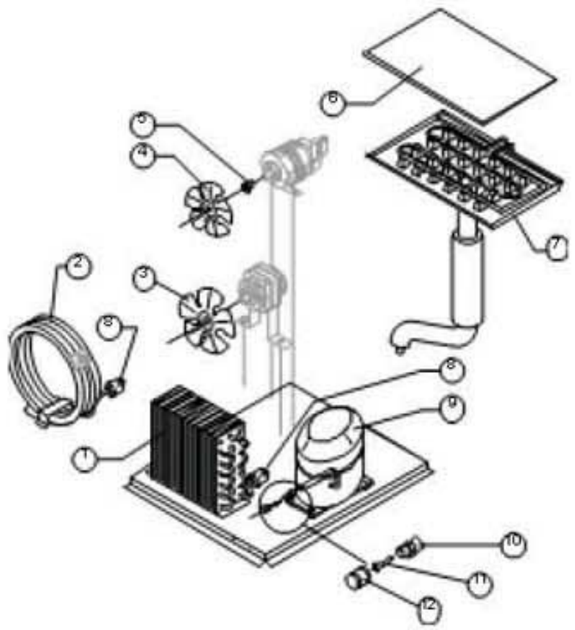

CIRCUITO HIDRÁULICO

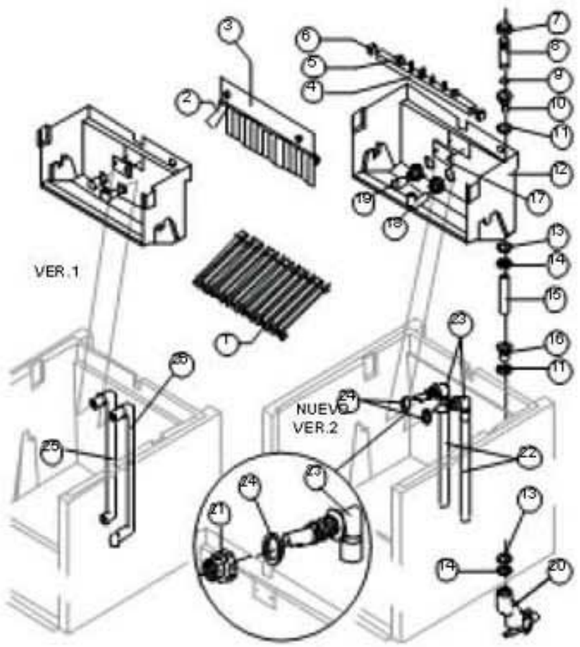

PARTES ELÉCTRICAS

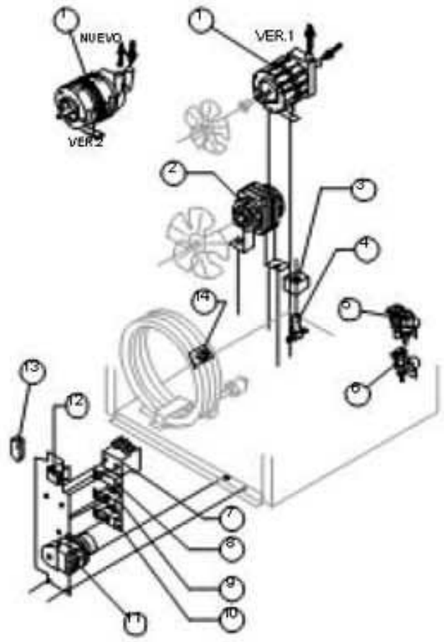

FCB-60

ENVOLTORIO

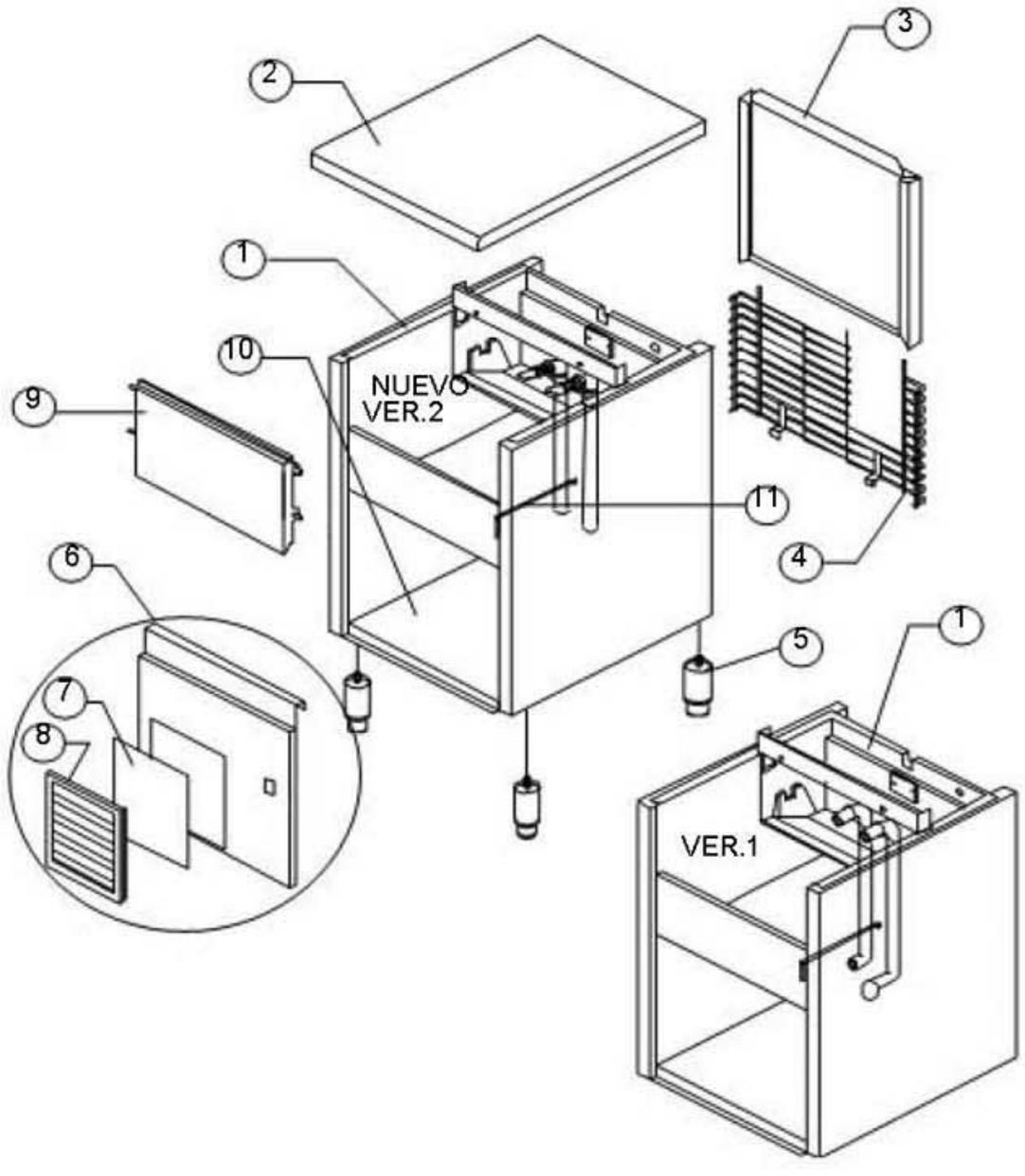

Ref.	Descripcion		Codigo
1	Conjunto mueble espumado	Véase tabla	
2	Top ensamblado		BR00C22673
3	Panel posterior ensamblado		BR00C22132
4	Rejilla posterior		BR00D12015
5	Pie INOXIDABLE regulable	Versión actual	BR00020613
5	Pie ABS	Hasta matr. 142209	BR00010040
6	Panel anterior con rejilla	Versión actual	BR00C22509
6	Panel anterior	Hasta matr. 28697	BR00022049
7	Panel filtrante		BR00018106
8	Bastidor con rejilla		BR00C10205
9	Conjunto tapa		BR00C10275
10	Placa base	Versión actual	BR00021280
10	Placa base	Hasta matr. 142209	BR00C21036
11	Tubo Portabulbo	Versión actual	BR00020520
11	Tubo Portabulbo	Hasta matr. 94414	BR00020008

Ref. 1 - Conjunto mueble espumado
Versión 1

Tipo Cubito	Codigo
18 g. (Estándar)	BR0C11009/E
33 g. (Grande)	BR0C11009/E
13 g. (Pequeño)	BRC11009/ED

Ref. 1 - Conjunto mueble espumado
Versión 2

Condensacion	Codigo
Aire	BR0C11009A
Agua	BR0C11009W

30/6012 VER

FCB-60

GRUPO FRIGORÍFICO

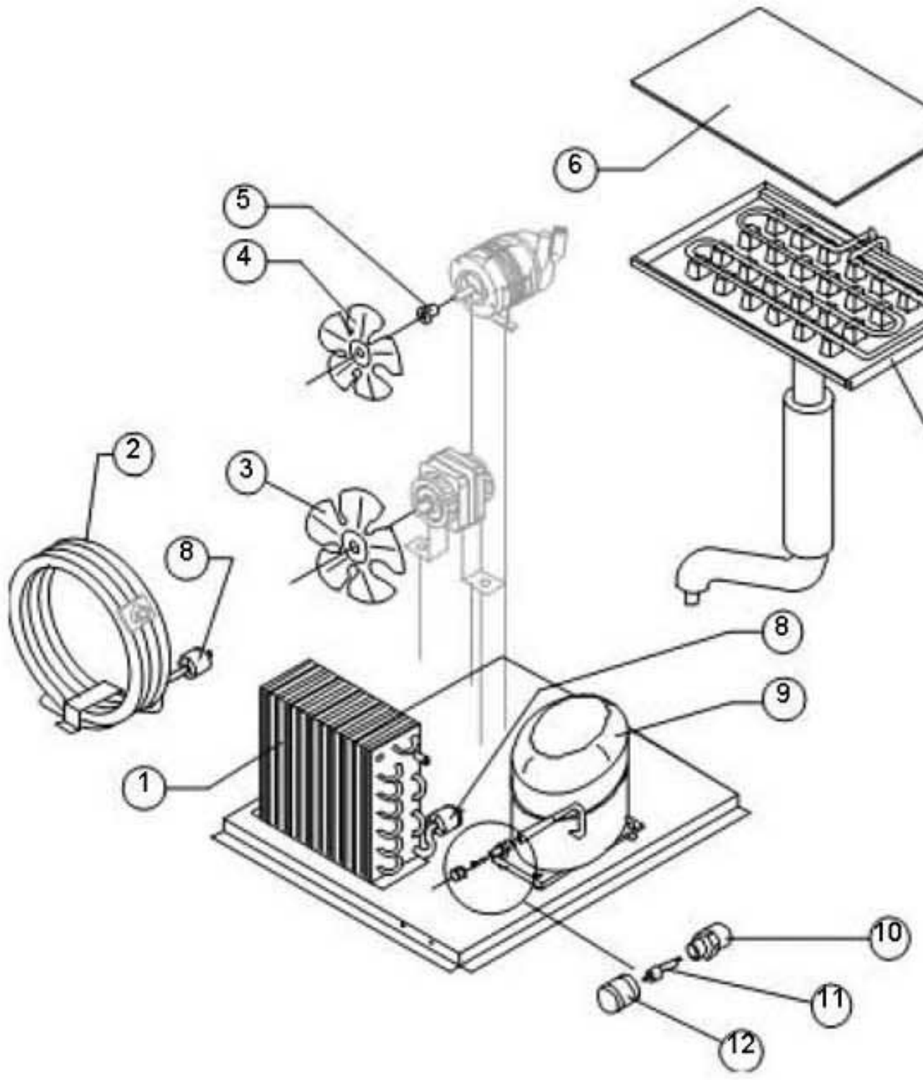

30/2012 vR

Componentes comunes

Ref.	Descripcion		Codigo
4	Turbina aspirante		BR00010213
5	Cubo fijación turbina		BR00010014
6	Cubreevaporador		BR00010039
7	Evaporador	Véase tabla	
8	Filtro Sólido		BR00014089
9	Compresor	Véase tabla	
10	Cuerpo válvula vacío-carga		BR00014007
11	Mecanismo válvula vacío-carga		BR00014005
12	Tapón válvula vacío-carga		BR00014006

Componentes sólo versión aire

Ref.	Descripcion	Codigo
1	Condensador de aire	BR00020175
3	Turbina aspirante	BR00020031

Componentes sólo versión agua

Ref.	Descripcion		Codigo
2	Condensador de agua	Versión actual	BR00014374
2	Condensador de agua	Hasta matr. 28567	BR00014014
3	Turbina aspirante		BR00010213

Ref. 7 - Evaporador

Tipo Cubito	Codigo
18 g. (Estándar)	BR00D10047
33 g. (Grande)	BR00D10090
13 g. (Pequeño)	BR00D10418

Ref. 9 - Compresor

Tension	Refr. R404A	Refr. R22
220/240V 50 Hz	BR00023505	BR00023292
220/230V 60 Hz	BR00023578	BR00023347
110/115V 60 Hz	BR00023579	BR00023371

Ref. 7 - Para productores de hielo en versión 1 (sólo para el cubito pequeño), además del evaporador, pedir también el soporte del evaporador.

Ref. 3 - Válido para la tensión 220/230V 60 Hz.

Para núm. de fabricación anteriores al Cód.14051 pedir el código 20052.

Para núm. de fabricación sucesivos hasta el número de fabricación 76523 pedir el código 20096.

Para núm. de fabricación sucesivos al 76523 pedir el código 20031.

FCB-60

CIRCUITO HIDRÁULICO

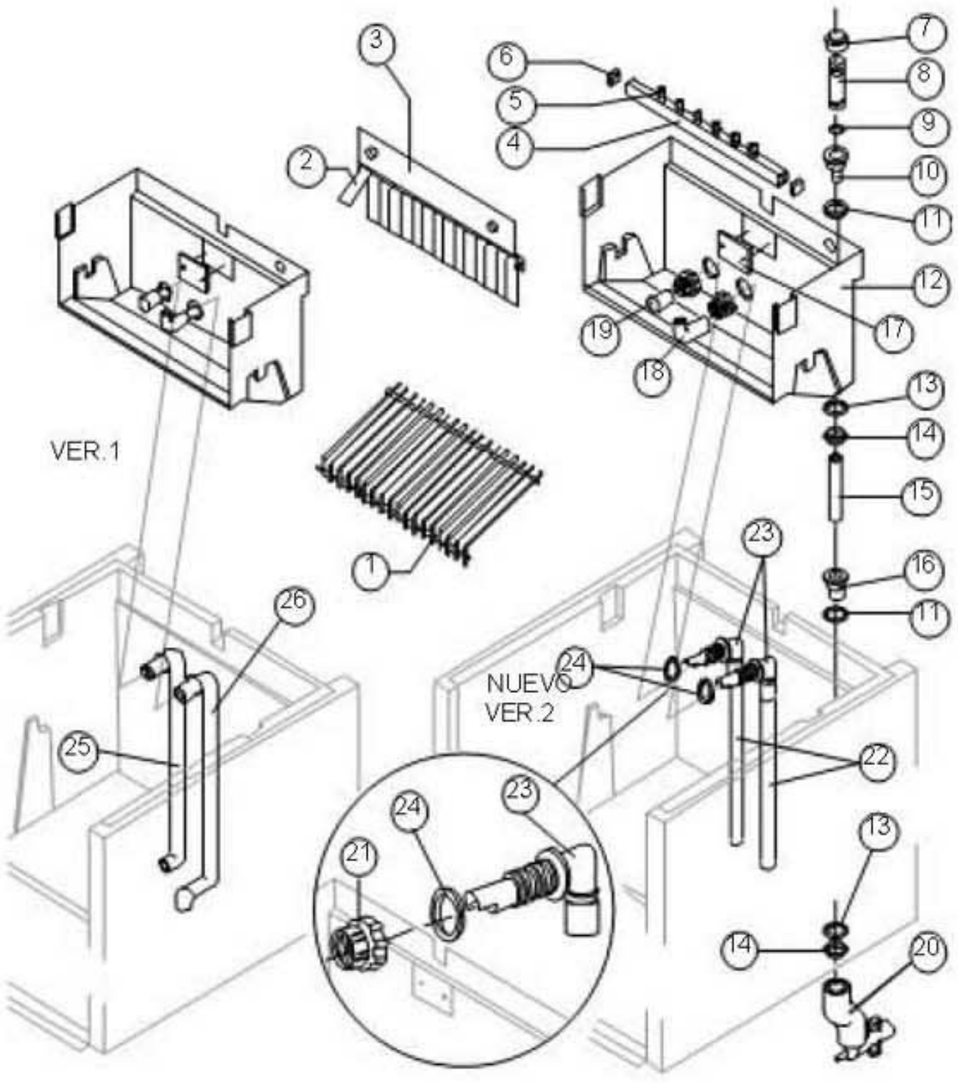

30/6128R

Componentes comunes

Ref.	Descripcion		Codigo
1	Deslizador cubitos	Véase tabla	
2	Banderín		BR00010005
3	Conjunto portabanderín		BR00C22059
4	Conjunto rampa pulverizadores	Véase tabla	
5	Pulverizador		BR00D20002
6	Tapón rampa pulverizadores		BR00010012
7	Tapón hembra para rebosadero		BR00010305
8	Conducto rebosadero		BR00010133
9	Junta OR para rebosadero		BR00020233
10	Conexión descarga de rebosadero		BR00010241
11	Junta de silicona		BR00013006
12	Celdilla Interna		BR00010034
13	Junta de polietileno semirrígido		BR00013007
14	Tuerca para descarga recipiente		BR00010096
15	Conducto para conexión rebosadero	Versión actual	BR00013109
15	Conducto para conexión rebosadero	Hasta matr. 62739	BR00013017
16	Conexión para descarga recipiente		BR00010007
17	Plaquita bloqueo deslizador		BR00010009
18	Conducto alimentación pulverizadores		BR00013005
19	Filtro aspiración bomba		BR00020005
21	Abrazadera bloqueo conexiones	Versión 2	BR00010405
22	Conducto aspiración y descarga bomba	Versión 2	BR00013140
23	Conexión aspiración/descarga bomba	Versión 2	BR00010404
24	Junta para aspiración/descarga bomba	Versión 2	BR00013143
25	Conducto aspiración bomba	Versión 1	BR00013015
26	Conducto descarga bomba	Versión 1	BR00013016

Ref. 1 - Deslizador cubitos

Tipo Cubito	Codigo
18 g. (Estándar)	BR00D12017
33 g. (Grande)	BR00D12031
13 g. (Pequeño)	BR00D12039

Ref. 4 - Rampa pulverizadores

Tipo Cubito	Codigo
18 g. (Estándar)	BR00C20058
33 g. (Grande)	BR00C20156
13 g. (Pequeño)	BR00C20190

Componentes sólo versión aire

Ref.	Descripcion	Codigo
20	Colector descargas	BR00C10006

Componentes sólo versión agua

Ref.	Descripcion	Codigo
20	Colector descargas	BR00C26452

FCB-60

PARTES ELÉCTRICAS

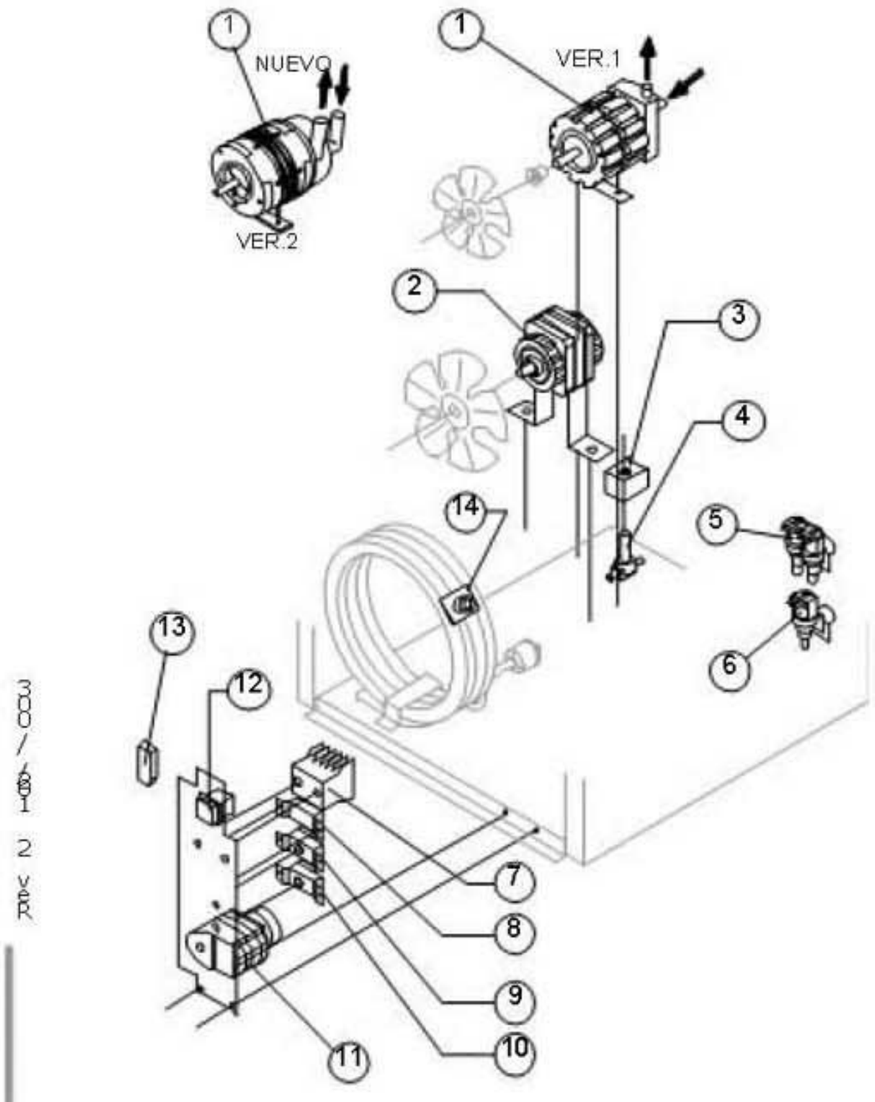

300/681 2 VER

Componentes comunes

Ref.	Descripcion		Codigo
1	Bomba	Véase tabla	
2	Motor ventilador	Véase tabla	
3	Bobina válvula de inversión ciclo	Véase tabla	
4	Cuerpo válvula de inversión ciclo		BR00020410
7	Telerruptor	Sólo 110V 60 Hz Refr.R22	BR00023390
8	Presostato condensador		BR00023175
9	Termostato recipiente		BR00023005
10	Termostato evaporador		BR00023591
11	Temporizador	Véase tabla	
12	Interruptor luminoso verde		BR00023327

Componentes sólo versión aire

Ref.	Descripcion		Codigo
6	Electroválvula entrada agua 1 via	Véase tabla	
13	Filtro anti-perturbación	Sólo 220V 50 Hz	BR00023459

Componentes sólo version agua

Ref.	Descripcion		Codigo
5	Electroválvula entrada agua 2 vías	Véase tabla	
13	Filtro anti-perturbación	Sólo 220V 50 Hz	BR00023457
14	Termostato de seguridad		BR00C23114

Ref. 1 - Bomba

Tension	Version 1	Version 2
220/240V 50 Hz	BR00023002	BR00023377
220/230V 60 Hz	BR00023002	BR00023377
110/115V 60 Hz	BR00023264	BR00023663

Ref. 2 - Motor ventilador

Tension	Aire	Agua
220/240V 50 Hz	BR23067	BR23029
220/230V 60 Hz	BR23580	BR23029
110/115V 60 Hz	BR23393	BR23265

Ref. 3 - Bobina valv. inv. ciclo

Tension	Codice
220/240V 50 Hz	BR00023091
220/230V 60 Hz	BR00023091
110/115V 60 Hz	BR00023256

Ref. 5 - Electr. entr. 2 vias

Tension	Codice
220/240V 50 Hz	BR00023010
220/230V 60 Hz	BR00023010
110/115V 60 Hz	BR00023261

Ref. 6 - Electr. entr. 1 via

Tension	Codice
220/240V 50 Hz	BR00023001
220/230V 60 Hz	BR00023001
110/115V 60 Hz	BR00023260

Ref. 11 - Temporizador

Tension	Cub. 18 g	Cub. 33 g	Cub. 13 g
220/240V 50 Hz	BR23222	BR23248	BR23247
220/230V 60 Hz	BR23248	BR23396	BR23447
110/115V 60 Hz	BR23259	BR23397	BR23258