DESPIECE TECNICO

Planchadoras
Repasseuses
Roller ironers
Mangein
Stiratrici

LAVANDERIA

Modelos:

PE-20/100
PE-20/120

Abril 2002 April

FAGOR

Fagor Industrial

Lista dei pezzi di ricambio - Spare parts list - Liste des pieces de rechange
Ersatzteile-Verzeichnis - Lista de piezas de recambio
Mod. PE 20/100 - PE 20/120

	PE 20/100	PE 20/120	
1 Pedaliera Pedal Pedalier Pedal Pedal	GM011009AL	GM012003AL	Q.tà 1
2 Griglia di contenimento Grille Grille Gitter Rejilla de retención	GMPGGP051		Q.tà 1
3 Tavola di introduzione Wooden table Table introduction Holzbrett zur Wäscheinführung Table de introducción	GMP0011032	GMP0012009	Q.tà 1
4 Porta sinistra (specificare colore) Left door (specify colour) Portillon gauche (spécifier couleur) Linke Türchen (Farbe angeben) Tapa izquierda (especifiquese el color)	GMP0011006		Q.tà 1
5 Pomolo bloccaggio tavola Pommel for wooden table Pommeau blocage table Holzbrett-Befestigungsgriff Botón bloqueo tabla	GM19230BM5		Q.tà 2
6 Supporto tavola Table support Support table Holzbretthalterung Soporte tabla	GMP0011016		Q.tà 2
7 Dispositivo di movimentazione sinistro Left shafting device Dispositif de mouvement gauche Linker Antriebvorrichtung Dispositivo de transmisión izquierdo	GM0110265X		Q.tà 1
8 Perno esagonale M.8 Hexagonal pin M.8 Tourillon hexagonal M.8 Sechskantbolzen M.8 Perno hexagonal M.8	GMP0011018		Q.tà 2
9 Asta rinvio per conca Connecting rod Barre renvoi pour presse Vorgelegestange für Mulde Barra transmisión para cuenco	GMP0011017		Q.tà 2
10 Molla a gas Gas spring Ressortz a gaz Gasfeder Muelle a gas	GM22101702		Q.tà 2
11 Perno esagonale M.12 Hexagonal pin M.12 Tourillon hexagonal M.12 Sechskantbolzen M.12 Perno hexagonal M.12	GMP0011019		Q.tà 2
12 Termostato di sicurezza Safety thermostat Thermostat de sécurité Sicherheitsthermostat Termóstato de seguridad	GM710V1841		Q.tà 1
13 Vite di fissaggio tavola Screw Vis de serrage table Befestigungschraube für Holzbrett Tornillo de sujeción de la tabla			Q.tà 2

Lista dei pezzi di ricambio - Spare parts list - Liste des pieces de rechange
Ersatzteile-Verzeichnis - Lista de piezas de recambio
Mod. PE 20/100 - PE 20/120

	PE 20/100	PE 20/120	
14 Supporto Support Support Halter Soporte	GMP011039		Q.tà 2
15 Guida di scorrimento Slide guide Guide de glissement Rollschiene Guía de deslizamiento	GMP011037		Q.tà 2
16 Asta salvadita Finger guard Dispositif protege doigts Fingerschutz-Stange Barra salvadedos	GMP011011	GMP012004	Q.tà 1
17 Barra sostegno e movimentazione conca Ironing support Barre de soutien et mouvement presse Stange für Stütze und Transport der Heizmulde Barra sostén y puesta en movimiento del cuenco	GMP011014	GMP012007	Q.tà 1
18 Telo rullo Nomex Nomex ironing cloth Toile rouleau en Nomex Nomex-Rollenstoffbezung Lona rodillo	GMPTN1000	GMPTN1200	Q.tà 1
19 Mollettone Thick flannel Molletton Molton Muletón	GMPRF10020	GMPRF12020	Q.tà 1
19a Lana d'acciaio Steelwool Laine d'acier (Por metros) Stahlwolle Lana de acero	GMPRS00005		
20 Conca riscaldante Ironing plate Presse Heizmulde Cuenco calentador	GMP011013	GMP012006	Q.tà 1
21 Resistenza elettrica Heating element Resistance électrique Elektrischer Heizwiderstand Resistencia eléctrica	GMRES20100	GMRES20120	Q.tà 2
22 Controconca Lock for heating element Contre-presse Gegenmulde Contracuenco	GMP011012	GMP012005	Q.tà 1
23 Protezione posteriore (specificare colore) Cover rear (specify colour) Protection postérieur (spécifier couleur) Hintere Abdeckung (Farge angeben) Placa protectora trasera (especifiquese el color)	GMP011004	GMP012002	Q.tà 1
24 Manopola per termostato Knob for thermostat Poignée pour thermostat Thermostat-Drehknopf Botón para termóstato	GMPMAN86		Q.tà 1
25 Microinterruttore asta salvadita Microswitch for finger guard Micro-interrupteur pour dispositif protege doigts Mikroschalter für Fingerschultz-Stange Microinterruptor para barra salvadedos	GMP831537		Q.tà 1

Lista dei pezzi di ricambio - Spare parts list - Liste des pieces de rechange
Ersatzteile-Verzeichnis - Lista de piezas de recambio
Mod. PE 20/100 - PE 20/120

	PE 20/100	PE 20/120	
26 Piastrina microinterruttore conca destra Right plate for microswitch Plaque droite pour micro-interrupteur presse Rechte Plättchen für Heizmulden-Mikroschalter Plaquita derecha para microinterruptor cuenco	GM011008DX		Q.tà 1
26 Piastrina microinterruttore conca sinistra Left plate for microswitch Plaque gauche pour micro-interrupteur presse Linke Plättchen für Heizmulden-Mikroschalter Plaquita izquierda para microinterruptor cuenco	GM0110085X		Q.tà 1
27 Microinterruttore conca Microswitch for ironing plate Micro-interrupteur presse Heizmulden-Mikroschalter Microinterruptor cuenco	GMP831613		Q.tà 3
28 Serratura Lock Serrure Schloß Cerradura	GMP33429		Q.tà 2
28 Chiave per serratura Key for lock Clef pour serrure Schlüssel für Schloß Llave para cerradura	GMP334291		Q.tà 1
29 Porta destra (specificare colore) Right door (specify colour) Portillon droite (spécifier couleur) Rechte Türchen (Farbe angeben) Tapa derecha (especifiquese el color)	GMP011005		Q.tà 1
30 Riduttore Reduction gear Reducteur Untersetzungsgetriebe Reductor	GMP40S1190		Q.tà 1
31 Motore rullo con volantino Roller motor with handwheel Moteur électrique rouleau avec petit volant Elektrischer Rollenmotor mit Handrad Motor eléctrico rodillo con volante	GMP25B144	V.400/3	Q.tà 1
32 Microinterruttore pedaliera Microswitch for pedal Micro-interrupteur pedalier Mikroschalter Pedal Microinterruptor pedal	GMP8316140		Q.tà 1
33 Piastra riduttore Plate to reduction gear Plaque reducteur Untersetzungsgetriebe-Platte Placa reductor	GMP011024		Q.tà 1
34 Pignone riduttore Pinion to reduction gear Pignon reducteur Untersetzungsgetriebe-Ritzel Piñón reductor	GMPZ14F		Q.tà 1
35 Dispositivo di movimentazione destro Right shafting device Dispositif de mouvement droite Rechter Antriebvorrichtung Dispositivo de transmisión derecho	GM011026DX		Q.tà 1
36 Catena 3/8" Chain 3/8" Chaîne 3/8" Kette 3/8" Cadena 3/8"	GMP011050		Q.tà 1

Lista dei pezzi di ricambio - Spare parts list - Liste des pieces de rechange
Ersatzteile-Verzeichnis - Lista de piezas de recambio
Mod. PE 20/100 - PE 20/120

	PE 20/100	PE 20/120	
37 Pannello comandi Control panel Panneau de contrôle Schalttafel Panel de mandos	GMP011033E		Q.tà 1
39 Interruttore STOP - START WHITE Switch STOP - START Interrupteur STOP -START STOP - START Schalter Interruptor STOP - START BLANCO	GMP04012D		Q.tà 1
40 Rullo in lamiera Roller (only znc plate) Rouleau en tole Blechrolle Rodillo de chapa	GMP011015	GMP012008	Q.tà 1
41 Termostato con manopola Thermostat with knob Thermostat avec poignée Thermostat mit Drehknopf Termóstato con botón	GMPTR86		Q.tà 1
42 Fianco destro (specificare colore) Right side plate (specify colour) Côté droite (spécifier couleur) Rechte Seitenwand (Farbe angeben) Costado derecho (especifiquese el color)	GMP011001		Q.tà 1
43 Fianco sinistro (specificare colore) Left side plate (specify colour) Côté gauche (spécifier couleur) Linke Seitenwand (Farbe angeben) Costado izquierdo (especifiquese el color)	GMP011002		Q.tà 1
44 Scivolo biancheria Slide for linen Glissière pour linge Wäscherutsche Plano inclinado para ropa	GMP013003	GMP014001	Q.tà 1
45 Piedino regolabile Adjustable foot Petit pied reglable Regulierbar Fuß Pie ajustable	GMP01735		Q.tà 4
46 Interruttore generale Main switch Interrupteur general Hauptschalter Interruptor general	GMPZQE324		Q.tà 1
47 Spia luminosa resistenze Warning light Lampe temoin resistance Kontrollampe für Heizwiderstände Luz testigo resistencias	GMP04017SG		Q.tá 1
48 Pulsante emergenza Emergency stop button Poussoir d'urgence Not-Aus Schalter Pulsador de emergencia	GMPTELZB2B		Q.tà 1
49 Bloccaggio molla a gas Lock for gas spring Blocage ressort a gaz Gasfeder-Arretierung Bloqueo muelle a gas	GMP011020		Q.tà 2

mod. PE-20/100
PE-20/120

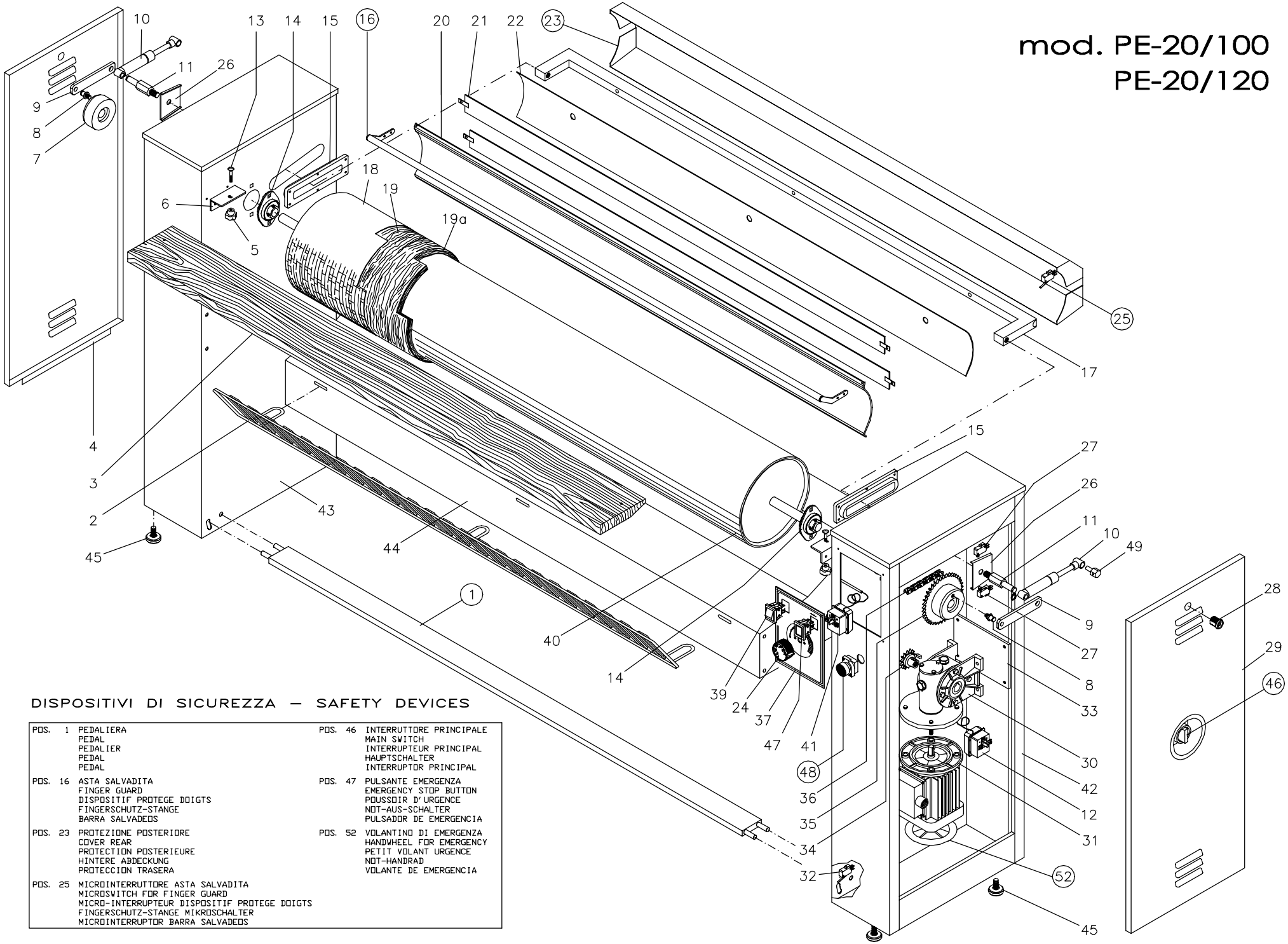

DISPOSITIVI DI SICUREZZA — SAFETY DEVICES

POS. 1	PEDALIERA PEDAL PEDALIER PEDAL PEDAL
POS. 16	ASTA SALVADITA FINGER GUARD DISPOSITIF PROTEGE DOIGTS FINGERSCHUTZ-STANGE BARRA SALVADEDS
POS. 23	PROTEZIONE POSTERIORE COVER REAR PROTECTION POSTERIEURE HINTERE ABDECKUNG PROTECCION TRASERA
POS. 25	MICROINTERRUTTORE ASTA SALVADITA MICROSWITCH FOR FINGER GUARD MICRO-INTERRUPTEUR DISPOSITIF PROTEGE DOIGTS FINGERSCHUTZ-STANGE MIKROSCHALTER MICROINTERRUPTOR BARRA SALVADEDS
POS. 46	INTERRUTTORE PRINCIPALE MAIN SWITCH INTERRUPTEUR PRINCIPAL HAUPTSCHALTER INTERRUPTOR PRINCIPAL
POS. 47	PULSANTE EMERGENZA EMERGENCY STOP BUTTON POUSSOIR D'URGENCE NOT-AUS-SCHALTER PULSADOR DE EMERGENCIA
POS. 52	VOLANTINO DI EMERGENZA HANDWHEEL FOR EMERGENCY PETIT VOLANT URGENCE NOT-HANDRAD VOLANTE DE EMERGENCIA