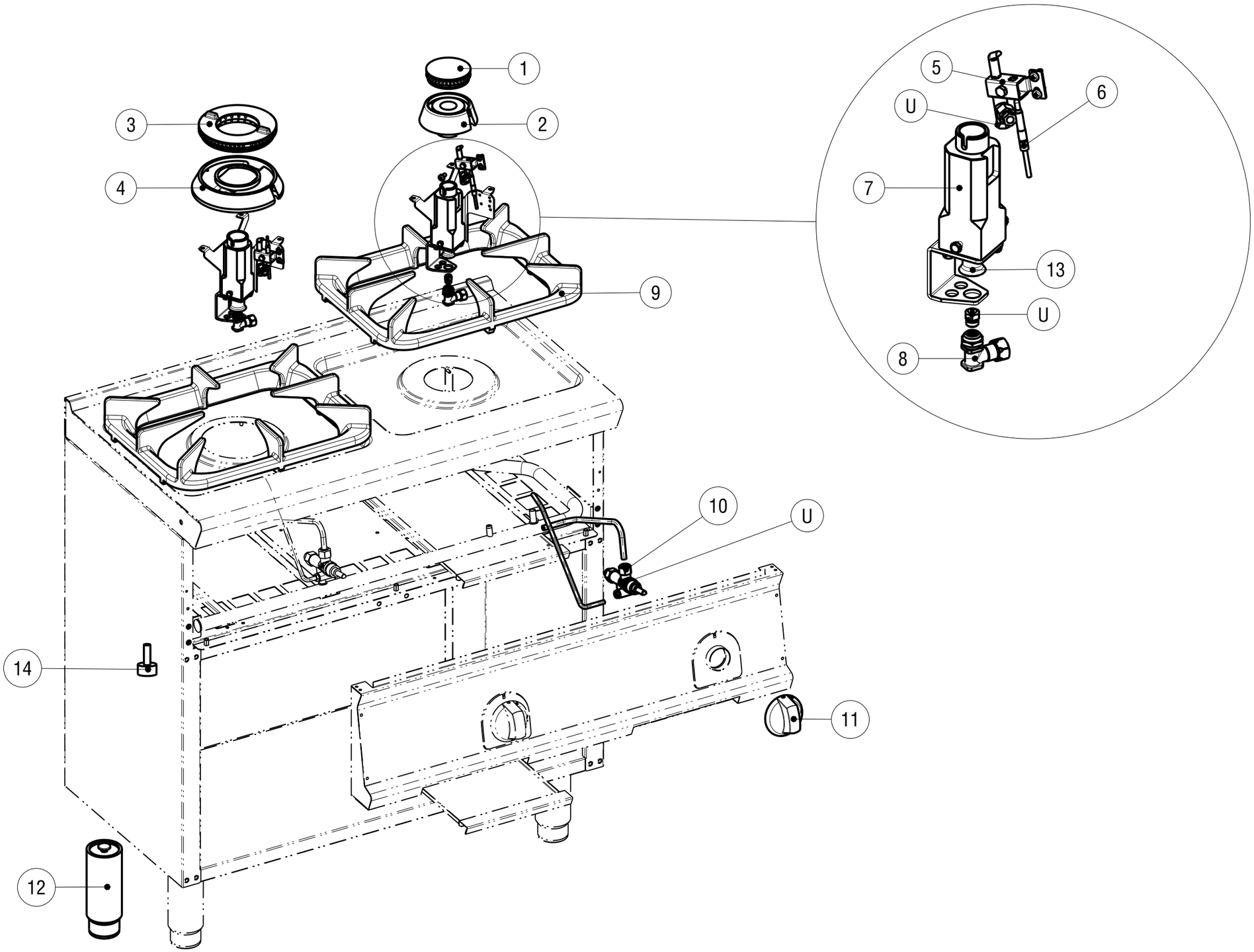


| Data stampa \| Print date | Foglio \| Sheet | Formato \| Format | Scala \| Scale | Modelli \| Models | Codice \| Code |
|---|---|---|---|---|---|
| 06.10.16 | 1/1 | A3 | 0.150 | PCGM_G7 | 5415.877.00 |

| Artic./Item | Descrizione/Description | Modello/Model |
|---|---|---|
| **713090** | **PIANO COTTURA GAS 1 FUOCO SU VANO APERTO**<br>**1 BURNER FREESTANDING GAS BOILING TOP** | **PCGM4FG7/1** |

| Cons./Recom. | Pos./Posit. | Ricambio/Replacement | | | Prezzo/Price List |
|---|---|---|---|---|---|
| | 01 | RC01151000 | SPARTIFIAMMA BRUCIATORE 3,3KW | BURNER COVER | 38,51 |
| | 02 | RC01148000 | CORPO BRUCIATORE 3,3KW | BURNER 3.3KW | 63,77 |
| | 05 | RC01866000 | GRUPPO PILOTA 2VIE | TWO-WAY PILOT GROUP FOR FRV G7 | 37,22 |
| | 06 | RC00118000 | TERMOCOPPIA M9X1 L600 | TERMOCOUPLE | 15,56 |
| | 07 | RC01138000 | VENTURI BRUCIATORE 3.3KW | VENTURI BURNER 3.3KW | 51,75 |
| | 08 | RC00423000 | PORTAUGELLO | NOZZLE HOLDER | 8,06 |
| | 09 | RC01701000 | SUPPORTO PENTOLA GHISA L74 | CAST IRON PAN HOLDER TECNO74 | 120,04 |
| | 10 | RC05001400 | RUBINETTO GAS | GAS COCK | 79,66 |
| | 11 | RC01887000 | MANOPOLA GAS NERA | GAS BLACK KNOB | 8,15 |
| | 12 | RC01602000 | PIEDE 1"3/4 H250 | FOOT | 18,98 |
| | 13 | RC01141000 | BOCCOLA REGOLAZIONE ARIA D16 | AIR REGULATION BUSHING D16 | 6,62 |



L'azienda si riserva il diritto di apportare ulteriori aggiornamenti senza preavviso. / The data may be updated without prior warning