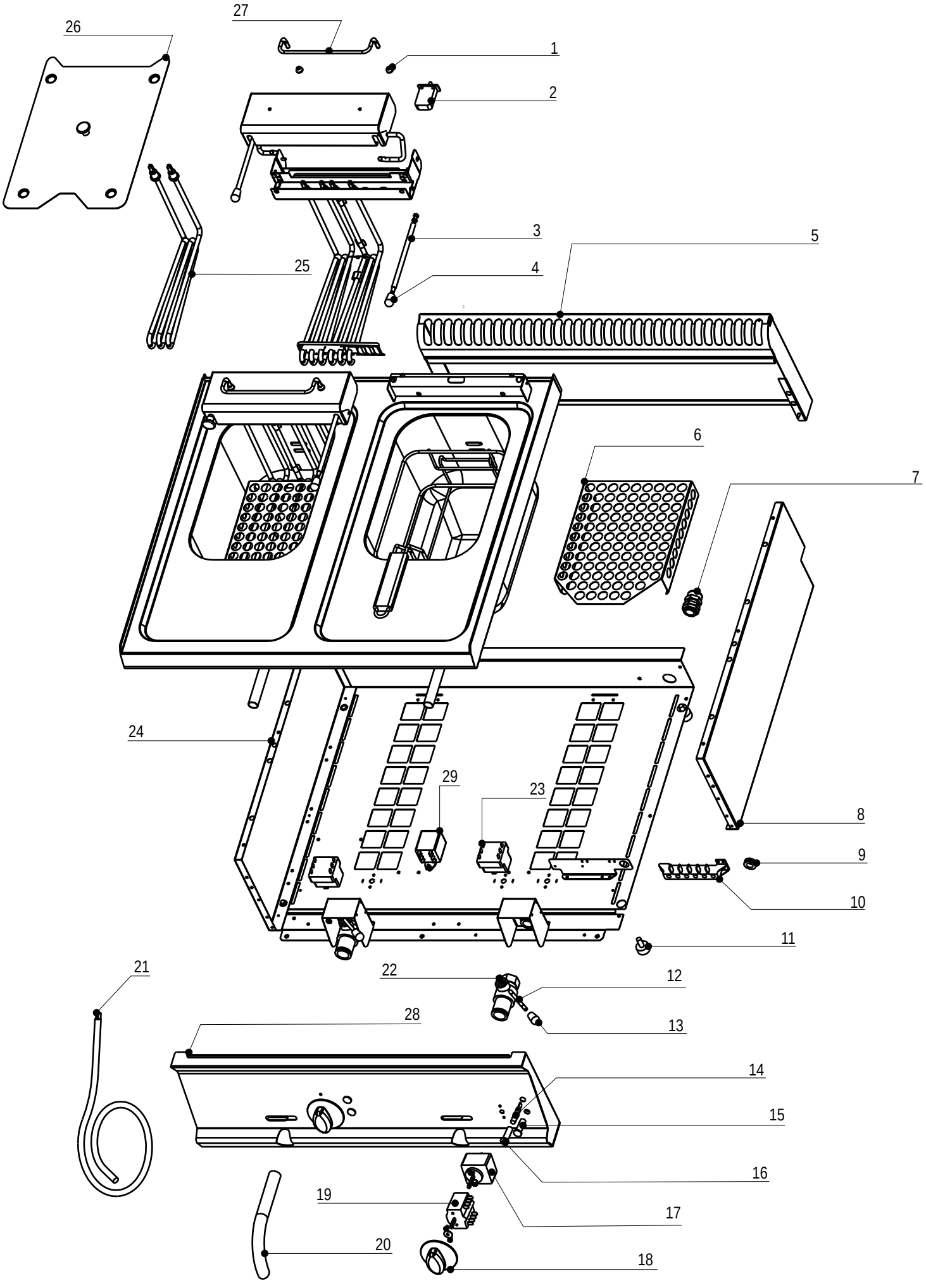
26
27
1
2
3
5
25
4
6
7
24
29
23
8
9
10
11
21
22
12
28
13
14
15
16
19
17
20
18

CODICI RICAMBIO PER FINITO / SPARE PARTS FOR THE FINISHED PRODUCT

Aggiornato al/Updated to 27/11/17

Artic./Item	Descrizione/Description	Modello/Model
616088	**FRIGGITRICE ELETTRICA 8LT** **8LT ELECTRIC FRYER**	**FR35ES7**

Cons./Recom.	Pos./Posit.	Ricambio/Replacement			Prezzo/Price List
	01	RC00331000	GHIERA CESTELLO	BASKET RING NUT	4,64
*	02	RC00283000	INTERRUTTORE DI SICUREZZA	SAFETY SWITCH	32,22
	03	RC00328000	LEVA SOLLEVAMENTO RESIST.	HEATING ELEMENT LIFTING LEVER	14,67
	04	RC00329000	MANOPOLA SCARICO	KNOB	5,41
	05	RC01050000	CAMINO 350 L7	FLUE 350 L7	82,32
	06	RC01002000	FALSOFONDO FRE	FALSE-BOTTOM FRE	36,74
	07	RC00241000	PRESSACAVO PG16 CON DADO	CABLE GLAND AND NUT	7,18
	08	RC01053000	FIANCO DESTRO TOP L7	RIGHT SIDE PANEL L7	38,51
	09	RC00018000	PASSACAVO OVA 304	CABLE GLAND OVA 304	3,97
	10	RC00194000	MORSETTIERA FV 122 B	CONNECTING BLOCK	9,16
	11	RC00311000	PIEDINO H=25 MM	FOOT	4,74
*	12	RC00336000	LEVA SCARICO	DRAIN LEVER	5,63
*	14	RC00052000	LAMPADA SEGN.NEON FASTON ARANCIO 230V	SIGNAL LAMP	5,19
*	15	RC01783000	PORTALAMPADA TRASPARENTE D10	TRANSPARENT LAMP HOLDER D10	5,30
*	16	RC01782000	LAMPADA SEGN.NEON FASTON VERDE 230V	GREEN NEON LAMP 230V	6,09
*	17	RC00281000	TERMOSTATO DI LAVORO	WORKING THERMOSTAT	64,88
	18	RC01786000	MANOPOLA FRIGGITRICE ELETTRICA NERA	FRE ELECTRIC KNOB	9,76
	18	RC02030000	MANOPOLA FRE GRIGIA	GREY KNOB	9,05
*	19	RC00070000	COMMUTATORE TRIFASE	SWITCH	20,52
	20	RC00079000	TUBO DI SCARICO	DRAIN PIPE	20,97
	21	RC01127000	CAVETTERIA ELETTRICA FR35E7	ELECTRIC CABLES FR35E7	45,53
	22	RC00080000	RUBINETTO SCARICO	DRAIN COCK FR	54,17
*	23	RC00063000	TERMOSTATO DI SICUREZZA	SAFETY THERMOSTAT	74,03

L'azienda si riserva il diritto di apportare ulteriori aggiornamenti senza preavviso. / The data may be updated without prior warning

Artic./Item	Descrizione/Description	Modello/Model
616088	**FRIGGITRICE ELETTRICA 8LT** **8LT ELECTRIC FRYER**	**FR35ES7**

Cons./Recom.	Pos./Posit.	Ricambio/Replacement			Prezzo/Price List
	24	RC01054000	FIANCO SINISTRO TOP L7	LEFT SIDE PANEL L7	38,51
*	25	RC02257000	RESISTENZA FRIGGITRICE EL. "SUPER"	HEATING ELEMENT	40,65
	26	RC00459000	COPERCHIO	LID	24,61
	27	RC00330000	SUPPORTO CESTELLO FRIGGITRICE	SUPPORT FOR BASKET FR	20,35
	28	RC01117000	CRUSCOTTO FR35E7	CONTROL PANEL FR35E7	37,87
*	29	RC00774000	RELE'	RELAY	45,34

L'azienda si riserva il diritto di apportare ulteriori aggiornamenti senza preavviso. / The data may be updated without prior warning