DESPIECE TECNICO

Frytop
Fry-Tops
Grillades
Griddleplatten
Frytop

GAMA 900

Modelos:

FTE 9-05
FTE 9-10

Marzo 2006 March

FAGOR

Fagor Industrial

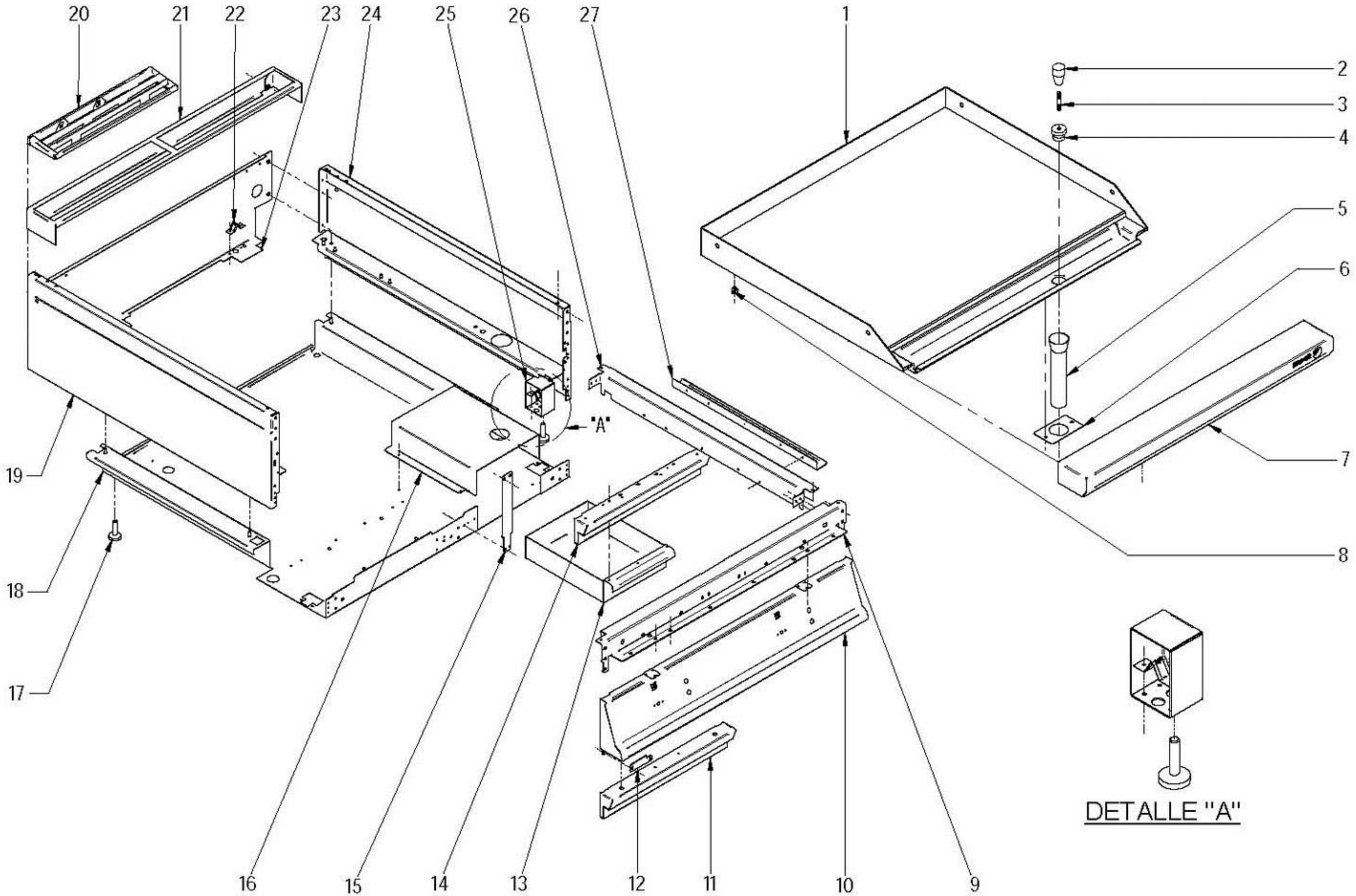

DETALLE "A"

N plano	Firma	Fecha	Aparato	Lamina	
C-1673		2006-03	MUEBLE FRY -TOP GAMA 900 ELECTRICO	4	Fagor Industrial S.Coop. Oñate

MOD.	FRY-TOP ELECTRICOS	ZONA	MUEBLE	PLANO	C-1673

ITEM	CODIGO	DENOMINACION	TEXTO	FTE9-05	FTE9-10						NOTAS
1	R055401000	PLANCHA COMP. FTE9-05 L		1	_						
1	R105401000	PLANCHA COMP. FTE9-10 L		_	1						
1	R055402000	PLANCHA COMP. FTE/C9-05 L		1	_						
1	R105404000	PLANCHA COMP. FTE/C9-10 L		_	1						
1	R055403000	PLANCHA COMP. FTE9-05 R		1	_						
1	R105403000	PLANCHA COMP. FTE9-10 R		_	1						
1	R105402000	PLANCHA COMP. FTE9-10 L+R		_	1						
1	R055404000	PLANCHA COMP. FTE/C9-05 R		1	_						
1	R105406000	PLANCHA COMP. FTE/C9-10 R		_	1						
1	R105405000	PLANCHA COMP. FTE/C9-10 L+R		_	1						
2	S116122000	MANDO POMO		1	1						SOLO CROMO DURO
3	R619913000	ALARGADERA		1	1						SOLO CROMO DURO
4	R619912000	REBOSADERO		1	1						SOLO CROMO DURO
5	R155010000	TUBO DESAGÜE		1	1						
6	R152607000	SOPORTE TUBO DESAGÜE		1	1						
	Q162040000	TUERCA EXAGONAL M6		2	2						
	Q302022000	ARANDELA 16x6x1,2 A304		2	2						
7	R045409000	ANTERIOR MESA 1/2M		1	_						
7	S105401000	ANTERIOR MESA 1M		_	1						
	Q152004000	TORN. APLASTADO M5x13 A304		2	2						
8	R615412000	APOYO PLANCHA ASADO		6	6						
9	X502666000	ESCUADRA AMARRE ANTERI.1/2M		1	_						
9	U022601000	ESCUADRA AMARRE ANTERI.1M		_	1						
	Q221342000	REMACHE EXAGONAL M5		3	3						
	Q152004000	TORN. APLASTADO M5x13 A304		6	6						
	Q221342000	REMACHE EXAGONAL M5		2	2						
10	R052809000	PORTAM. COMPL. FTE9-05		1	_						
10	R102802000	PORTAM. COMPL. FTE9-10		_	1						
11	R062805000	ZOCALO INFERIOR FRY-TOP,E-N.		_	1						
	Q012042000	TORNILLO EXAGONAL M6x15		_	2						
	Q302022000	ARANDELA 16x6x1,2 A304		_	2						

MOD.	FRY-TOP ELECTRICOS	ZONA	MUEBLE	PLANO	C-1673

ITEM	CODIGO	DENOMINACION	TEXTO	FTE9-05	FTE9-10						NOTAS
12	H362811000	TAPA VENTANA		2	2						
	Q152004000	TORN. APLASTADO M5x13 A304		4	4						
	Q221342000	REMACHE EXAGONAL M5		4	4						
13	R152608000	CAJA RECOGEGRASAS		1	1						
	Q419005000	REMACHE 4x8 ALMG3 / ALUMINIO		3	3						
14	H012816000	ASA BANDEJA IZQUI.DERECHA		1	1						
15	R592638000	SOPORTE BASE INFERIOR		_	1						
	Q221342000	REMACHE EXAGONAL M5		_	2						
	Q152004000	TORN. APLASTADO M5x13 A304		_	2						
	Q419005000	REMACHE 4x8 ALMG3 / ALUMINIO		_	2						
16	R592602000	CUBIERTA RECOGEGRASAS FTE9-		1	1						
	Q419005000	REMACHE 4x8 ALMG3 / ALUMINIO		4	4						
17	Z200105000	PATA		4	4						
18	R582801000	BASE INFERIOR FTE9-05 COMPL.		1	_						
18	R592801000	BASE INFERIOR FTE9-10 COMPL.		_	1						
	Q221345000	REMACHE EXAGONAL M10		2	2						
	Q221343000	REMACHE EXAGONAL M6		_	2						
	Q221342000	REMACHE EXAGONAL M5		2	_						
	Q221342000	REMACHE EXAGONAL M5		2	_						
19	R062810000	LATERAL COMPLETO IZDO. G9-00		1	1						
	Q221342000	REMACHE EXAGONAL M5		4	4						
	Q221342000	REMACHE EXAGONAL M5		6	6						
	Q221342000	REMACHE EXAGONAL M5		2	2						
	Q162030000	TUERCA EXAGONAL M5		4	4						
	Q221345000	REMACHE EXAGONAL M10		4	4						
	Q419005000	REMACHE 4x8 ALMG3 / ALUMINIO		4	4						
20	R205425000	EMBELLECEDOR ESMALTE		1	2						
21	R205429000	SOPORTE EMBELLECEDOR 1/2M		1	_						
21	R205428000	SOPORTE EMBELLECEDOR 1M		_	1						
	Q419005000	REMACHE 4x8 ALMG3 / ALUMINIO		2	2						

MOD.	FRY-TOP ELECTRICOS	ZONA	MUEBLE	PLANO	C-1673

ITEM	CODIGO	DENOMINACION	TEXTO	FTE9-05	FTE9-10						NOTAS
22	X010503000	CIERRE MUELLE		3	4						
	Q419007000	REMACHE TUBULAR C/V Ø3,2x6		6	8						
23	R152811000	PANEL POSTERIOR 1/2M G9-00		1	-						
23	R162813000	PANEL POSTERIOR 1M G9-00		-	1						
	Q419005000	REMACHE 4x8 ALMG3 / ALUMINIO		4	4						
24	R062810000	LATERAL COMPLETO DCH. G9-00		1	1						
25	H012805000	ESCUADRA AMARRE PATA		2	2						
	Q221345000	REMACHE EXAGONAL M10		2	2						
	Q162030000	TUERCA EXAGONAL M5		4	4						
	Q262030000	ARANDELA GROW. A5 A304		4	4						
26	R152807000	LATERAL DE MESA		2	2						
	Q152004000	TORN. APLASTADO M5x13 A304		4	4						
27	R152601000	TIRANTE LATERAL		2	2						
	Q419005000	REMACHE 4x8 ALMG3 / ALUMINIO		6	6						

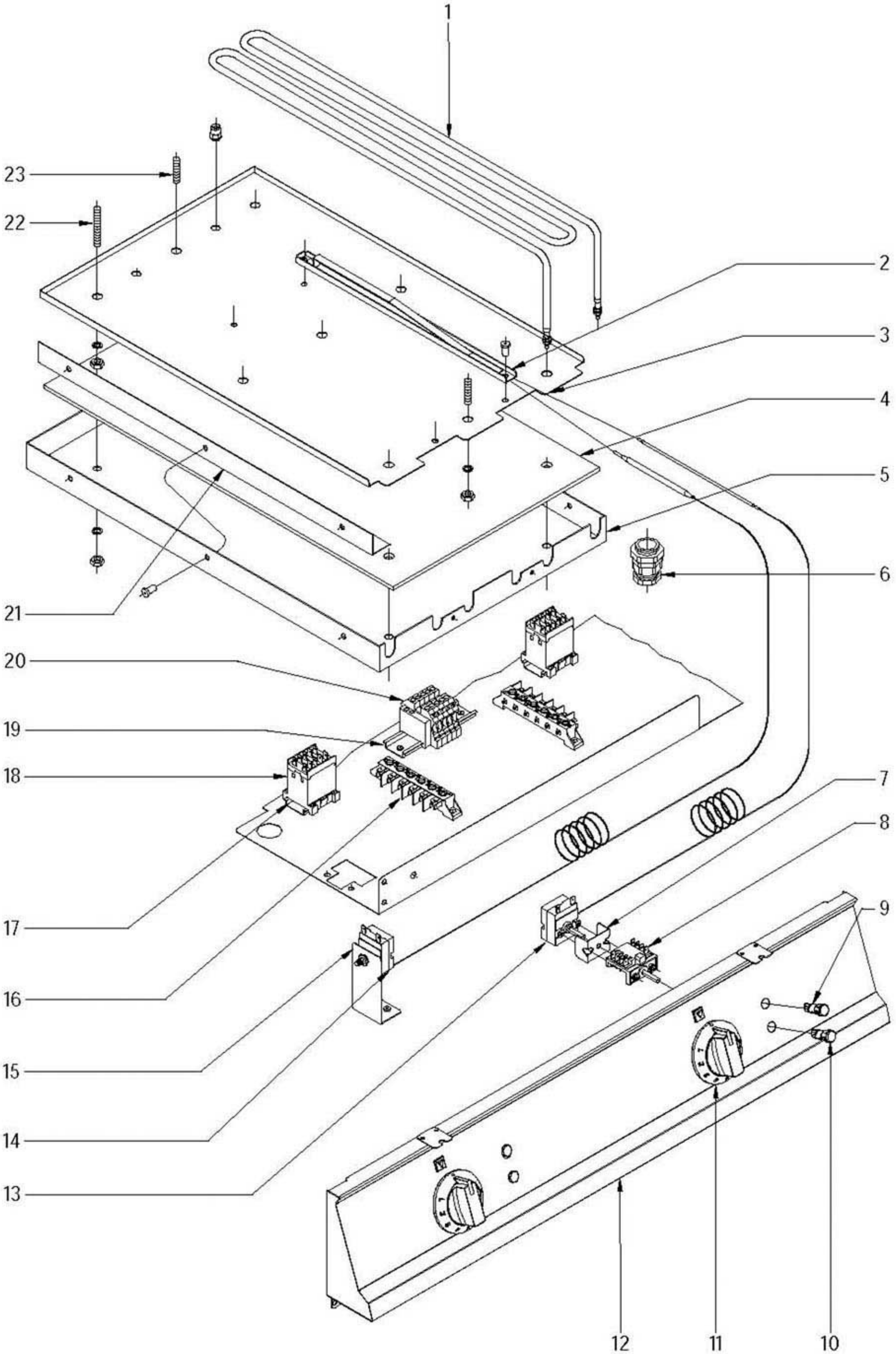

N plano	Firma	Fecha	Aparato		Lamina	
C-1674		2006-03	FRY -TOP GAMA 900 ELECTRICO	PARTE FUNCIONAL	5	Fagor Industrial S.Coop. FAGOR Onate

MOD.	FRY-TOP ELECTRICOS	ZONA	PARTE FUNCIONAL	PLANO	C-1674

ITEM	CODIGO	DENOMINACION	TEXTO	FTE9-05	FTE9-10						NOTAS
1	R573010000	RESISTENCIA FTE9-10		3	6						
2	R592633000	CONJ. SOPORTE BULBO FTE9-10		1	2						
3	R582601000	AMARRE RESISTENCIAS		1	_						
3	R592601000	AMARRE RESISTENCIAS		_	2						
	Q162050000	TUERCA EXAGONAL M8x1 INOX.		9	18						
	Q221343000	REMACHE EXAGONAL M6		2	4						
4	R592603000	AISLANTE DE RESISTENCIAS		1	2						
5	R582600000	CUBIERTA RESISTENCIAS FTE9-05		1	_						
5	R592600000	CUBIERTA RESISTENCIAS FTE9-10		_	2						
	Q162050000	TUERCA EXAGONAL M8x1 INOX.		4	8						
	Q221342000	REMACHE EXAGONAL M5		2	4						
6	R013022000	PRENSA ESTOPAS		1	_						
6	R023013000	PRENSA ESTOPAS		_	1						
	R023026000	JUNTA DE GOMA (GAES)		1	1						
	R013025000	CONTRATUERCA (GAES)		1	_						
	R023025000	CONTRATUERCA (GAES)		_	1						
7	X313001000	"U" SOPORTE TERMOSTATO		1	2						
8	X163007000	CONMUT. ACOPLE TERMOSTATO		1	2						
9	R693055000	PILOTO VERDE 41227000C7		1	2						
10	R693056000	PILOTO AMBAR		1	2						
11	U173005000	MANDO MONTADO Ø6		1	2						
12	R052809000	PORTAMANDOS COMPL. FTE9-05		1	_						
12	R102802000	PORTAMANDOS COMPL. FTE9-10		_	1						
13	X153000000	TERMOSTATO 50-310 C		1	2						
	Q153020000	TORNILLO ALOMADO M4x6 H.ZINC.		2	4						
14	R612103000	TERMOSTATO LIMITADOR		1	2						
15	R572607000	SOPORTE LIMITADOR		1	2						
	Q419005000	REMACHE 4x8 ALMG3 / ALUMINIO		2	4						
16	R253044000	REGLETA AUXILIAR FV-122		1	2						
17	Z123018000	GUIA CONTACTOR L-55		1	2						
	Q419005000	REMACHE 4x8 ALMG3 / ALUMINIO		2	4						

MOD.	FRY-TOP ELECTRICOS	ZONA	PARTE FUNCIONAL	PLANO	C-1674

ITEM	CODIGO	DENOMINACION	TEXTO	FTE9-05	FTE9-10						NOTAS
18	Z213007000	CONTACTOR 3F2010-3AL2		1	2						
19	R663055000	GUIA CONTACTOR L-120		_	1						
	Q419005000	REMACHE 4x8 ALMG3 / ALUMINIO		_	4						
20	Z683069000	BORNA 16		_	3						
	Z683097000	BORNA PASO WDU16 10204,8		_	1						
	Z683070000	BORNA A TIERRA WEIDMULLER		_	1						
	Z683096000	TOPE FINAL WEW35 10590.0		_	1						
21	R572601000	FIJACION LATERAL		2	4						
	Q419005000	REMACHE 4x8 ALMG3 / ALUMINIO		6	12						
22	Q131557000	VARILLA ROSCADA M8x50		4	8						
23	Q131555000	VARILLA ROSCADA M8x30		5	10						

MOD.	FRY-TOP ELECTRICOS	ZONA	VARIOS	PLANO	

ITEM	CODIGO	DENOMINACION	TEXTO	FTE9-05	FTE9-10						NOTAS
	R056501000	FOLLETO DE INSTRUCCIONES		1	1						
	R636500000	RASQUETA MARTOR		1	1						SOLO CROMO DURO
	R223000000	CABLEADO PORTAMANDOS FTE		1	2						PLANO HC-70367
	R223003000	CABLEADO CONTACTOR- RESIST.		1	2						PLANO HB-14463
	R223002000	CABLEADO REGLETA-CONTACTOR		1	2						PLANO HB-14462
	R573005000	ESQUEMA ELECTR. DE MONTAJE		1	1						PLANO HC-71229
	R573003000	CABLEADO LIMITADOR		1	2						PLANO HB-70063
	X183008000	CABLEADO REGLETA-CONTACTOR		_	2						PLANO HB-14458
	R573002000	CABLEADO REGLETA-BORNAS		_	2						PLANO HB-70042
	R563000000	ESQUEMA TEORICO ADHESIVO		1	1						PLANO HB-14936