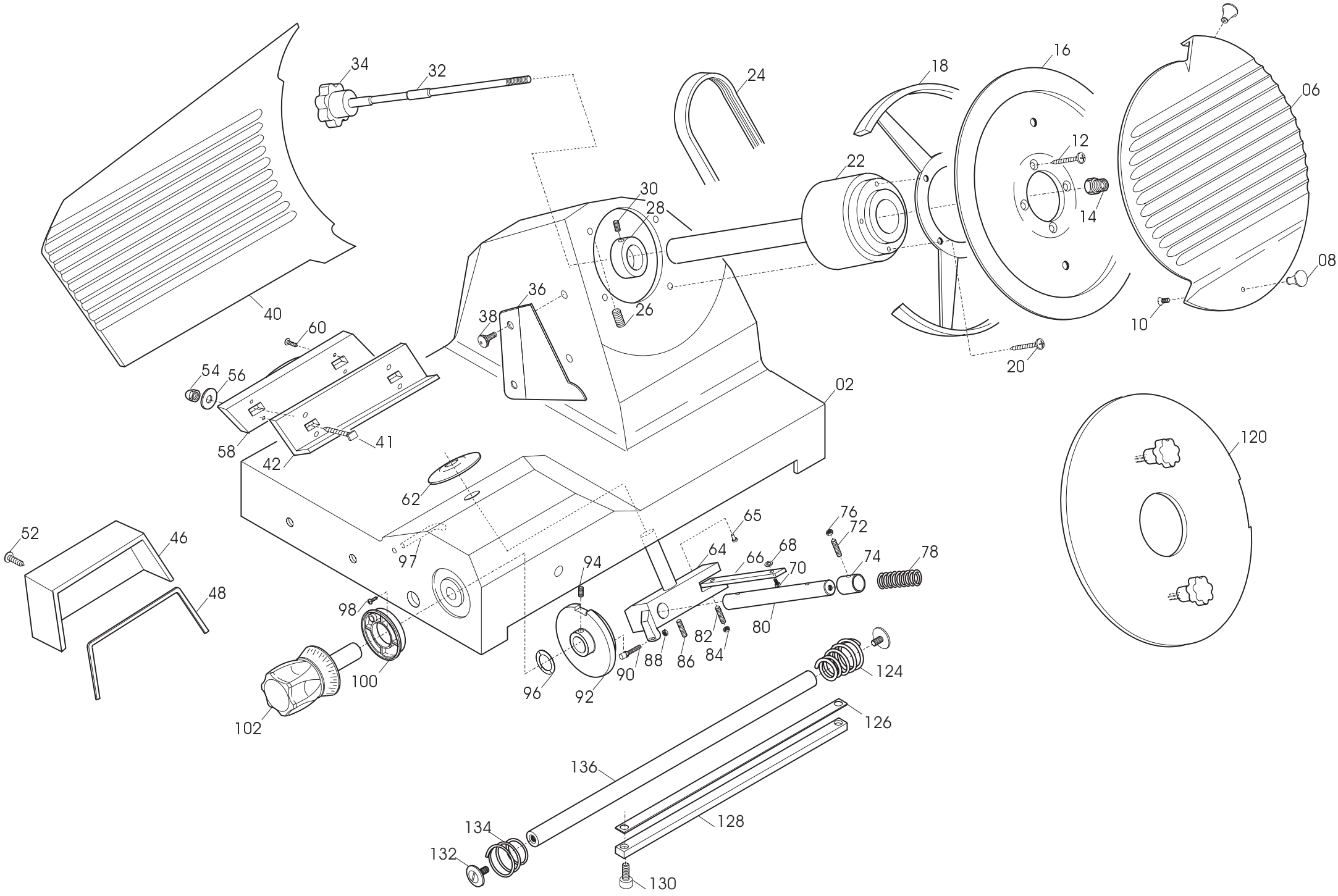
34
32
24
18
16
06
12
22
30
28
14
08
36
38
26
10
40
60
20
54
56
02
58
41
42
62
120
52
46
65
76
72
64
66
68
70
74
78
97
94
48
98
80
82
84
88
86
90
92
96
100
102
124
126
136
128
134
132
130

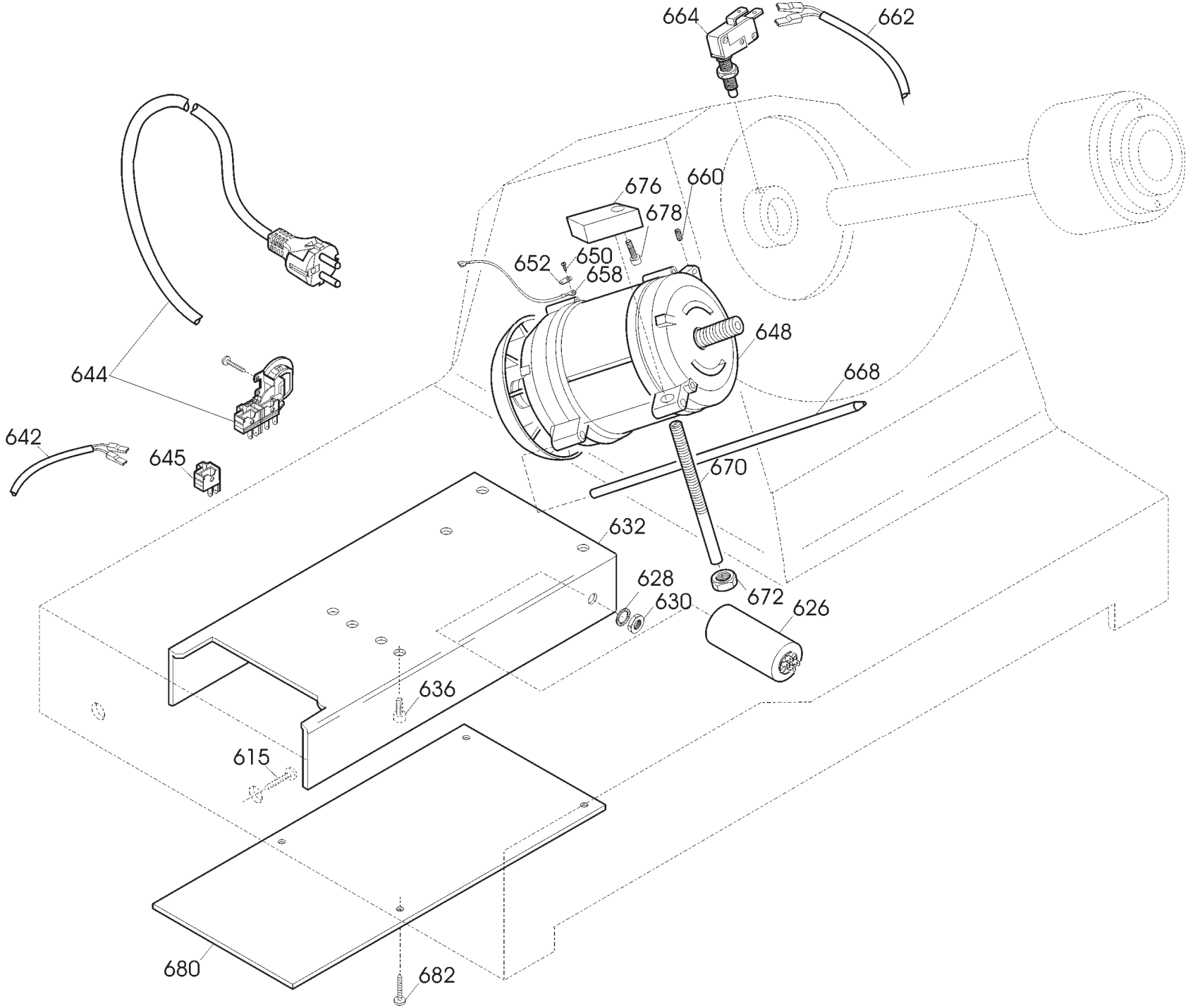
664
662
676
660
678
652
650
658
648
668
644
642
645
670
632
628
672
630
626
636
615
680
682

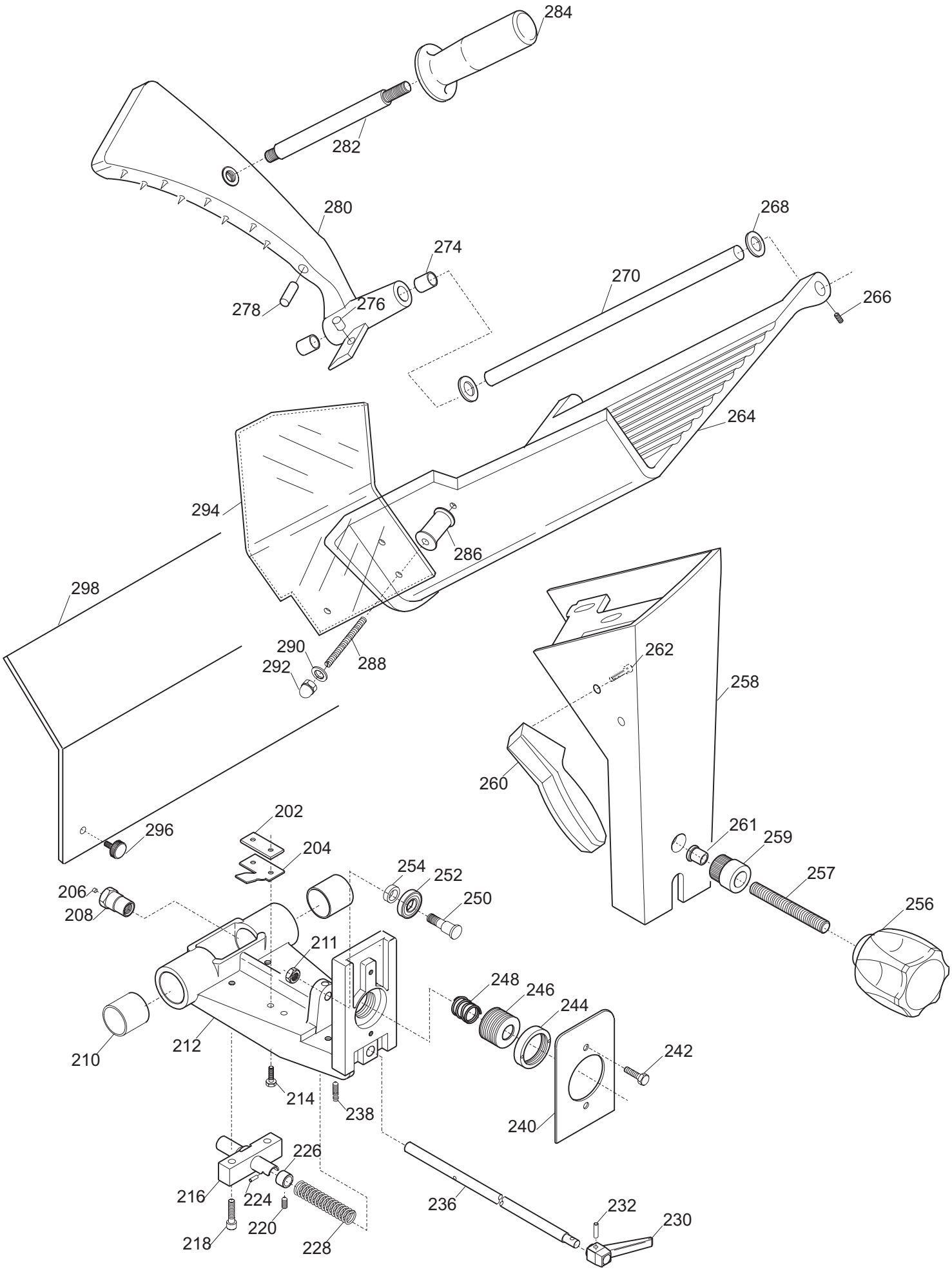
284
282
280
274
278
276
268
270
266
264
294
286
298
290
292
288
262
258
260
261
259
257
256
202
204
296
254
252
250
206
208
211
248
246
244
242
210
212
214
238
240
226
216
224
220
218
228
236
232
230

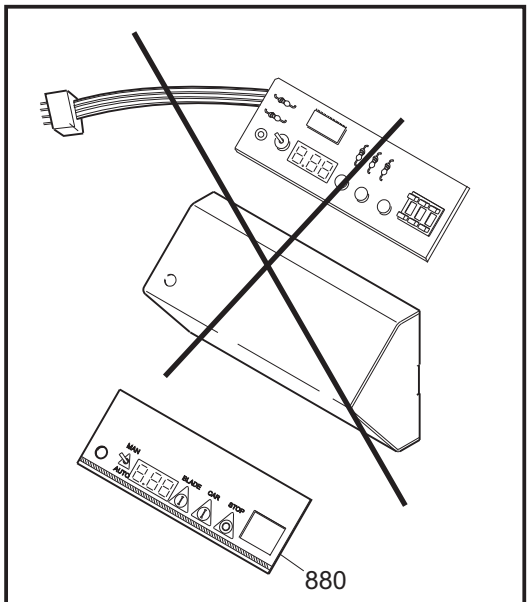

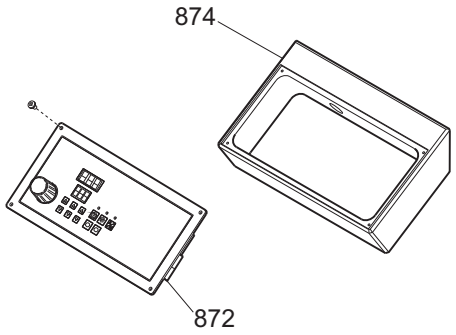

Ordinare assieme i **rif. 872+874**
*Order together **ref. 872+874***

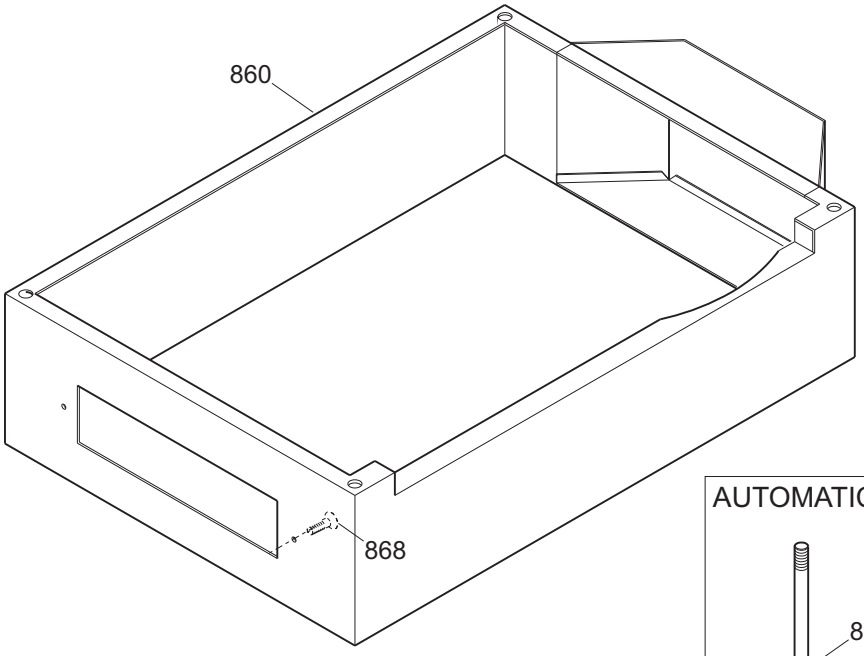

AUTOMATICA 300

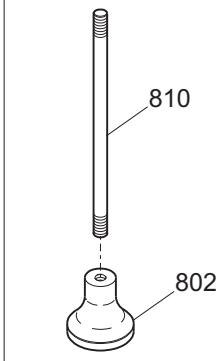

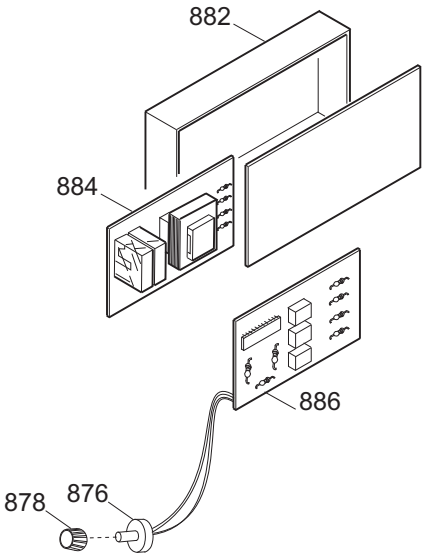

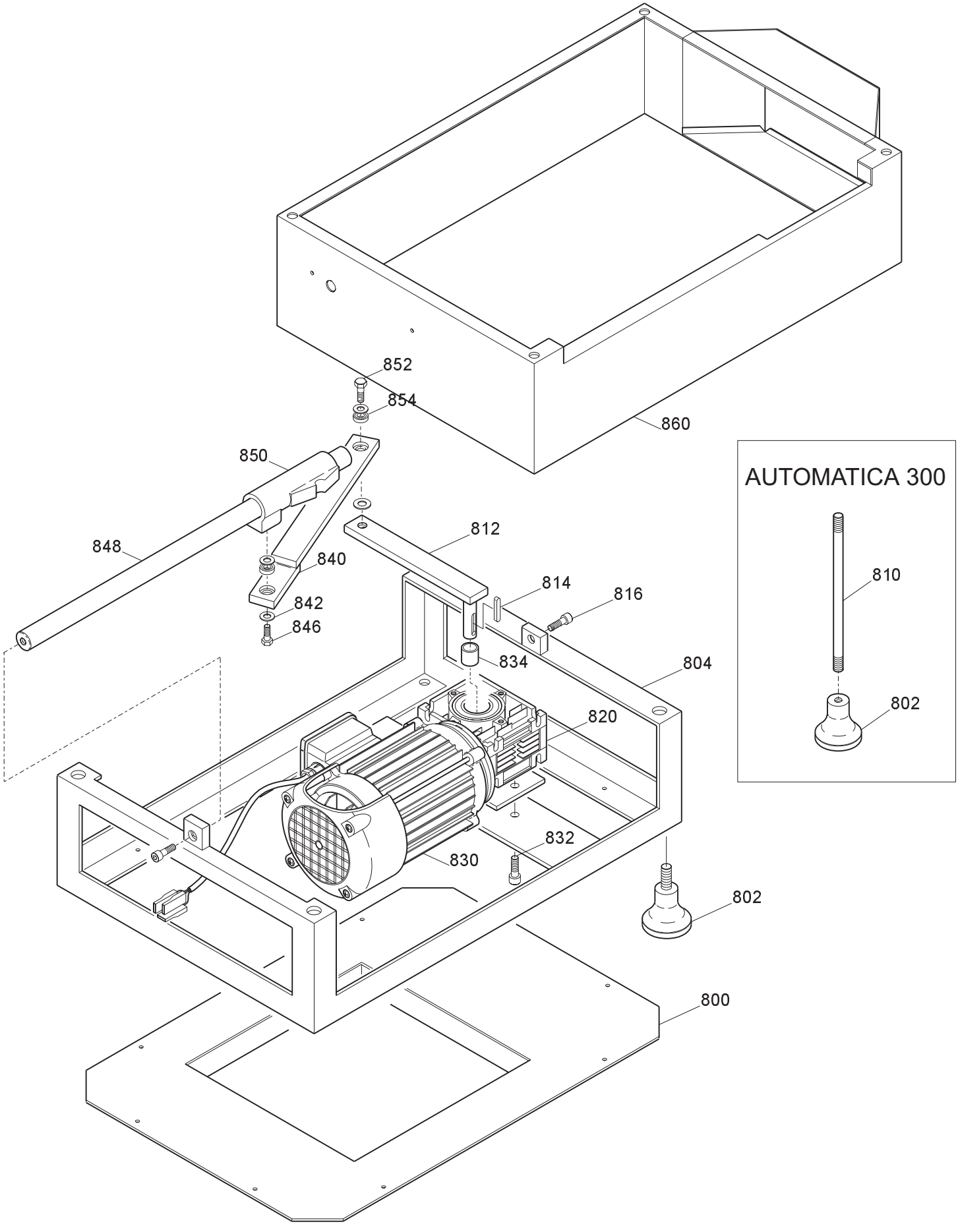
852
854
860
850
848
840
842
846
812
814
816
834
804
820
832
830
802
800
AUTOMATICA 300
810
802

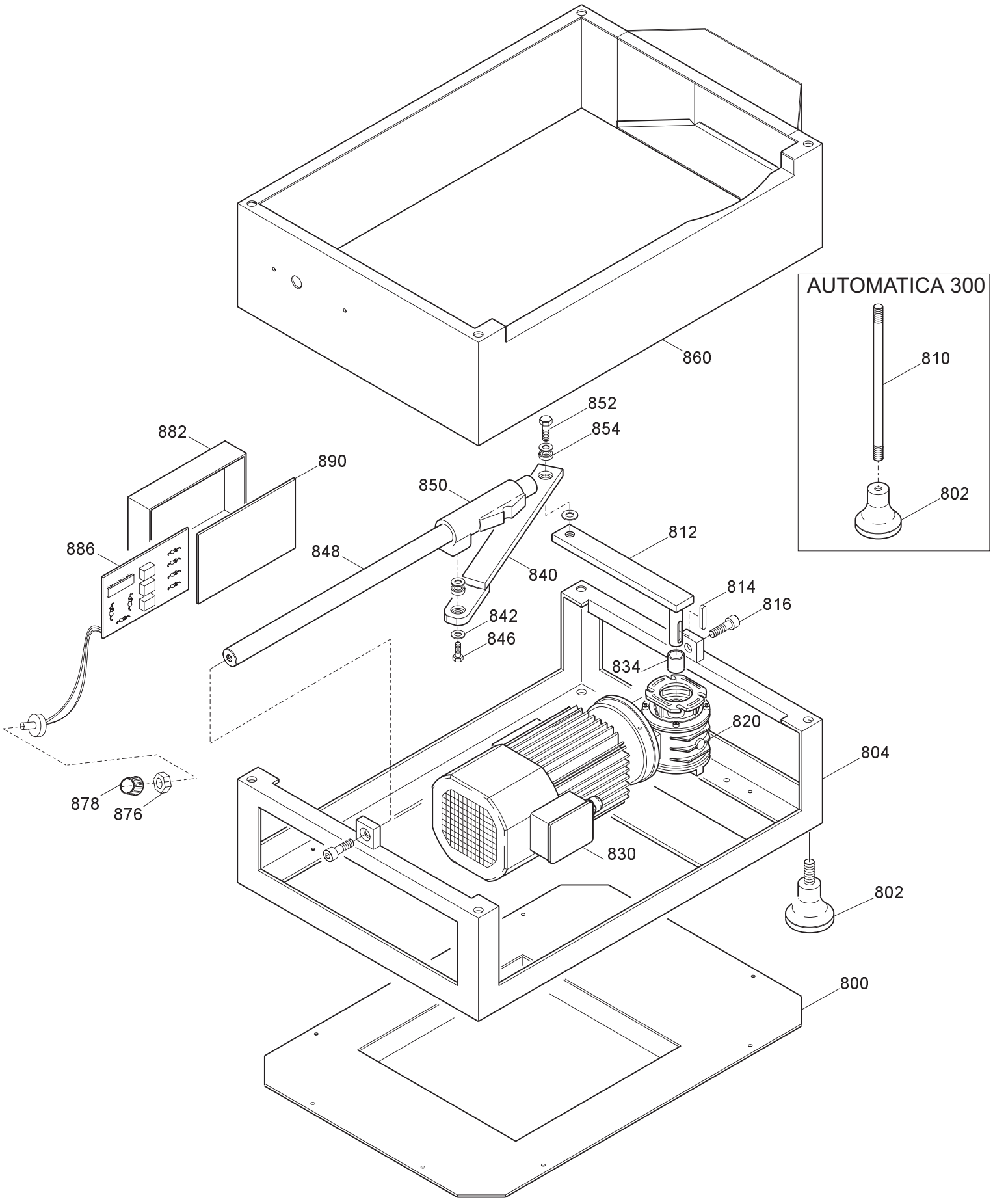
AUTOMATICA 300
810
802
860
852
854
882
890
850
886
848
840
812
814
816
842
846
834
820
804
878
876
830
802
800

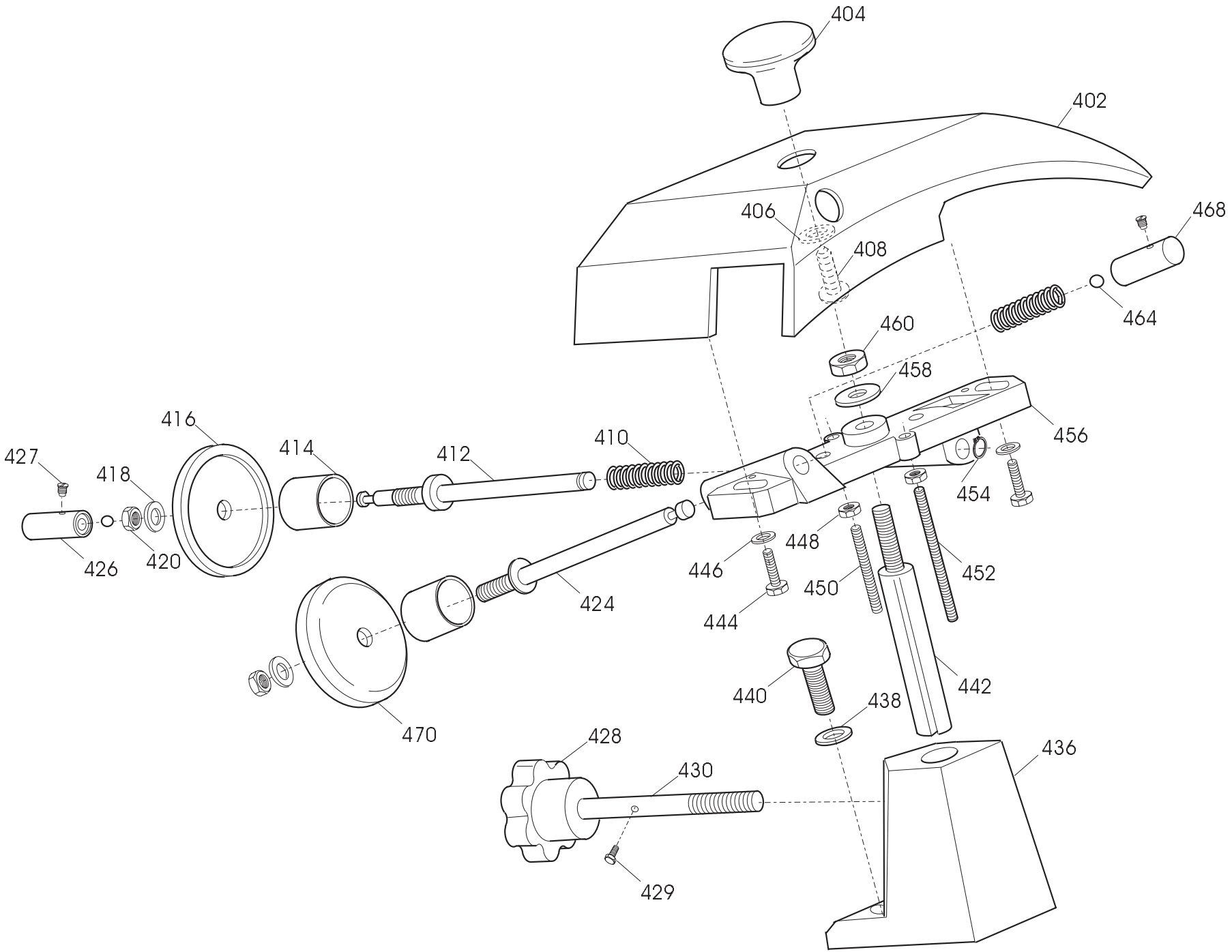
404
402
406
408
468
464
460
458
456
454
416
414
412
410
427
418
426
420
448
446
450
452
424
444
442
440
438
470
428
430
436
429

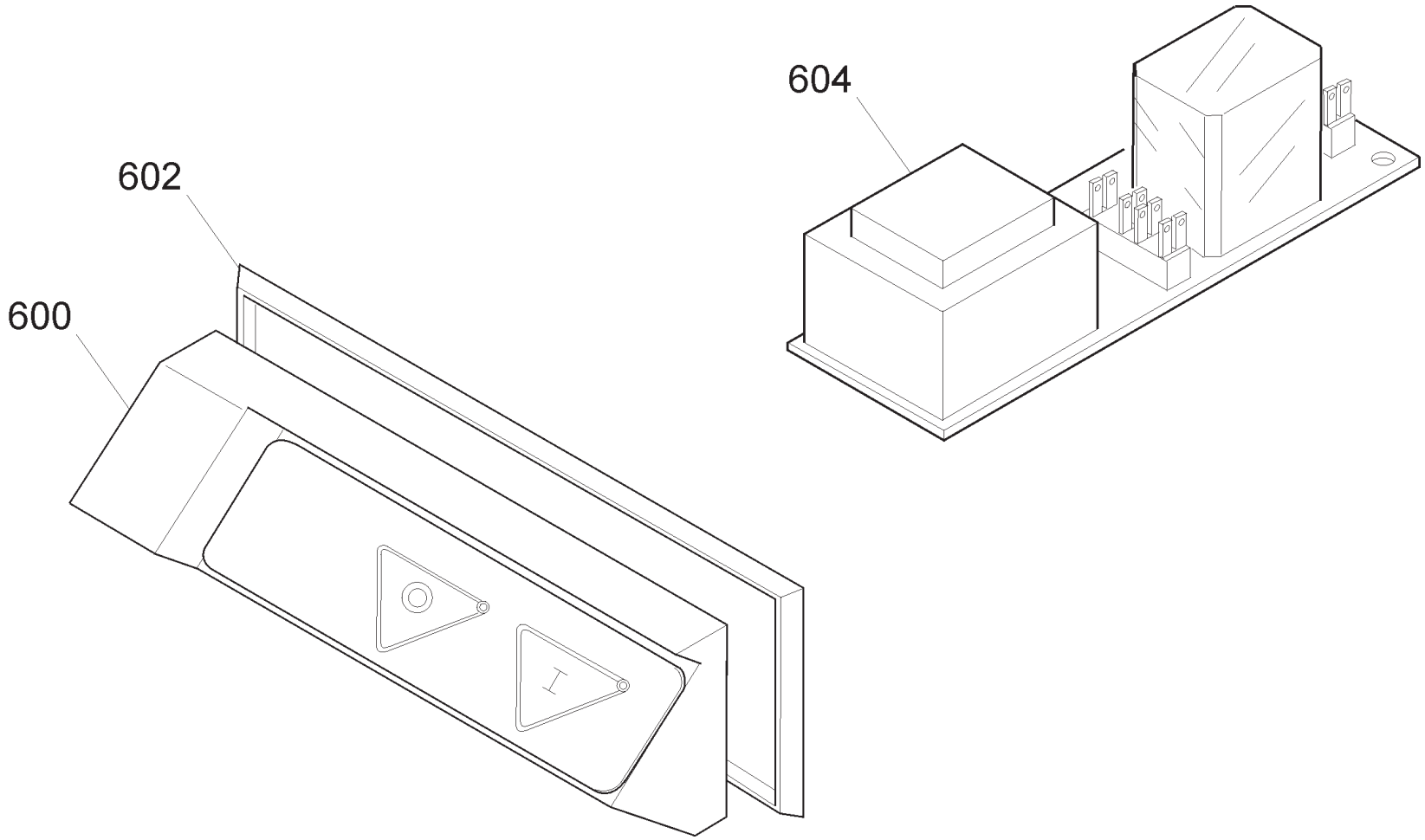
604
602
600

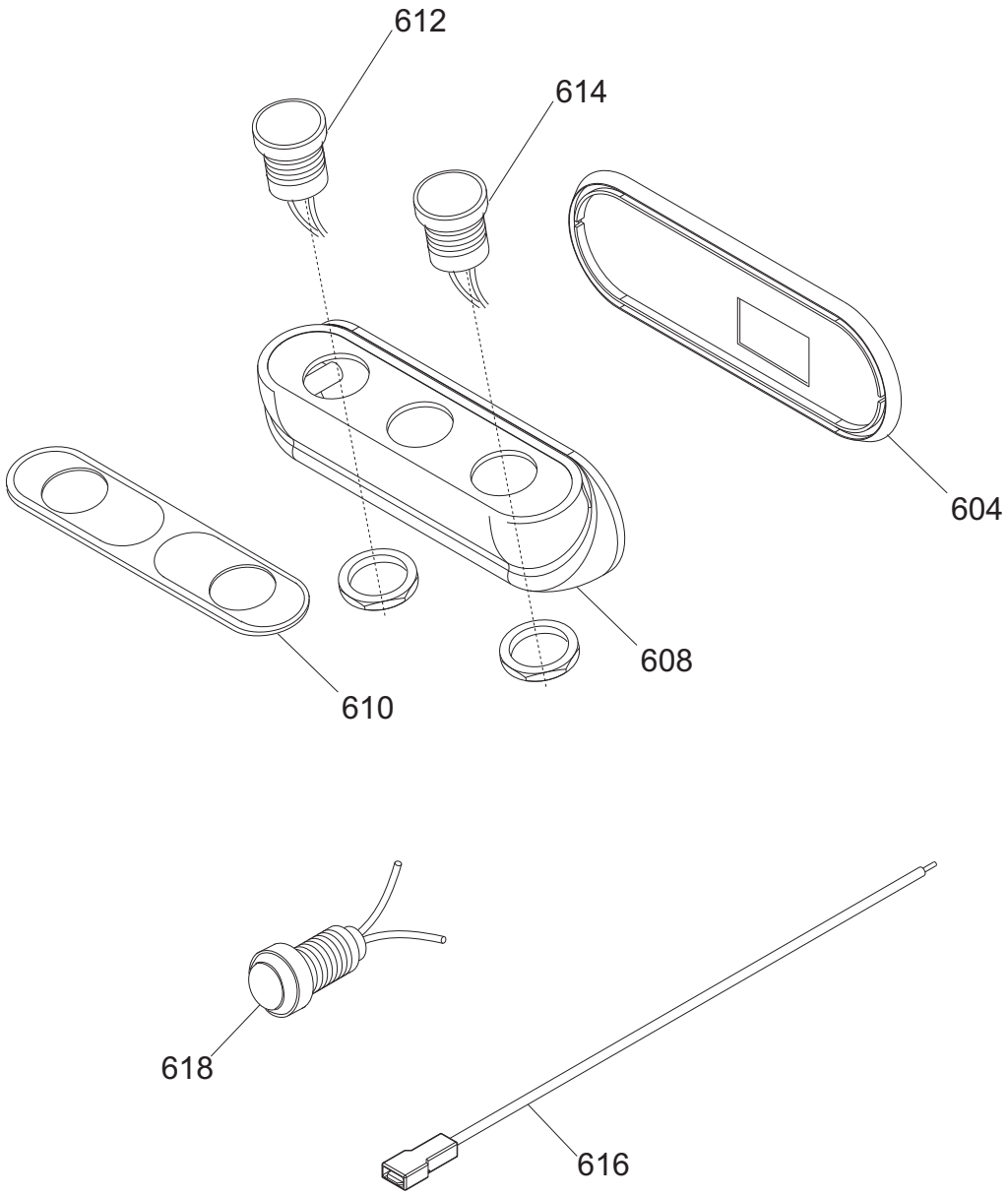
612
614
604
608
610
618
616

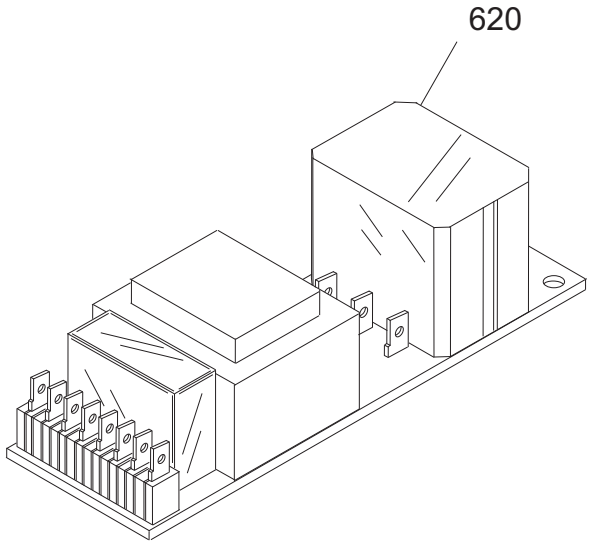
620

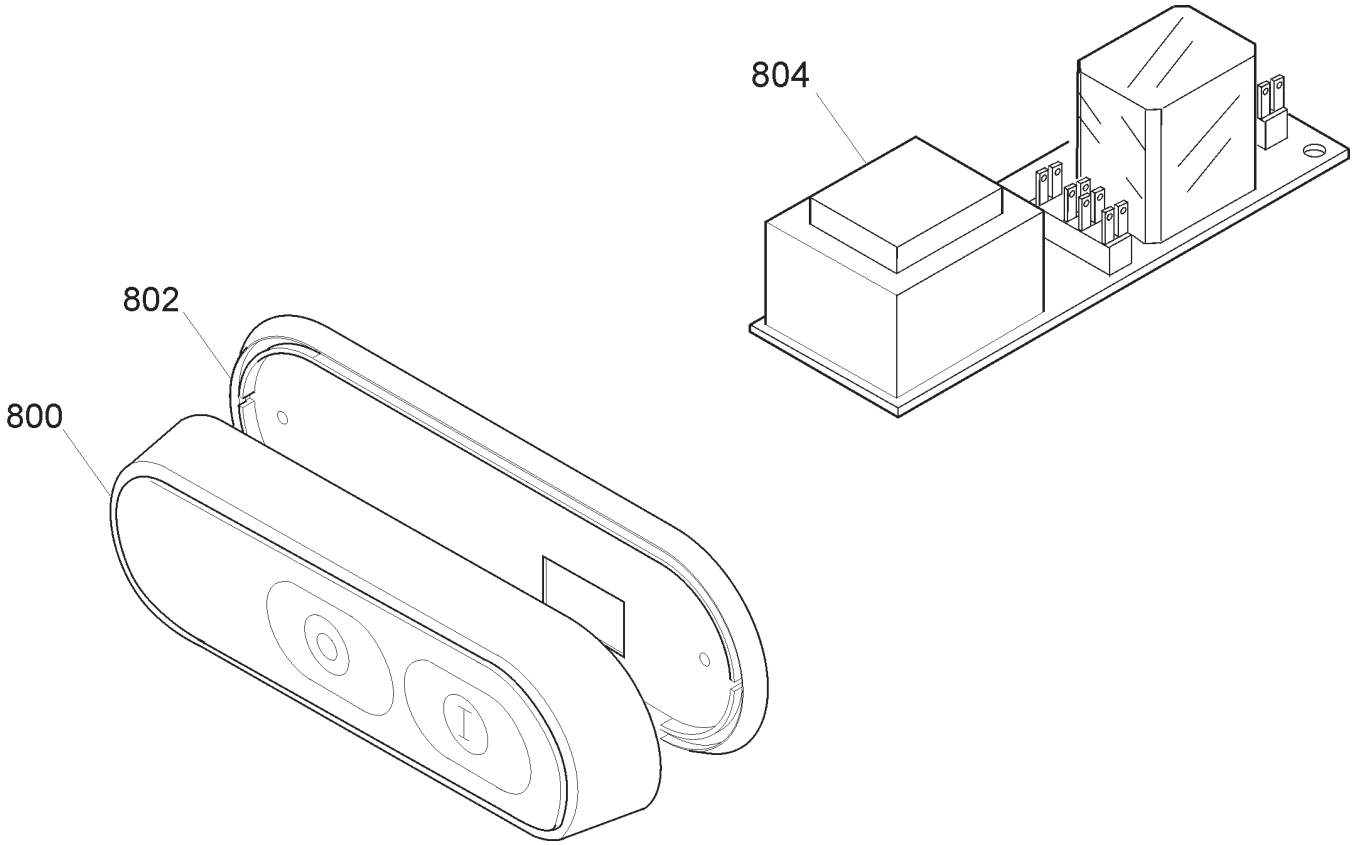
804
802
800

Pulsantiera AUTOMATICA 330 CE - until 1999 TAV. UNICA

Riferimento	Nome prodotto	Codice
800C	CORPO PUL.BIANCA NEUTRA MONTATA	19702022
800B	CORPO PUL.BLU NEUT.MONT.NO GUAR	19702021
800A	CORPO PUL.NEUTRA MONT.NO GUARNIZIO	19702004
802	GUARNIZIONE PULSANT.NEUTRA TONDA	19563034
804B	CIRCUITO DI POT.RIP.220-380 TF	19411008
804A	CIRCUITO DI POTENZA TUV 220 MN	19411007
600	CORPO PUL.GRANDE MONT.NO GUARNIZIO	19702002
602	GUARNIZIONE PULSANT.GRANDE SRM	19563032
604B	CIRCUITO DI POT.RIP.220-380 TF	19411008
604A	CIRCUITO DI POTENZA TUV 220 MN	19411007
-	CORPO PUL.OPERA MONTATA NO GUAR	19702034
604	GUARNIZIONE PULSANT.NEUTRA TONDA	19563034
608	SCATOLA PULSANTI OPERA	19563123
610	MASCHERINA X PULSANTIERA OP/NEUT.IT	19420164
612	PULSANTE NERO NO	19410140
614	PULSANTE BIANCO NO	19410142
616	CAVETTO PROLUNGA LAMPADA SPIA	19410750
618/24	SPIA UNIFICATA 24 V	19410408
618	SPIA UNIFICATA 220-380 VOLT	19410406
620/24	SCHEDA DI POTENZA 24 V	19411009
620TF	SCHEDA POT.LED SID 230/400	19411000.12
620MN	SCHEDA POT.LED SID 110-230 OM.UL CB	19411102
2	CASSA SG 300-330 OSSIDATA	19510107
6	PARALAMA 330 RIGHE FILANTI OSSIDATO	195102086
8	POMELLO PARALAMA _ LAV	19021110
14	QUADRETTO PARALAMA 250-330	19530905
16	LAMA 330 - 57/4/270 NAZ. F.ESTR.	18330574270F
16T	LAMA 330 - 57/4/270 TEFLON. F.ESTR.	18330574270TF
18	AN.PR.LAMA 330 GRAV. DAL 96	19513008
24	CINGH.PIAT.SG 300 TB2 380 X 10	19310207
32	TIRANTE PARALAMA SG 300-330	19530507
34	POM. TIR.PARAL.300-370 M8 5 LOBI	19562504
36	PARAFETTA ALLUMINIO 300 CE	19531007
38	VITE ZIGR.M5 PARAF.MRR BULTH	19335014
40	VELA SG 330 ESTRUSA CE OSSIDATA	195103E08C
42	PIASTR.RINF.SUP.VELA G.300-330	19520115
46	PROTEZIONE SUPP. VELA 300	SM504423
48	GUARN. COPER.SUP.VELA AFF 300	19563038
54	VITE BLOCC.VELA TI 8 X 30 AF 300	19334004
56	RONDELLA X VELA 300-330 SVASAT	19346009
58	SUP.VELA SG 300-330 F.AL 98	19510707
62	PARA ACQUA GRANDE	19563002
64	MOVIMENTO VELA SG 300-330 LAVORATO	19500107
65	FUNGHETTO MOVIMENTO D8,5XHT2	19563201
66	PIASTRINA MOV. 300-330 ZINCATA	19540607
72	GRANO BRONZINA MOVIMENTO M6X18	19335040
74	BOCCOLE BRONZO 19.22.20 PC032 MOVIM	19324005

78	MOLLA MOVIMENTO VELA UNIFICATA	19390205
80	PERNO MOV. VELA SG 250-370	19530705
90	RULLINO MOVIMENTO AFF. GRAV.CE	19336066
92	CAMMA GMM 300-330 CE LAVORATO	19563510
96	RONDELLA ONDULATA 19	19342006
97	TUBETTO OLIATORE 300-330	19553007
100	GHIERA DISTANZIALE MAN.NUMERAT	19562410
102	MANOPOLA NUMERATA GRANDE GH.30 BIZ.	19562406BZ
116	MANOPOLA PRIG. AFFIL. M8 6 LOBI	19562602
118	VITE M8 X 34,5 PER ESTRATTORI	19335090
120	DISCO ESTRATTORE LAMA PER 330	19702510
124	MOLLA BARRA TONDA 300-330 SG	19390107
126	PIASTRINA TEMPR. 300-330	19530807
128	BARRA QUADRA 300-330 ZINCATA	19540107
132	VITE T.26 BARRA TONDA	19335002
134	MOLLA BARRA TONDA 300-330 SG CE	19390117
136	BARRA TONDA CARR.22X495 300-330	19530607
202	PIAST. SGANCIO FILET.AFF.CE	19533200
204	PIAST. SGANCIO CARR. 300-330 CE	19533212
206	PUNTALE SGANCIO 300-385 CE	19565001
208	PERNO PER SGANC. 300-370 CE	19534035
210	BOCCOLA AUTOLUBR.22.25.30	19324106
212	CARRELLO 300-330 AUT.CE LAVORATO	19500517A
216	TUBO+QUAD SGANCIO AFF. AUTOM.	19541760
226	BUSSOLA FERMA MOLLA SGANC.AUT	19534040
228	MOLLA MOVIMENTO VELA UNIFICATA	19390205
230	MANOPOLA SGANCIO AUT.MF 40 N 6	19562920
236	CUSCINETTO CARR. 6000 2RS R11	19320154
236	PERNO SGANCIO AUTOMATICA 300-330	19531330
238	PRIGIONIERO 6 X 25 OTTONE	19337002
240	PIASTRINA CARRELLO 300-330 CE	19533007
244	GHIERA FILET.ESTER. 300-330 CE	19534030
246	BUSSOLA FIL.X SGANC.300-330 CE	19534025
248	MOLLA PER SGANCIO 300-370 CE	19390601
250	PERNO CUSCINETTO 250-330	19540805
254	RONDELLA A SPESSORE CUSCINETTO	19346015
256A	MANOP.BLOCCA GAMBO M10X6L X CE	19562802
257	PRIGIONIERO M10 X GAMBO X CE	19336038
258	GAMBO SG 300-330 CE OSSIDATO	19510617
259	BUSSOLA INOX GAMBO 300 SG-PLD	19534020
260	MANIGLIA X GAMBO SAGOMATA	19562806
261	BUSS.FRES FERMA MAN.300-370 CE	19534016
264	PIATTO CE 300-330 OSSIDATO	19510422
268	GOMMINO PARAC.D14MM LNR 350/385	19560102
270	ASTINA PRESSAMERCE SG 300-330	19530407
274	BOCCOLE AUTOLUBR.12.14.12 DAL 01	19324102
276	PARACOLPO PRESSAMERCE POST.SG TUV	19563211
278	PARAC. P.MERCE G. D8,5XH36	19563206
280	P.MERCE SGF 300-330 OSS	19510922
282	DIST.PRES.D14X121 300-370 CE P	19541509

284A	MANOPOLA PRES.MERC.CON FLANG.X CE	19562904
286A	DISTANZIALI PARAMANO D.20X31MM	19521603
288	PRIG.MED.AFFIL.PARAMAN.M5 X 47	19336006
294C	P.MANO PIATTO AFFETT. 300-370	19562336
296	POMELLO CAPP.BUSSOLA M5 ZIGRINATI	19562701
298	PROTEZIONE GAMBO AUTOM.300-330	19531700
402	CAPPOTT. 330-370 CE OSSIDATA	19511208C
404	POMELLO CAPPOTTINA A FUNGO	19562702
410	MOLLA PERNO AFF.+SBAV. 300:385	19390309
412	PERNO SBAVATURA 330:370	19540709
414	PARA POLVERE 220:300	19550101
416	MOLA SB.350 D.50 H.8 F.8 MOZ	19300208
424	PERNO AFFILATURA 330:370	19540708
426	PULSANTE AFFILATOIO 330:370	19550208
428	MANOPOLA PRIG. AFFIL. M8 6 LOBI	19562602
430	PRIGIONIERO COLONNINA L=75	19336010
436	COLONNIN.330-350 ALL OSSIDATO	19511108
442	PERNO COL0NNINA FRES.330:370	19540408
450	PRIG. DISTANZ. PARAMAN.M5 X 30	19336003
452	PRIG. LUNGO AFFILATOIO M5 X 63	19336005
456	CORPO AFF. 330:370 LAVORATO	19500208
468	PULSANTE AFFILATOIO 330:370	19550208
470	MOLA AF.330-385 D.48 H.15 F.8 Y10	19300108C.10
626	CONDENSATORE SG300 10UF CODOLO M8	19410307
632	SCATOLA RELAIS	19563111
642A	CAVET.ALIM PULS-PA 205 AFF MN	19410718
642B	CAVET.ALIM PULS-PA 205 AFF TF	19410719
644A	CAVO ALIM.COMP. SUKO CON PA 205	19410530
644B	CAVO ALIM.COMP. TF ITALIANA PA 205	19410536
645	MODULO PER PA 205/X AFF. TRIFASE	19410802
648B	MOTORE 300 TF C.PIATTA 380-50	19400407
662	CAVO MICRO 300-370 AFF.PULSANTIERA	19410703
664	MICRO INTERRUTT.MN X AFFETTATR	19410201
668	PERNO MOTORE 300-330 SG-SV INOX	19540507
670	VITE SENZA TESTA DIN 913 M 8X45 CE	IX2913008045
676	BLOCCH.TIR. MOTORE SG 300-330	19540305
680	COPERCHIO RELAIS	19563112
800	PROTEZIONE INF. AUTOM. 300-330	19531630
802	PIEDINO 275:370 M8	19560202
804	TELAIO IN FERRO AUT 300-330	19541600
812	MANOVELLA RIDUT. AUT 300-330	19541720
814	CHIAVETTA 5 X 5 X 45 AUT. 300	19365010
820	RID.AUT.VF 30 F1 40 P63 B14 B3	19401800
830	MOTORE A.GR.63 4P B14 HP.0,25 230	19401720
834	SPESSORE MANOV. AFF. AUTOM 300	19534043
840	BIELLA CARR.GHIS.AUT 300-330	19541710
848	BARRA TONDA CARR. AUTOM 300-330	19530618
850	CARRELLO GHISA AFF.AUT.300-370	19551500
854	CUSCINETTO BIELLA AUT.626	19320101
860	MANTELLO ACCI.AUT.NORM 300-330	19534110

800	PROTEZIONE INF. AUTOM. 350-370	19531633
802	PIEDINO 275:370 M8	19560202
804	TELAIO IN FERRO AUT 300-330	19541600
810	DISTANZ. X PIEDINO X AUTOM.300	19541515
812	MANOVELLA RIDUT. AUT 300-330	19541720
814	CHIAVETTA 5 X 5 X 45 AUT. 300	19365010
820	RID.AUT.VF 30 F1 40 P63 B14 B3	19401800
830	MOTORE S.GR.63 B14 2900 W.240 180	19401721
834	SPESSORE MANOV. AFF. AUTOM 300	19534043
840	BIELLA CARR.GHIS.AUT 300-330	19541710
848	BARRA TONDA CARR. AUTOM 300-330	19530618
850	CARRELLO GHISA AFF.AUT.300-370	19551500
854	CUSCINETTO BIELLA AUT.626	19320101
860	MANTELLO ACCI.AUT.NORM 300-330	19534110
882	SCATOLA RELAIS	19563111
886-78-76	SCHEDA MOTORE C.C. AUTOM.SUP	19414000
890	COPERCHIO RELAIS	19563112
800	PROTEZIONE INF. AUTOM. 300-330	19531630
802	PIEDINO 275:370 M8	19560202
804	TELAIO IN FERRO AUT 300-330	19541600
812	MANOVELLA RIDUT. AUT 300-330	19541720
814	CHIAVETTA 5 X 5 X 45 AUT. 300	19365010
820	RID.AUT.VF 30 F1 40 P63 B14 B3	19401800
824	QUADRETTO MICRO AUTOMAT.SUP 350/370	19521120
828	MAGNETE PER SENSORE DIAM 6 MN	19410210
830	MOTORE S.GR.63 B14 2900 W.240 180	19401721
834	SPESSORE MANOV. AFF. AUTOM 300	19534043
838	MAGNETE PER SENSORE DIAM 6 MN	19410210
840	BIELLA CARR.GHIS.AUT 300-330	19541710
848	BARRA TONDA CARR. AUTOM 300-330	19530618
850	CARRELLO GHISA AFF.AUT.300-370	19551500
854	CUSCINETTO BIELLA AUT.626	19320101
860	MANTELLO ACCI.AUT.SUPE 300-330	19534120
872	SCHEDA COMAN. AUT.CONTAF.NEW.SERIG	19414023/01
876	POTENZ. SCHEDA C.C.AUT.S CABLATO	19414070
878	MANOPOLA POTENZ. AUTOM.SUPER CE	19562922
880	MASCH.PULS. AUT	19420162
882	SCATOLA RELAIS	19563111
884	SCHEDA CONTAF.AUT.SUP 220 50 (POT)	19414020
886-878	SCHEDA MOTORE C.C. AUTOM.SUP	19414000
890	COPERCHIO RELAIS	19563112