MODULAR
MOD. 90/80 FRG 22
ED. 01-07
TAV. 253.503.02

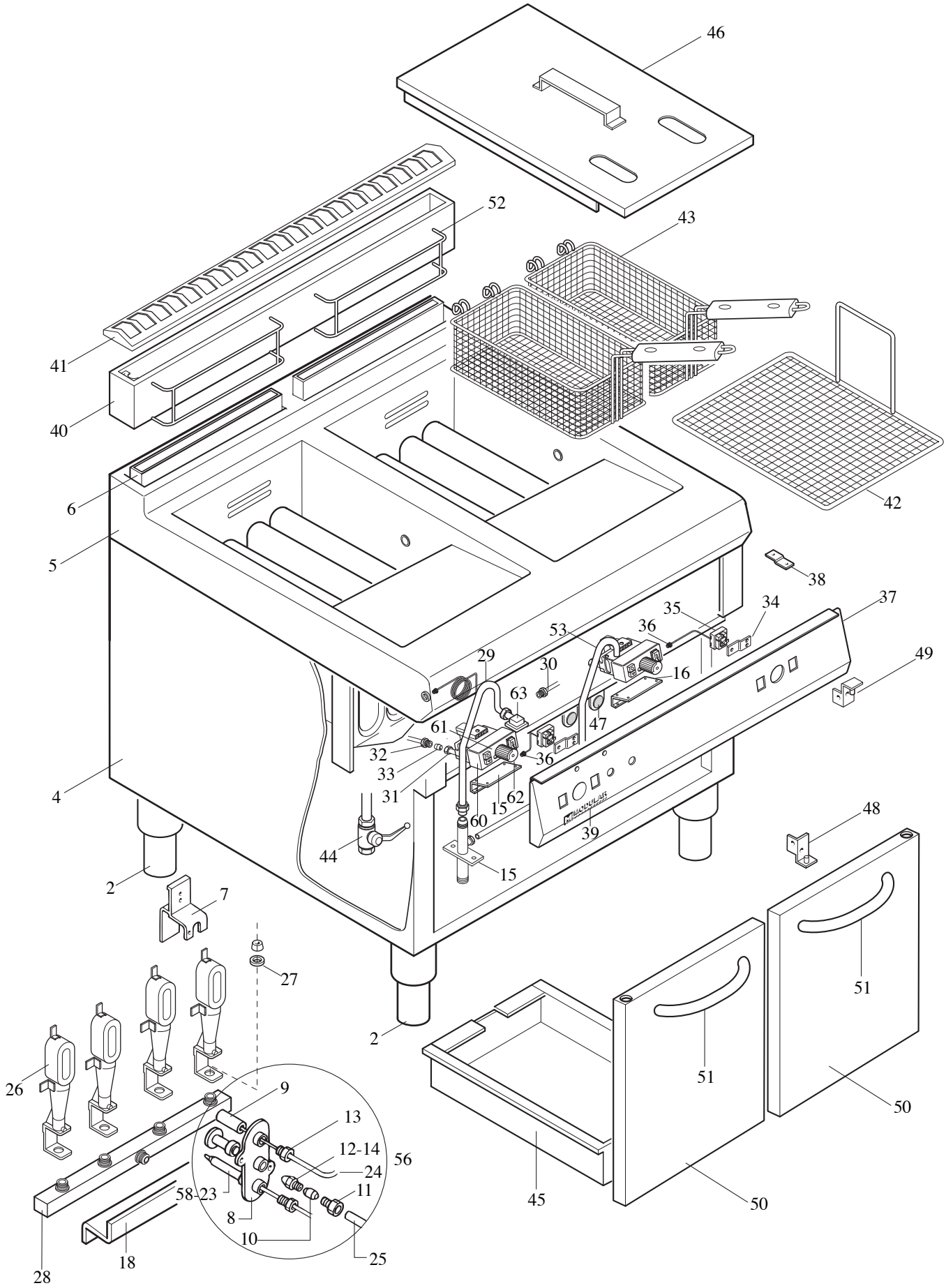

MODULAR

LISTA RICAMBI

cod. 253.504.02

FRIGGITRICE A GAS 22 L.

MOD. 90/80 FRG 22

ED. 01-07

POS.	CODICE	RIF. MODIFICHE	DENOMINAZIONE	PREZZO
2	912.033.00		Piede 2" vite M10	
4	921.001.00		Involucro esterno 90/80	
5	911.997.00	sost. il 911.166.00 dal 01/07/07	Ass. piano vasca 90/80 FRG 22	
6	911.168.00		Ass. camino 90/80 FRG 22	
7	611.244.00		Ass. supporto pilota FRG 13	
8 *	672.042.00		Pilota stampato 3 vie - 0160032	
9 *	672.028.00		Candela tonda M4ST - 0915015	
10*	673.007.00		Bicono D4 (PIL.0160) - 0957014	
11*	673.013.00		Raccordo bicono D4-0958013	
12*	674.051.00		Ugello 0160 MET 3 vie - 0977119	
13*	673.014.00		Raccordo fissaggio candela - 0974037	
14*	674.052.00		Ugello 0160 GPL 3 vie - 0977122	
15	675.067.00		Ass. rampa 65/70 FRGA	
16	922.106.00		Supporto valvola 90/40 FRG	
17	671.025.00		Ass. valvola Minisit a bottone + piezo	
18	922.199.00		Protezione bruciatori FRG 22	
23	672.025.00		Termocoppia TC 2571/06 M9x1xL.500	
24	666.051.00		Cavo accensione L.500	
25	975.080.00		Collegamento pilota valvola 90/40 FRG 22	
26	672.071.00		Bruciatore a torcia verticale	
27	673.024.00		Dado per portaugello M14x1	
28	975.072.00		Ass. rampa portaugelli 90/40 FRG 22	
29	975.061.00		Tubo racc. rampa entr. valv. 90/40 FRG 13	
30	975.081.00		Tubo racc. uscita valv. rampa bruc. FRG 22	
31	673.009.00		Dado per bicono D.12 "PINTOSSI 0907"	
32	673.018.00		Raccordo per bicono D.12-0958025	
33	673.006.00	sost. il 673.008.00 dal 01/07/07	Bicono D.12 "PINTOSSI 0906"	
34	623.048.15	sost. il 623.048.00 dal 01/07/07	Supporto termostato di sicurezza	
35	661.034.00		Termostato sic. a bottone Ego55.10542827	
36	666.004.00		Cavetto per termostato sic. L.550	
37	921.703.00	sost. il 921.120.00 dal 01/07/07	Cruscotto 90/80 FRG 13	
38	623.002.15		Squadretta fiss. cruscotto	
39	250.389.00		Marchio " MODULAR"	
40	911.130.00		Ass. alzatina 90/80 FRG 13	
41	9211097.00	sost. il 911.107.00 dal 01/07/07	Griglia per alzatina 90/80 FRG 13	
42	983.011.00		Filtro per FRG 22	
43	983.014.00		Cestello400x150x140 FRG 22	
44	678.007.00		Valvola a sfera da 1" con leva	
45	925.003.00		Bacinella raccogliolio FRG 22	
46	911.170.00		Ass. coperchio FRG 22	
47	684.014.00		Magnete senza disco RPV30 + dado + R.	

MODULAR

LISTA RICAMBI

cod. 253.504.02

FRIGGITRICE A GAS 22 L.

MOD. 90/80 FRG 22

ED. 01-07

POS.	CODICE	RIF. MODIFICHE	DENOMINAZIONE	PREZZO
48	611.177.00		Ass. cerniera Dx porta SP35 "A"	
49	611.178.00		Ass. cerniera Sx porta SP35 "A"	
50	911.443.13	sost. il 911.443.00 dal 01/07/07	Ass. portina vano 400	
51	9111065.00	sost. il 911.056.00 dal 01/07/07	Ass. maniglia portina vano 900	
52	983.000.00		Ass. griglietta supp. cestini FRG 90	
53	975.062.00		Tubo racc. rampa entr. valv. 90/80 FRG 13	
* 56	672.026.00		Ass. pilota stampato 3 vie metano	
* 56	672.027.00		Ass. pilota stampato 3 vie GPL	
58	672.020.00		Raccordo interrotto per termocoppia	
60	671.026.00		Valvola Minisit c/bulbo	
61	671.028.00		Coperchio con piezo	
62	671.006.00		Manopola Mini nera	
63	671.007.00		Raccordo OR RJ 3/8"	