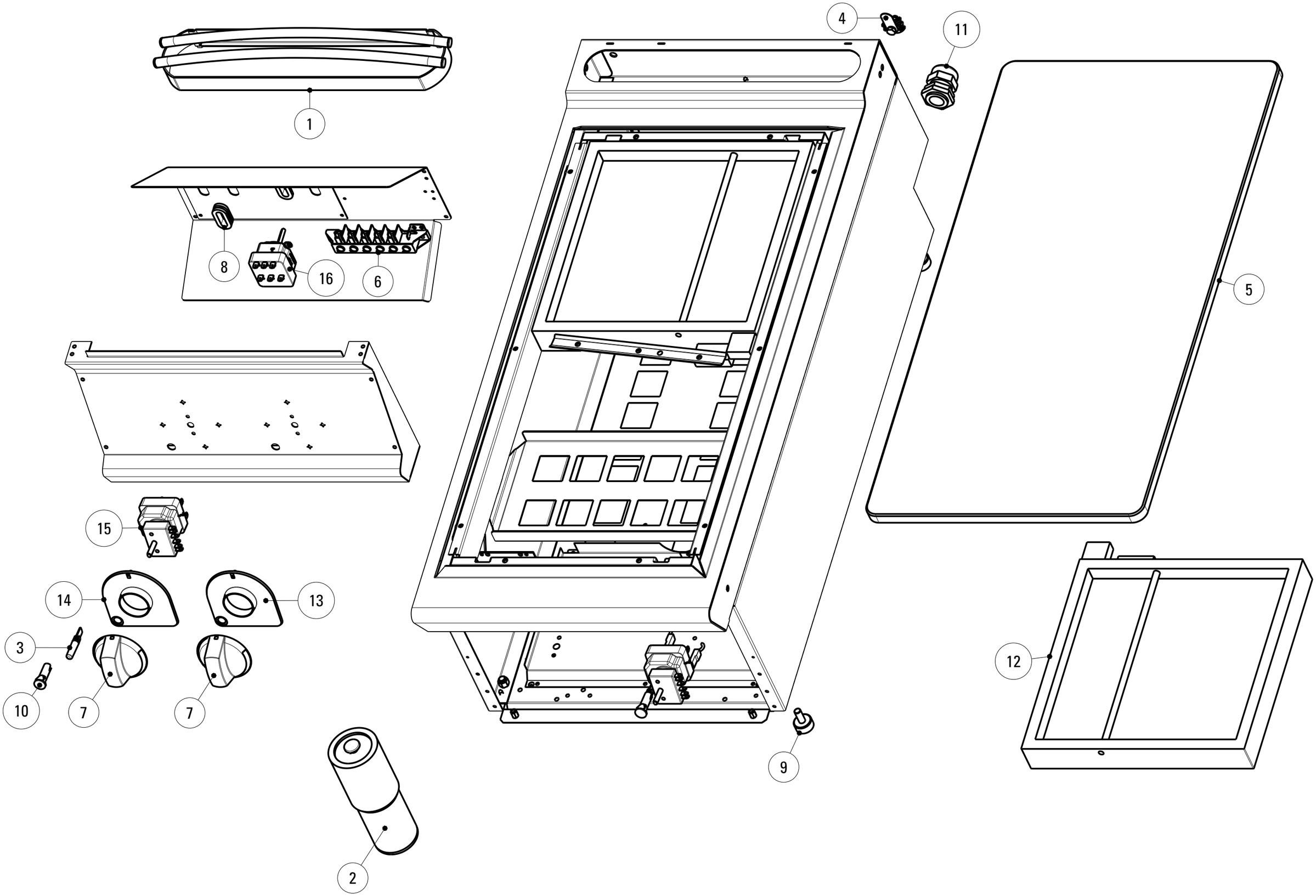

Data stampa | Print date	Codice | Code	Foglio | Sheet	Modelli | Models
30.11.12	*5415.737.00*	*1/1*	*PP4_E9*

Artic./Item	Descrizione/Description	Modello/Model
316123	**PIANO COTTURA "TUTTA PIASTRA" ELETTRICO SU VANO APERTO** **"SINGLE PLATE" FREESTANDING ELECTRIC SOLID TOP**	**PP4FE9**

Cons./Recom.	Pos./Posit.	Ricambio/Replacement			Prezzo/Price List
	01435000	RC01435000	GRUPPO COMANDO RESISTENZE	HEATING ELEMENT CONTROL GR	84,41
	01	RC01361000	CAMINO H25 L9	FLUE H25 L9	103,39
	02	RC01386000	PIEDE 2" C/VITE	FOOT WITH SCREW	20,63
*	03	RC01782000	LAMPADA SEGN.NEON FASTON VERDE 230V	GREEN NEON LAMP 230V	6,09
	04	RC00304000	MORSETTO EQUIPOTENZIALE COMPLETO	EQUIPOTENTIAL CONNECTING BLOCK	6,62
	05	RC02062000	PIASTRA 1/2 MODULO TECNO90	1/2 M PLATE	750,91
	06	RC01521000	MORSETTIERA FV122 V-V	CONNECTING BLOCK	9,70
	08	RC00322000	PASSACAVO OVALE	OVAL FAIRLEAD	4,86
*	10	RC01783000	PORTALAMPADA TRASPARENTE D10	TRANSPARENT LAMP HOLDER D10	5,30
	11	RC01055000	PRESSACAVO PG21 CON DADO	CABLE GLAND WITH NUT	9,16
	12	RC01434000	RESISTENZA 3500W	HEATING ELEMENT	409,78
	13a	RC02064000	SOTTOMANOPOLA EL 1L RETRO NERO	UNDERKNOB RAL7021	7,18
	13b	RC02066000	SOTTOMANOPOLA EL 1L RETRO GRIGIO	UNDERKNOB RAL7001	7,18
	14a	RC02063000	SOTTOMANOPOLA EL 1L FRONTE NERO	UNDERKNOB RAL7021	7,18
	14b	RC02065000	SOTTOMANOPOLA EL 1L FRONTE GRIGIO	UNDERKNOB RAL7001	7,18
	15	RC01795000	TERMOSTATO DI LAVORO PP8E9	WORKING THERMOSTAT PP8E9	112,43
	16	RC01280000	TERMOSTATO DI MASSIMA	LIMITING DEVICE	95,56
	7a	RC02067000	MANOPOLA QSE NERA	BLACK KNOB	9,05
	7b	RC02068000	MANOPOLA QSE GRIGIA	GREY KNOB	9,05

L'azienda si riserva il diritto di apportare ulteriori aggiornamenti senza preavviso. / The data may be updated without prior warning