lamber

Lavastoviglie
Lave-vaisselle
Dishwasher
Geschirrspüler

A240-A250

PARTI DI RICAMBIO
PIECES DETACHEES
SPARE PARTS
ERSATZTEILE

Ed. 09/96

lamber	GRUPPO LAVAGGIO - COMPOSANTS LAVAGE WASH COMPONENTS - WASCHROHR	MOD. A240 A250	TAV. 1 C ED. 09/96

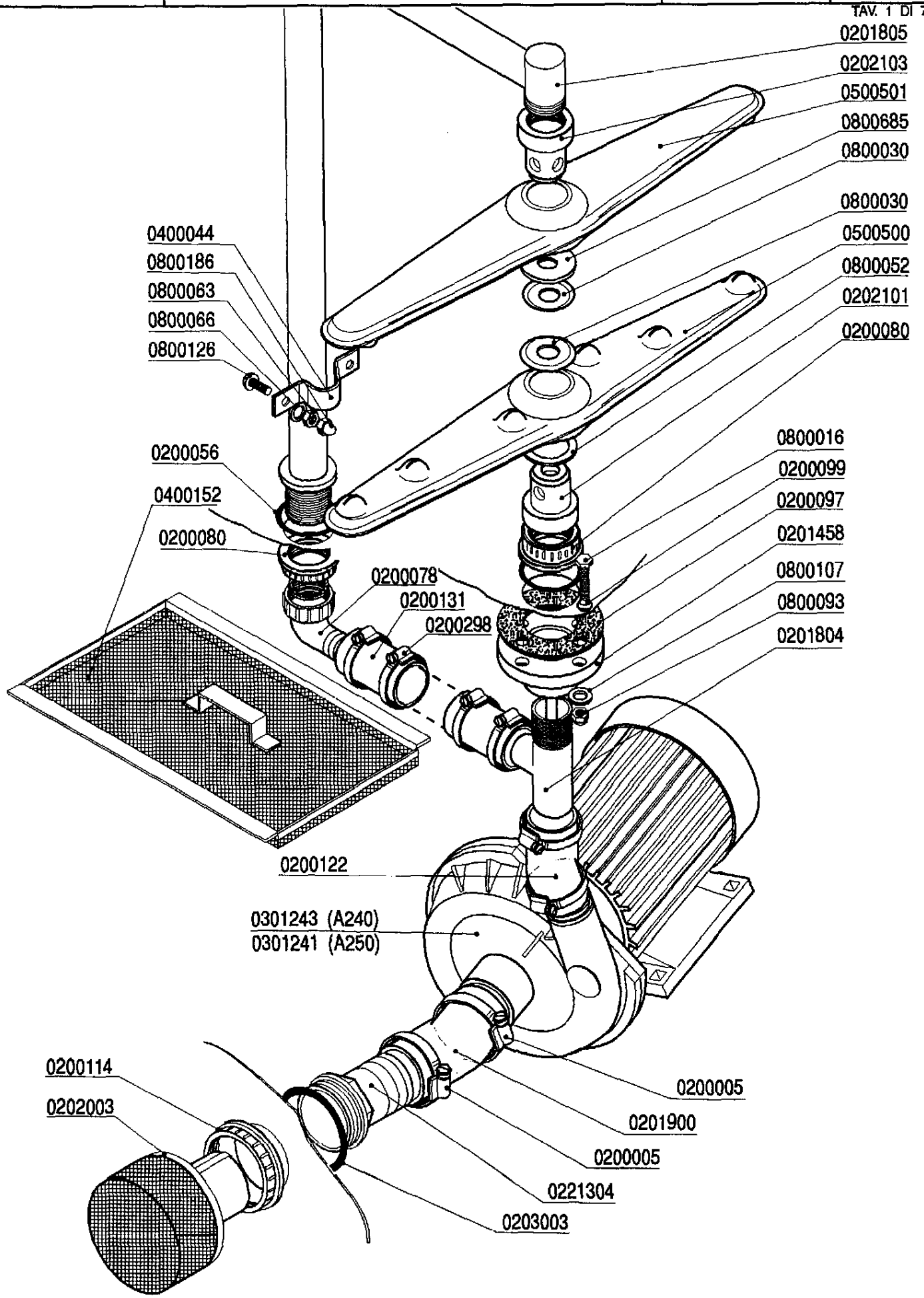

lamber	GRUPPO VASCA - COMPOSANTS CUVE TANK COMPONENTS - WASCHROHR	MOD. **A240** **A250**	TAV. **2 C** ED. 09/96

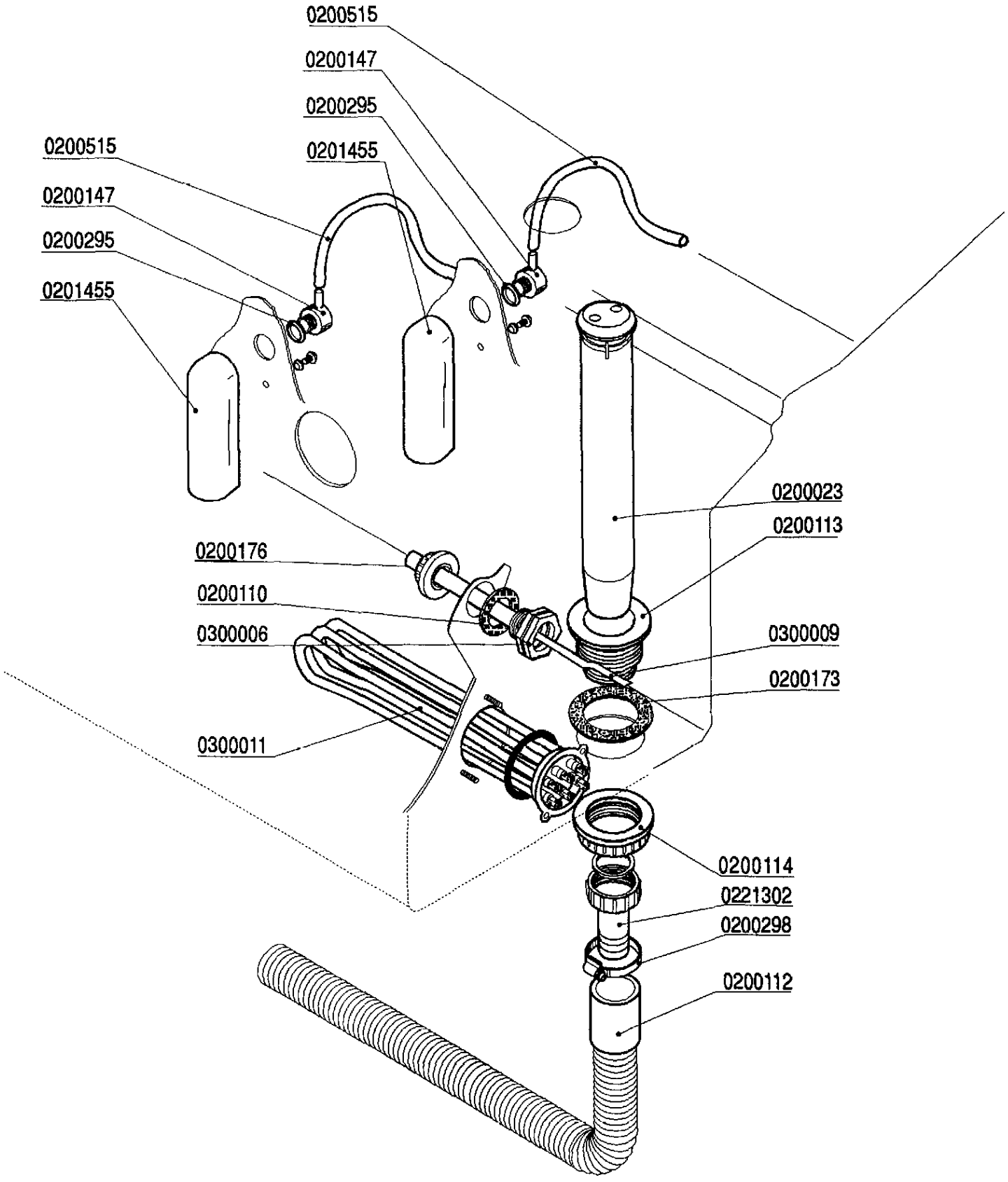

lamber	GRUPPO RISCIACQUO - COMPOSANTS RINCAGE RINSE COMPONENTS - NACHSPÜLROHR	MOD. **A240** **A250**	TAV. **3 C** ED. 09/96

TAV. 3 DI 7

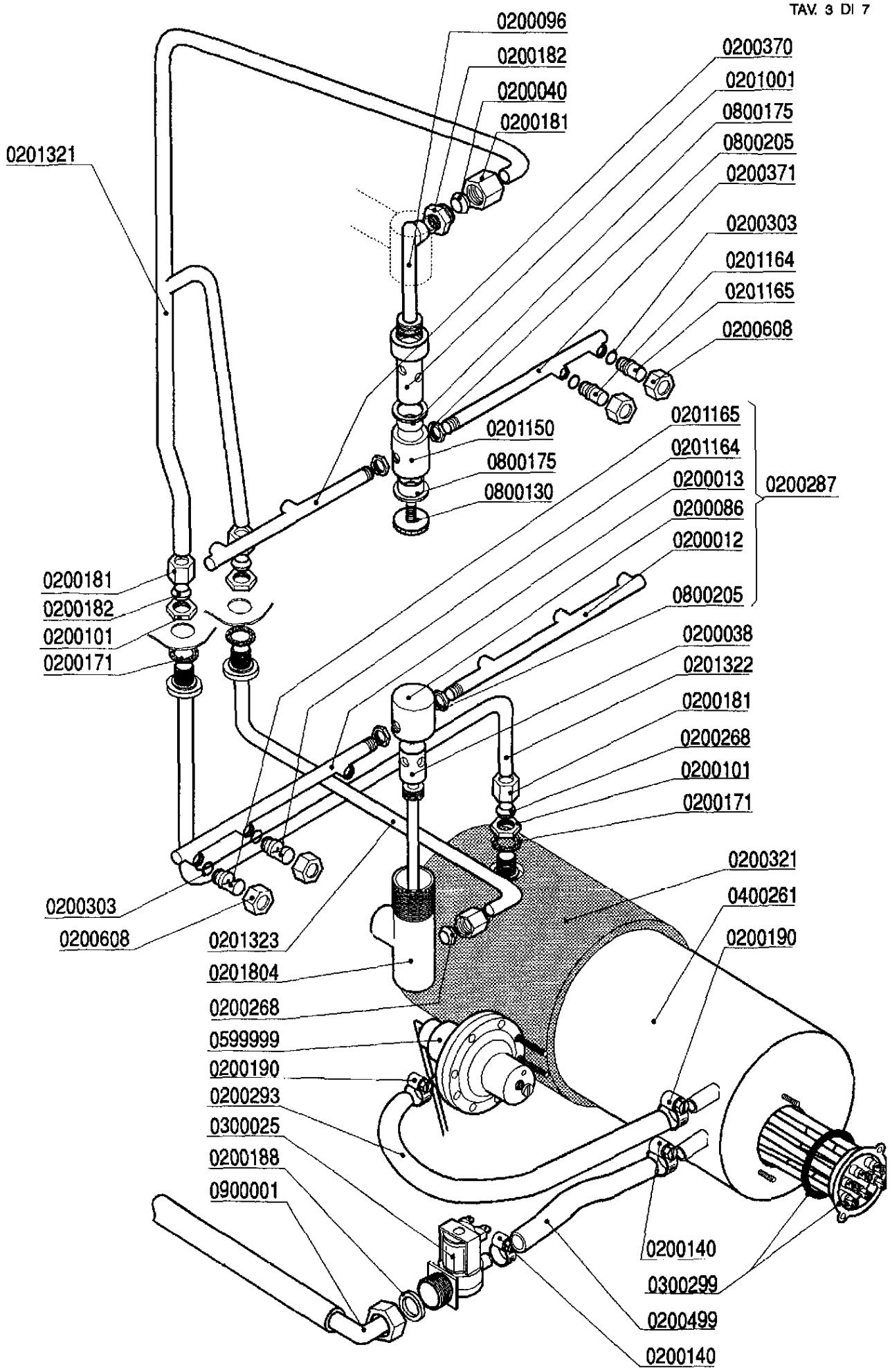

lamber	QUADRO ELETTRICO - TABLEAU ELECTRIQUE CONTROL BOX - ELEKTRO SCHALTTAFEL	MOD. A240 A250	TAV. 4 C ED. 09/96

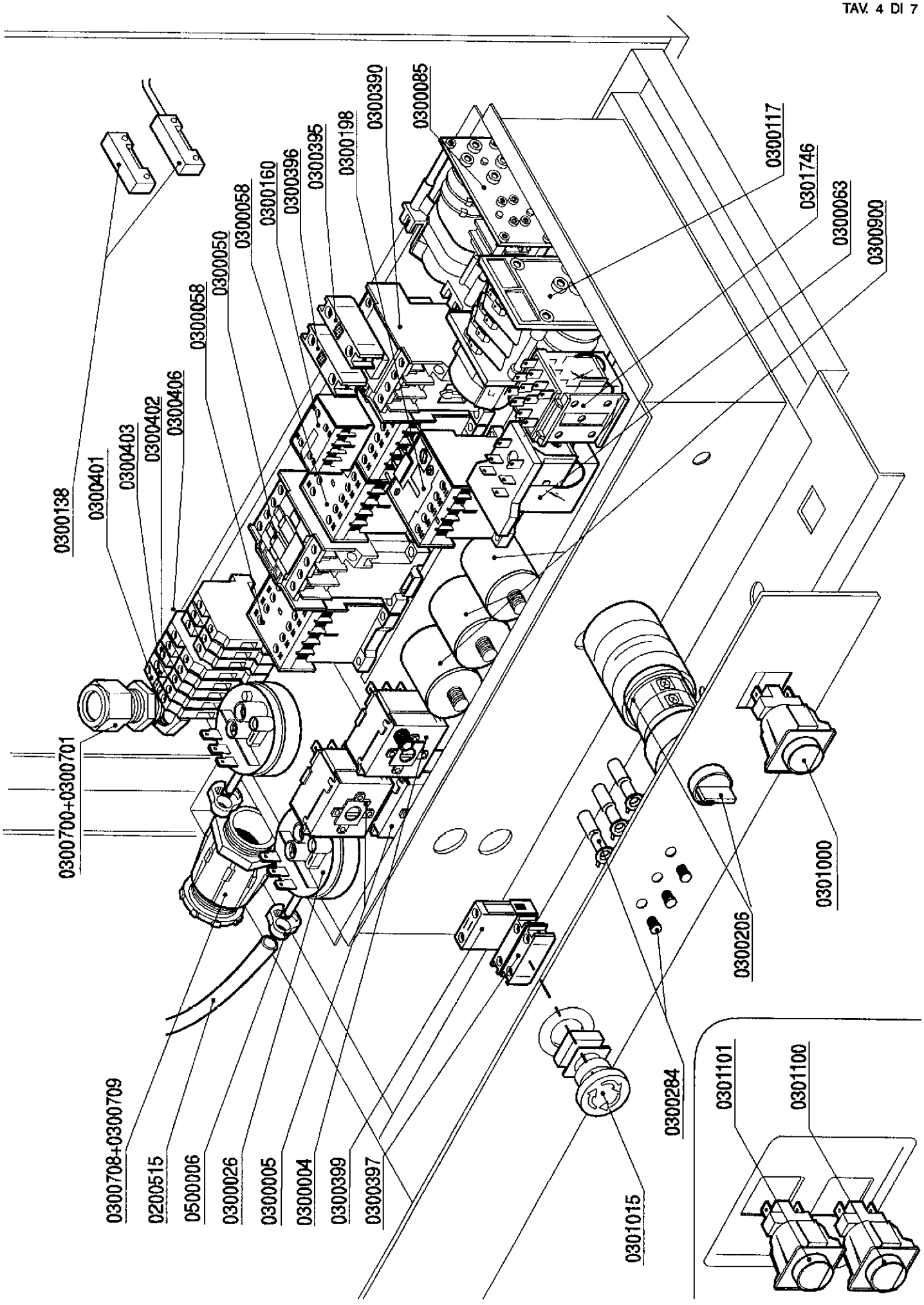

lamber	SOLLEVAMENTO IDRAULICO - SYSTEME HYDRAULIQUE HYDRAULIC SYSTEM - HYDRAULIK SYSTEM	MOD. A200-A210 A240-A250	TAV. 5 C agg. 09/96

TAV.5 DI 7

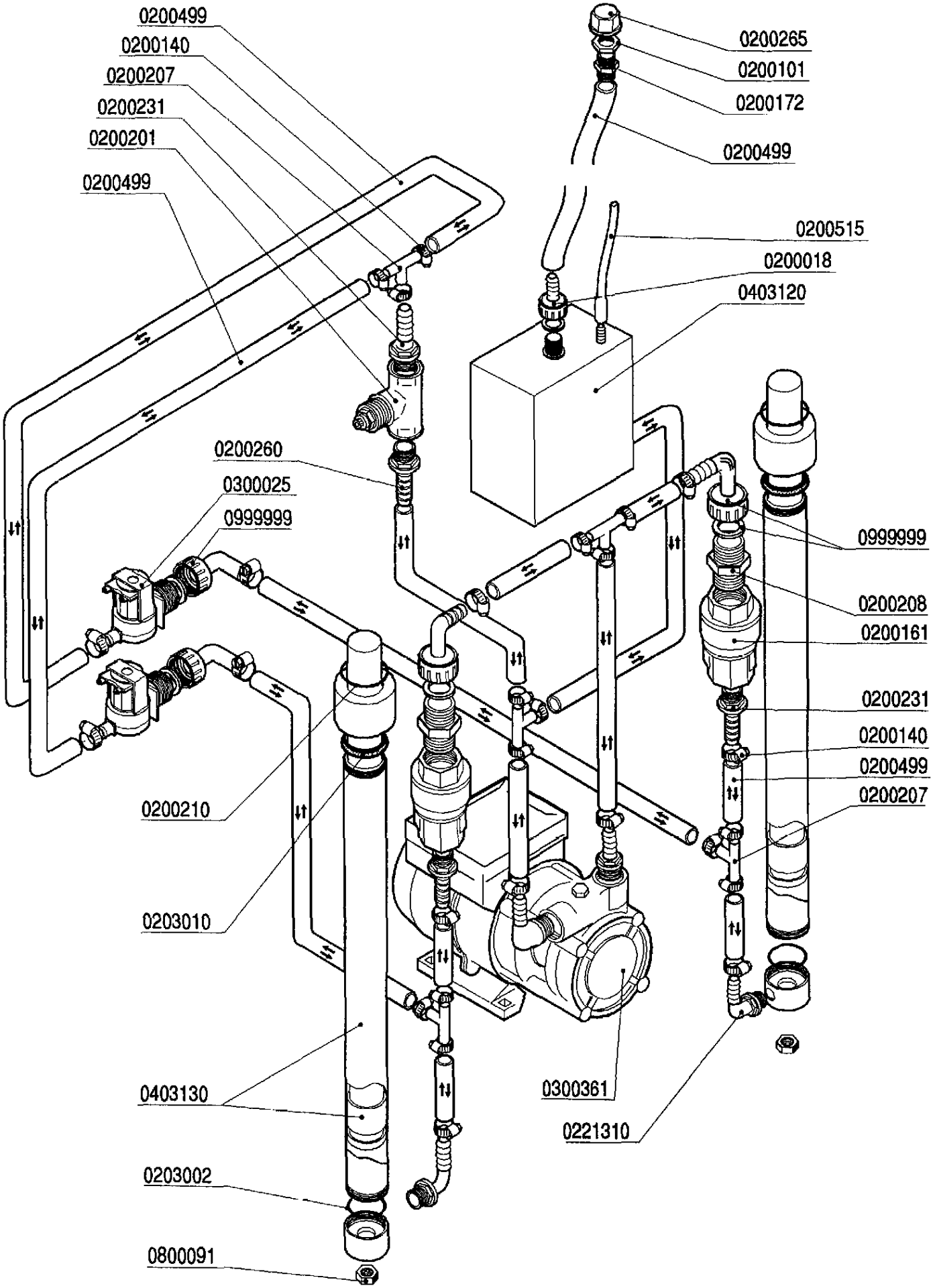

lamber	GRUPPO SOLLEVAMENTO - GROUPE SOULEVEMENT LIFTING COMPONENTS - HÖHENTRIEB	MOD. **A240** **A250**	TAV. **6 C** ED. 09/96

TAV. 6 DI 7

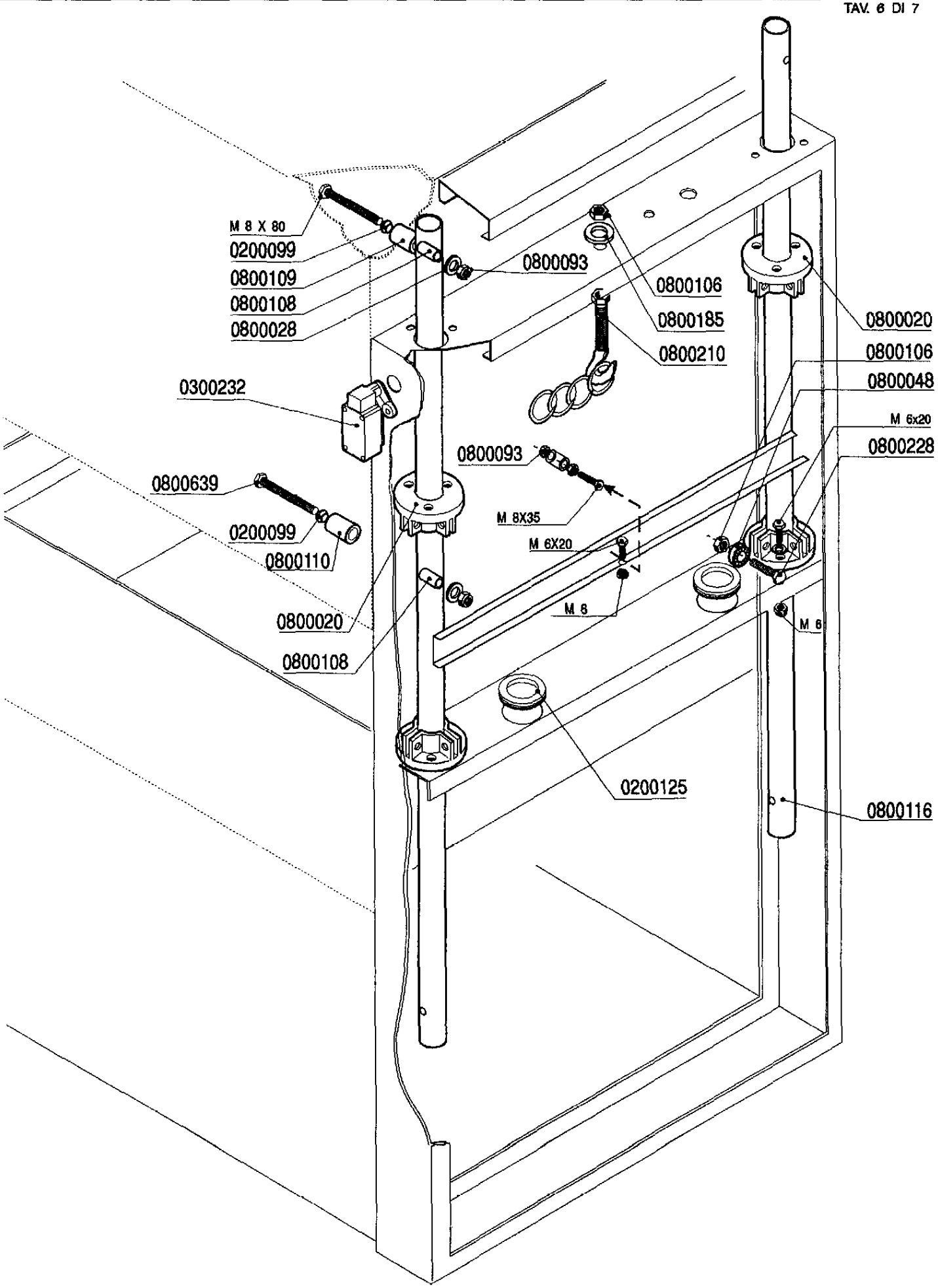

lamber	CARROZZERIA - CARROSSERIE HOOD - KARROSSERIE	MOD. A240 A250	TAV. 7 C ED. 09/96

