LAVA - VAJILLAS

FI - 200

FI - 500

FI - 850

NOVIEMBRE 1976

máquinas lavavajillas industriales

FAGOR INDUSTRIAL

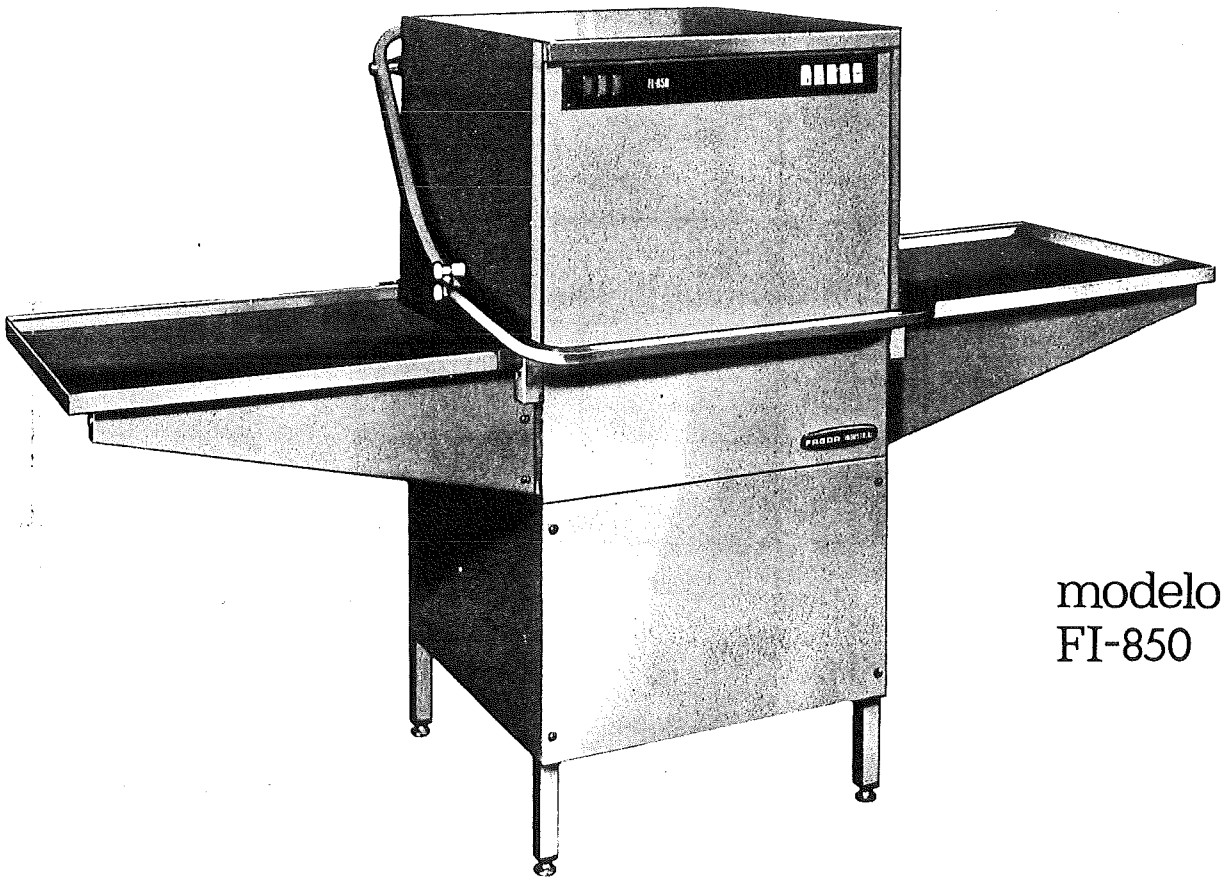

modelo
FI-850

características generales

Las máquinas lavavajillas "FAGOR KREFFT" vienen a solucionar favorablemente su problema de personal al realizar los servicios de lavado más exigentes en un mínimo tiempo.

No solamente se ahorra **personal, agua, productos detergentes y vajilla** (léase roturas), con el servicio de este tipo de máquinas. sino que el aspecto más importante de todos es que los lavados de estas máquinas garantizan en todo momento un servicio altamente **higiénico.**

se reserva el derecho de modificación

características generales

Aspectos funcionales

Su reducido volumen y gran productividad, hacen que las máquinas "FAGOR KREFFT" resuelvan prácticamente el lavado y aclarado de las vajillas en todas las grandes comunidades.

Sencillez de instalación. Puede realizarse la puesta en marcha de las máquinas efectuando únicamente empalmes de agua y electricidad. Su estudiada fabricación hace que las máquinas puedan trabajar sin necesidad de realizar una cimentación anterior.

Conservación. Un tamiz de retención impide la entrada de desperdicios de comida en la bomba. Un dispositivo estudiado evita que los desperdicios de tamaño grande se introduzcan en el desagüe y lo obstruyan.

Programa de lavado y aclarado con funcionamiento automático.

Tres programas de lavado, de regulación individual y de duración diferente, garantizan el perfecto lavado y aclarado de la vajilla.

Totalmente **higiénicas** debido a las altas temperaturas de lavado y aclarado. El lavado principal se realiza a una temperatura de 50° y el aclarado con **agua nueva** a 85° - 90° C.

Aparato de dosificación, incluido en el precio de las máquinas, mezcla en el tiempo de aclarado el detergente especial para secado y abrillantado de la vajilla.

Economía. La estudiada fabricación de su panel de mando con relés y termostatos de control correctamente estudiados, garantizan en estas máquinas un servicio **seguro** y verdaderamente **económico.**

Aspectos constructivos

Bastidor de perfil de acero. Caja exterior y depósitos de lavar en acero al cromo-níquel. Sistemas de lavado en niquelado brillante. Tubería de cobre especial.

Tapa y laterales en acero inoxidable.

Bomba centrífuga de soportes de bronce, directamente acoplada al motor sin prensa-estopas. Junta de estanqueidad automática con anillo deslizante que no necesita atención especial.

otras características

Posibilidades de servicio

Se entregarán a elección del usuario máquinas lavavajillas previstas para su funcionamiento a 220 ó 380 V de tensión.

No obstante, podemos garantizar un rápido cambio en las máquinas, que por una u otra causa, deben de funcionar con otro tipo de red.

Garantía

Un año contra todo defecto de fabricación.

Constructivas

Materiales de primera calidad.

Control

De acuerdo con las normas internacionales.

Seguridad

En todos y cada uno de los elementos calefactores.

Asistencia técnica

Garantizada a través de nuestra extensa red comercial en delegaciones y representaciones.

aclaraciones

Funcionamiento y manejo

Introducir el cestillo con vajilla sucia en la máquina, cerrar la puerta y pulsar el interruptor inscrito con MARCHA. En este instante comienza el ciclo de lavado, totalmente automático. La máquina se encargará de lavar, escurrir y aclarar, quedando la vajilla a los pocos segundos de extraída, esterilizada, seca y brillante.

El comienzo y el final del ciclo lo indica la iluminación y el apagado respectivo del piloto derecho.

Para ciclos posteriores, el gran automatismo de este aparato permite realizarlos como sigue:

Terminado el ciclo, que se percibirá por el apagado del piloto derecho, se abre la puerta sacando el cestillo para quitar la vajilla limpia e introducir la sucia; a continuación, se cierra la puerta y **automáticamente** comienza el nuevo ciclo.

Empalmes

Agua fría: R 1/2" - Agua caliente: R 1/2" - Vaciamiento: R 1 1/2"
Electricidad: Corriente alterna trifásica 220/380 V.

Cestillos con divisiones para la vajilla

(Revestido de material plástico)

El modelo FI/850 lleva dos cestillos para platos, uno universal; utilizando para cubiertos cestillos especiales pequeños de compartimentos, que irán sobre el cestillo universal.

características técnicas

MAQUINAS LAVAVAJILLAS	DIMENSIONES EXTERIORES (en mm)			POTENCIA DE LA INSTALACION ELECTRICA			CAPACIDAD DE LAVADO		BOMBA		Capdad. de la cuba l.	PESO		DIMENSIONES DE LOS CESTILLOS (en mm)		
	Largo	Ancho	Alto	Motor Kw	Tanque lavado Kw	Tanque aclarado Kw	Platos	Tazas	Capdad. l./min.	Presión Atm.		Neto Kg.	Bruto Kg.	Anchura	Altura	Profundidad
Mod. FI-850	1.950	600	1.225	1,7	2,40	6	800	1.200	400	1,2	50	190	235	500	120	380

ESQUEMA DE INSTALACION

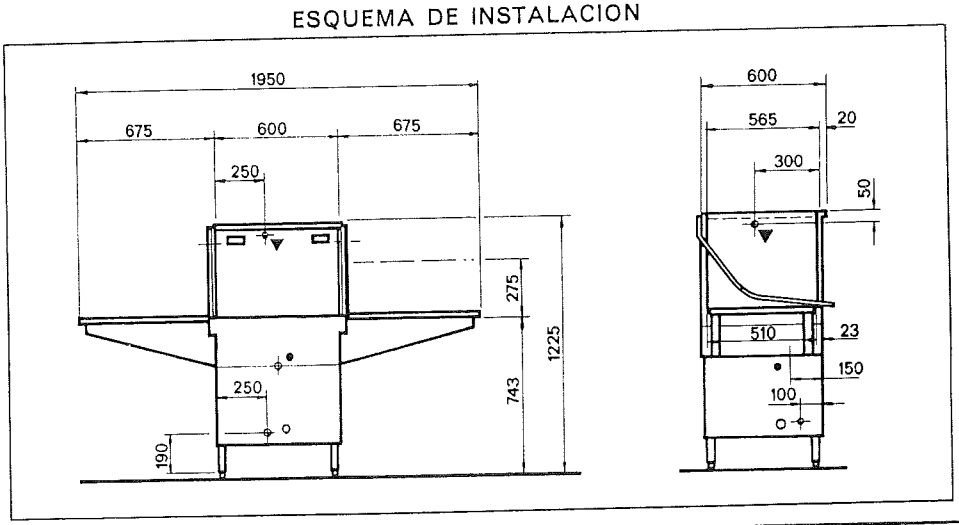

○ Toma para agua. La máquina va provista de un racord estriado de plástico de 15 mm de diámetro exterior

Para la toma de agua se acoplará al racord goma preparada para una presión de 10 Kg/cm² asegurada con una abrazadera.

La presión de la red debe estar comprendida entre 2 y 3 1/2 Kg/cm².

Se aconseja prever una llave de paso en caso de reparación.

● Desagüe de R 1 1/2". (Dispone de salida para soldar tubo de plomo o fijar manguera). Se aconseja igualmente preveer en el desagüe un sifón o bote sifón para evitar malos olores.

▼ Conexión eléctrica a regleta (para 220/380 V.). Es imprescindible que lleve toma de tierra.

Para 220 V. Cable manguera de 3 1/2 x 4 - Fusibles de 35 AT.

Para 380 V. Cable manguera de 3 1/2 x 2,5 - Fusibles de 25 AT.



FAGOR INDUSTRIAL

pone a su disposición una completa gama de artículos para HOSTELERIA, FRIO COMERCIAL Y LAVANDERIA con todo el material necesario para una perfecta instalación.

Nuestra Oficina Técnica le facilitará gratuitamente y sin compromiso, el proyecto adecuado.

Delegaciones, representantes y asistencia técnica en toda España.

Fábrica y oficinas centrales: OÑATE (Guipúzcoa) - Teléfonos 761940 - 41 - 42

máquinas lavavajillas automáticas

FAGOR INDUSTRIAL

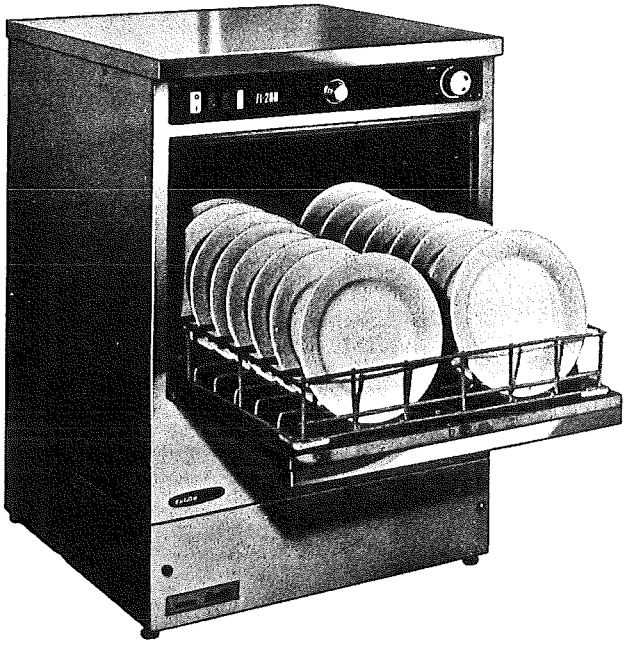

modelo
FI-200

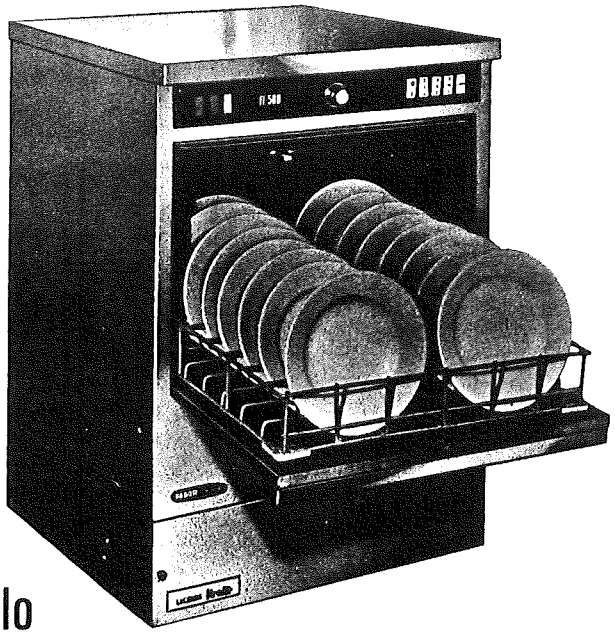

modelo
FI-500

se reserva el derecho de modificación

características generales

Aspectos funcionales

Su reducido volumen y gran productividad, hacen que las máquinas "FAGOR KREFFT" resuelvan prácticamente el lavado y aclarado de las vajillas en bares, cafeterías, salones de té, etc.

Sencillez de instalación. Puede realizarse la puesta en marcha de las máquinas efectuando únicamente empalmes de agua y electricidad. Su estudiada fabricación hace que las máquinas puedan trabajar sin necesidad de realizar una cimentación anterior.

Conservación. Un tamiz de retención impide la entrada de desperdicios de comida en la bomba. Un dispositivo estudiado evita que los desperdicios de tamaño grande se introduzcan en el desagüe y lo obstruyan.

Programa de lavado y aclarado con funcionamiento automático.

Totalmente **higiénicas** debido a las altas temperaturas de lavado y aclarado.

Aparato de dosificación, incluido en el precio de las máquinas, mezcla en el tiempo de aclarado el detergente especial para secado y abrillantado de la vajilla.

Economía. La estudiada fabricación de su panel de mando con relés y termostatos de control correctamente estudiados, garantizan en estas máquinas un servicio **seguro** y verdaderamente **económico.**

Aspectos constructivos

Bastidor de perfil de acero. Caja exterior y depósitos de lavar en acero al cromo-níquel. Sistemas de lavado en niquelado brillante. Tubería especial.

Base, tapa y laterales en acero inoxidable.

Bomba centrífuga de soportes de bronce, directamente acoplada al motor sin prensa-estopas. Junta de estanqueidad automática con anillo deslizante que no necesita atención especial.

otras características

Posibilidades de servicio

El modelo FI-200 se suministra en 220 V monofásico y el modelo FI-500 se entregará a elección del usuario para su funcionamiento a 220 ó 380 V de tensión.

Garantía

Un año contra todo defecto de fabricación.

Constructivas

Materiales de primera calidad.

Control

De acuerdo con las normas internacionales.

Seguridad

En todos y cada uno de los elementos calefactores.

Asistencia técnica

Garantizada a través de nuestra extensa red comercial en delegaciones y representaciones.

aclaraciones

Empalmes

Agua fría: R 1/2" - Agua caliente: R 1/2"
Vaciamiento: R 1/2".
Electricidad: Corriente alterna trifásica 220/380 V, para el modelo FI-500 y 220 V, monofásico, para el modelo FI-200.

Cestillos con divisiones para la vajilla

(Revestido de material plástico).

Modelo	Dimensiones exteriores en mm			Potencia de instalación en Kw			Potencia máxima en funcionamiento Kw	Capacidad lavado		Bomba		Capacidad de la cuba l.	Dimensiones de cestillos en mm			Peso sin embalaje kg.
	Largo	Ancho	Alto	Motor	Tanque lavado	Tanque aclarado		Platos	Tazas	Capacid. l/min.	Presión Atm.		Largo	Ancho	Alto	
FI-200	600	600	850	0,32	2,8	2,8	3,12	200	360	175	0,5	36	500	500	85	68
FI-500	600	600	850	0,70	2,8	6	9,5	500	900	400	0,6	36	500	500	85	72

ESQUEMA DE INSTALACION **FI-200**

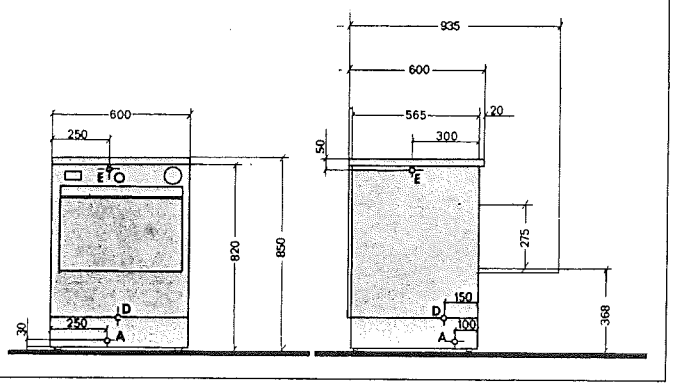

ESQUEMA DE INSTALACION **FI-500**

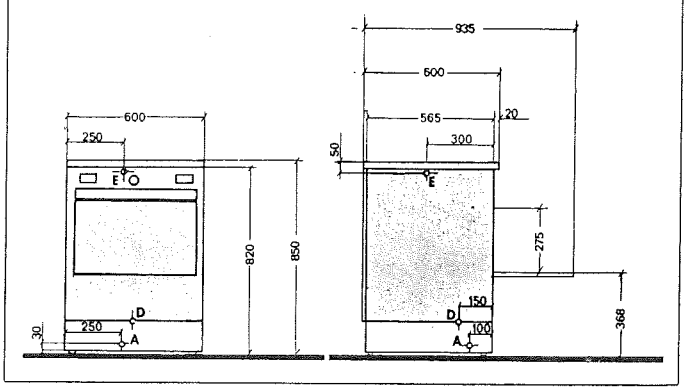

FAGOR INDUSTRIAL

pone a su disposición una completa gama de artículos para HOSTELERIA, FRIO COMERCIAL Y LAVANDERIA con todo el material necesario para una perfecta instalación.

Nuestra Oficina Técnica le facilitará gratuitamente y sin compromiso, el proyecto adecuado.

Delegaciones, representantes y asistencia técnica en toda España.

Fábrica y oficinas centrales: OÑATE (Guipúzcoa) - Teléfonos 7819 40 - 41 - 42

FI-200

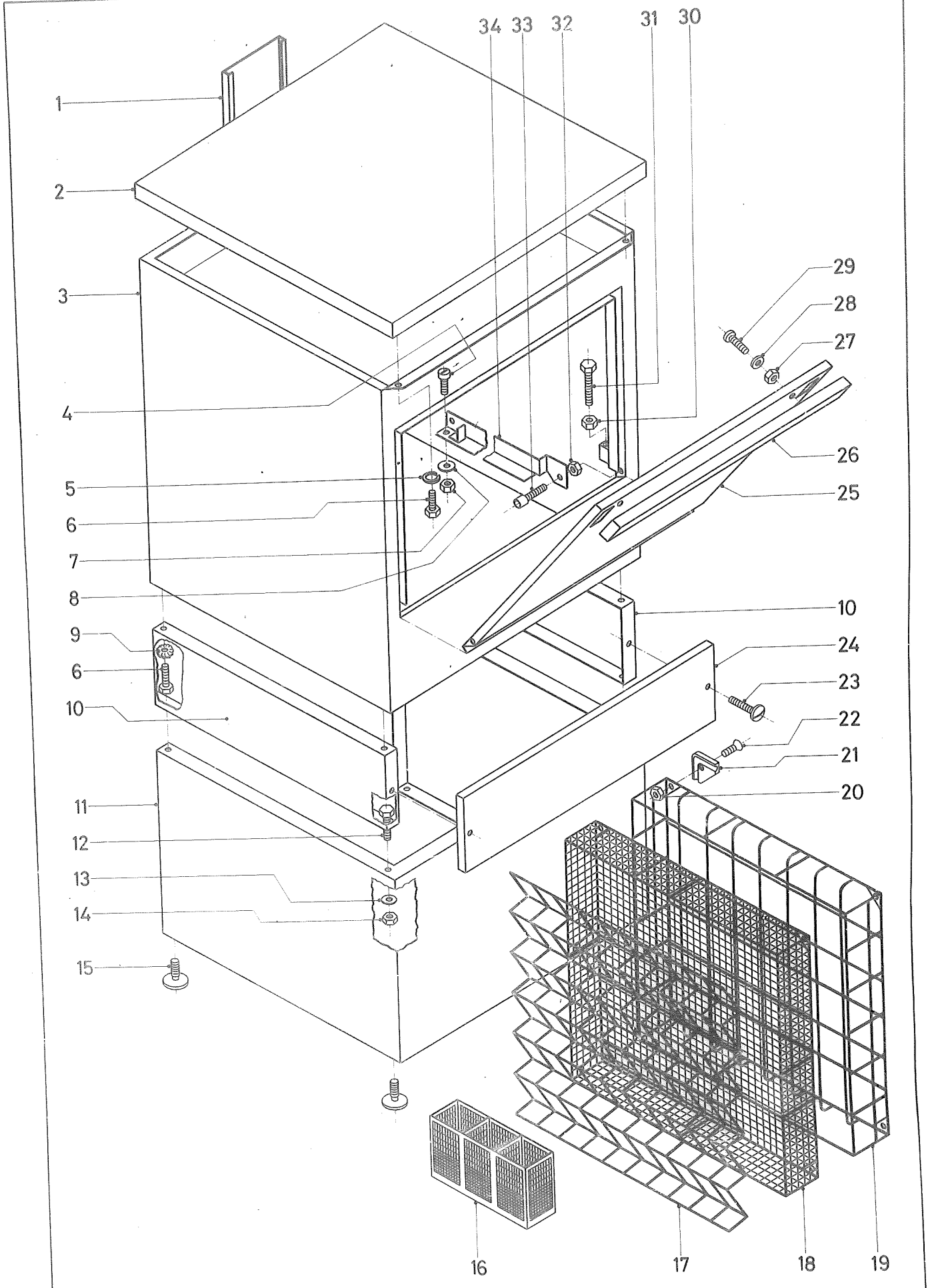

Nº PLANO	FIRMA	FECHA		APARATO	LAMINA
A-104		X-76	FAGOR INDUSTRIAL, S.Coop.	LAVA-VAJILLAS 200 Y 500	1

33300 Jauregui-Elgoibar

CONCEPTO: DESPIECE EXTERIORES | Lámina N.º 1 | Hoja n.º 1

N.º plano A - 104 | Aparato: LAVAVAJILLAS FI-200

N.º Orden	N.º Referencia	Denominación	Modelos y cantidad de piezas por Modelo: FI-200					
1	Z-700210	Cubierta cables completa	1					
2	Z-700440	Tapa completa	1					
3	Z-700300	Caja completa	1					
4	73-25-41	Tornillo cilíndrico M-5x18 DIN-84	2					
5	1090	Arandela muelle A-8 DIN-127	2					
6	Q-012053	Tornillo exagonal M-8x20 DIN-933	6					
7	Q-162030	Tuerca exagonal M-5 DIN-934	4					
8	1124	Arandela 16x6 x1,2	2					
9	Q-242050	Arandela abanico A-8	4					
10	Z-700110	Armazón base soldado	1					
11	Z-709510	Peana completa	1					
12	Q-012063	Tornillo exagonal M-10x20 DIN-933	4					
13	Q-232060	Arandela plana A-10 DIN-125	4					
14	Q-162060	Tuerca exagonal M-10 DIN-934	4					
15	Z-700122	Pata	4					
16	V-1095	Cestillo cubiertos	12					
17	74-55-00	Suplemento tazas y vasos	1					
18	Z-705320	Cestillo universal completo	1					
19	Z-705310	Cestillo platos completo	1					
20	Q-162030	Tuerca exagonal M-5 DIN-934	8					
s/n	Q-242030	Arandela abanico A-5 DIN-6798	8					
21	Z-705331	Patín	8					
22	Q-042032	Tornillo avellanado M-5x15 DIN-63	8					
23	Z-702902	Tornillo aplastado	2					
24	Z-702901	Panel frontal	1					
25	Z-700510	Puerta	1					
26	Z-700521	Asa puerta	1					
27	Q-162030	Tuerca exagonal M-5 DIN-934	2					

33300 Jauregui-Elgoibar

CONCEPTO: DESPIECE EXTERIORES | Lámina N.º 1 | Hoja n.º 2

N.º plano A-104 | Aparato: LAVAVAJILLAS FI-200

N.º Orden	N.º Referencia	Denominación	Modelos y cantidad de piezas por Modelo: FI-200					
28	3633	Arandela dubo A-5 (Nylón)	2					
29	Q-062031	Tornillo alomado M-5x10 DIN-85	2					
30	Q-162040	Tuerca exagonal M-6 DIN-934	2					
31	Q-012046	Tornillo exagonal M-6x40 DIN-933	2					
32	Q-162050	Tuerca exagonal M-8 DIN-934	2					
33	Q-052053	Tornillo eje puerta M-8x20 DIN-912	2					
34	Z-705110	Rail derecho completo	1					
s/n	Z-705120	Rail izquierdo completo	1					

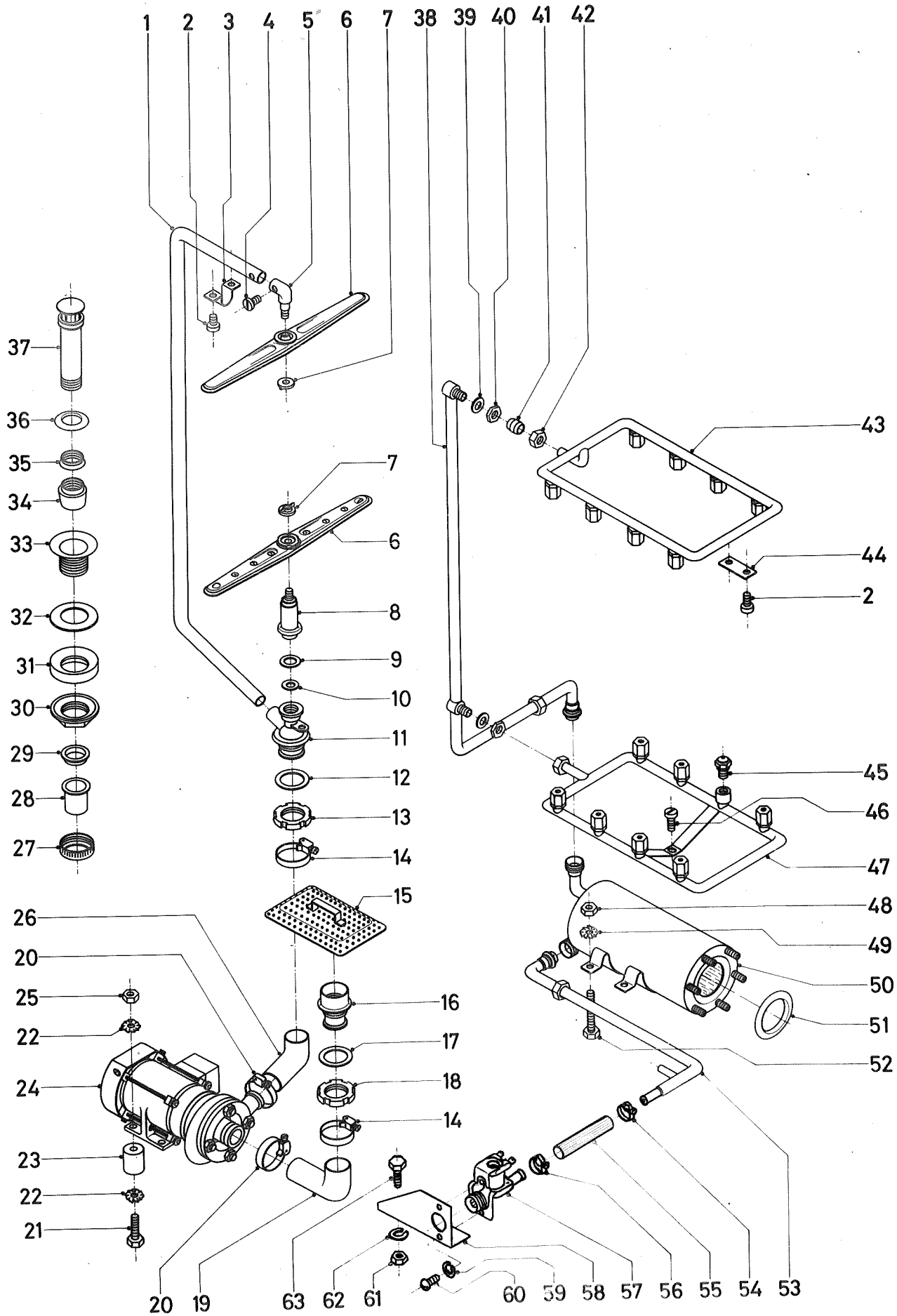

Nº PLANO	FIRMA	FECHA			APARATO	LAMINA
A-105		X-76		FAGOR INDUSTRIAL, S.Coop.	LAVA-VAJILLAS: 200 , 500 , 850	2

33300 Jauregui-Elgoibar

CONCEPTO: PARTE FUNCIONAL HIDRAULICA | Lámina N.° 2 | Hoja n.° 1

N.° plano A-105 | Aparato: LAVAVAJILLAS FI-200

N.° Orden	N.° Referencia	Denominación	Modelos y cantidad de piezas por Modelo: FI-200					
1	Z-700726	Tronco lavado	1					
2	3528	Tornillo cilíndrico M-4x8 DIN-84	4					
3	Z-700771	Abrazadera R = 13	1					
4	3528	Tornillo cilíndrico M-4x8 DIN-84 (Latón)	1					
5	Z-700706	Soporte distribuidor superior	1					
6	Z-700780	Distribuidor completo	2					
7	Z-700707	Tapón sujeción distribuidor	2					
8	Z-700705	Soporte distribuidor inferior	1					
9	Z-700704	Junta (goma de calidad PZ-70 B)	1					
10	Z-700708	Arandela freno Ø 27x14	1					
11	Z-700701	Pasamuros	1					
12	Z-700702	Junta (Goma de calidad PZ-70 B)	1					
13	0-220001	Tuerca ranurada M-55x1,5	1					
14	72-09-32	Abrazadera (54-70)	2					
15	72-09-10	Filtro aspiración bomba completo	1					
16	Z-700911	Pasamuros aspiración	1					
17	Z-700702	Junta (Goma de calidad PZ-70 B)	1					
18	0-220001	Tuerca ranurada M-55x1,5 DIN-1804	1					
19	Z-700913	Tubo acodado aspiración (goma)	1					
20	0-861318	Abrazadera (42x57)	2					
21	6341	Tornillo exagonal M-6x20 DIN-933	4					
22	40162	Arandela Ø 23x7x2 (Sujeción amortiguador)	2					
22	1124	Arandela Ø 16x6x1,2	4					
23	43019/7	Amortiguador (goma)	2					
s/n	Z-701003	Soporte motobomba	1					
24	V-1137	Motobomba de lavado	1					
25	0-161440	Tuerca exagonal M-6 DIN-934	4					
26	Z-700915	Tubo acodado impulsión (goma)	1					

33300 Jaurequi-Elgoibar

CONCEPTO: PARTE FUNCIONAL HIDRAULICA | Lámina N.° 2 | Hoja n.° 2

N.° plano A-105 | Aparato: LAVAVAJILLAS FI-200

N.° Orden	N.° Referencia	Denominación	Modelos y cantidad de piezas por Modelo: FI-200					
27	72-21-17	Racord R- 1½"	1					
28	72-21-16	Manguito	1					
29	72-21-15	Junta (goma)	1					
30	Z-702101	Tuerca 1½"	1					
31	72-21-13	Junta especial	1					
32	36-32	Arandela 70x50x1,5 (fibra roja americana)	1					
33	72-21-11	Válvula desagüe	1					
34	72-21-30	Tapón completo	1					
35	72-21-21	Virola	1					
36	72-21-27	Toro	1					
37	Z-702121	Caña	1					
38	Z-701910	Distribuidor completo	1					
39	Q-307002	Junta (goma PZ - 70 B)	2					
40	Z-701922	Tuerca exagonal	2					
41	Z-701923	Bicono	1					
42	Z-701924	Tuerca bicono	1					
43	Z-701940	Conducto superior completo	1					
44	Z-701951	Chapa fijación	1					
45	Z-701960	Tobera aclarado completa	16					
46	Q-062031	Tornillo alomado M-5x10 DIN-85	1					
47	Z-701930	Conducto inferior completo	1					
48	Q-161450	Tuerca exagonal M-8 DIN-934	4					
49	1090	Arandela grower A-8	4					
50	Z-701710	Cuerpo calderín completo	1					
51	74-17-91	Junta tórica	1					
52	Q-012053	Tornillo exagonal M-8x20 DIN-933	4					
53	Z-701140	Conducto dosificador-calderín completo	1					
54	Q-861312	Abrazadera (14-19)	1					
55	Z-701154	Tubo de goma Ø 10x Ø 17 x 60	1					

33300 Jaurequi-Eigolbar

CONCEPTO: PARTE FUNCIONAL HIDRAULICA | Lámina N.° 2 | Hoja n.° 3

N.° plano A-105 | Aparato: LAVAVAJILLAS FI-200

N.° Orden	N.° Referencia	Denominación	Modelos y cantidad de piezas por Modelo: FI-200					
56	Q-861312	Abrazadera (14-19)	1					
57	Z-701135	Electroválvula (220 v.)	1					
58	Z-700132	Soporte electroválvula	1					
59	40027	Arandela muelle A-4 DIN-127	2					
60	4535	Tornillo redondo M-4x6 DIN-86	2					
61	Q-161330	Tuerca exagonal M-5 DIN-934	2					
62	Q-261030	Arandela muelle A-5 DIN-127	2					
63	Q-011432	Tornillo exagonal M-5x15 DIN-933	2					

Nº PLANO	FIRMA	FECHA		APARATO	LAMINA
A-106	formaplan	XI-76	FAGOR INDUSTRIAL S.Coop.	LAVA-VAJILLAS '200	3

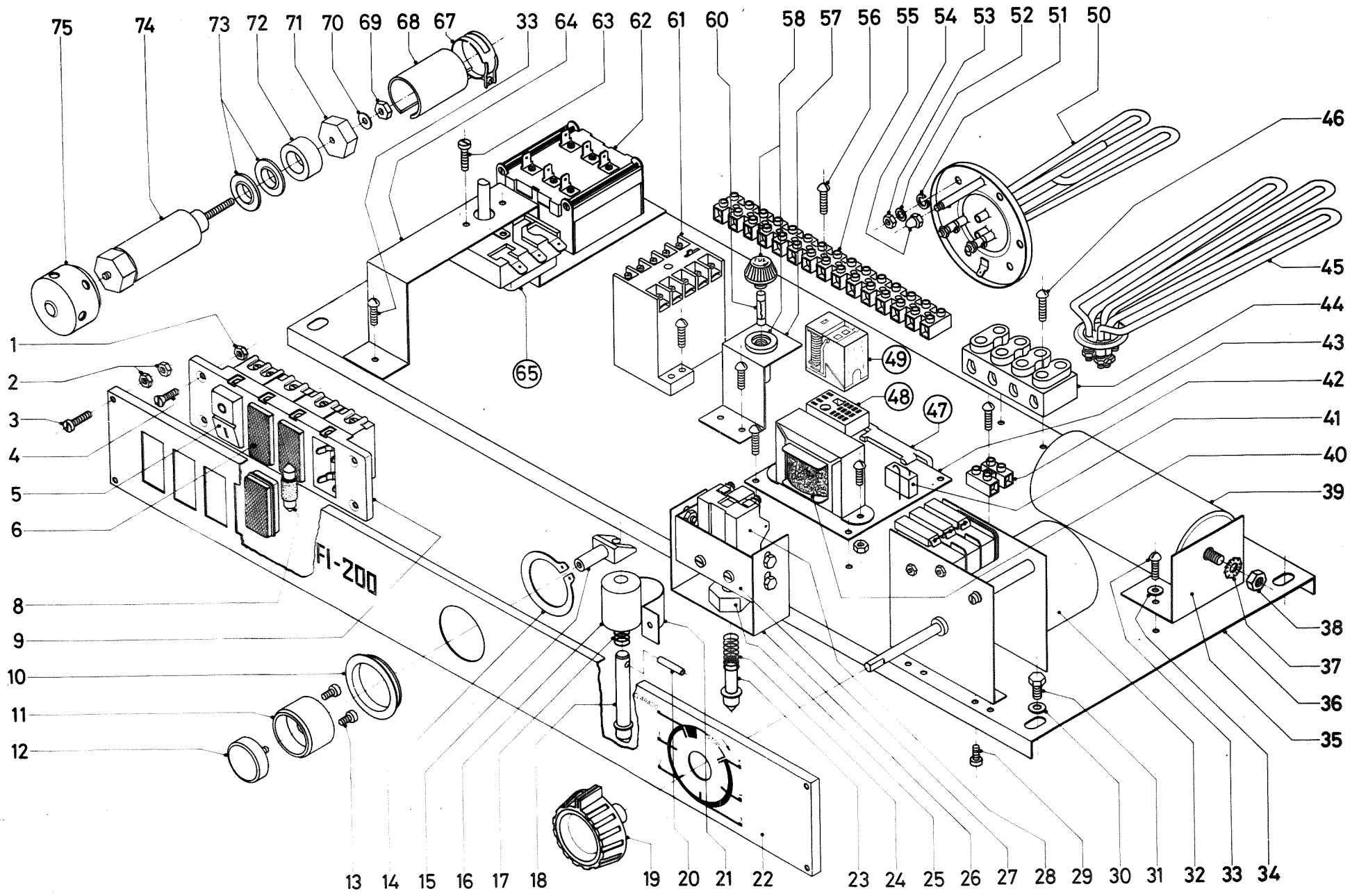

33300 Jaurequi-Elgoibar

CONCEPTO: DESPIECE PARTE FUNCIONAL ELECTRICA | Lámina N.° 3 | Hoja n.° 1

N.° plano A-106 | Aparato: LAVAVAJILLAS FI-200

N.° Orden	N.° Referencia	Denominación	Modelos y cantidad de piezas por Modelo: FI-200					
1	Q-161320	Tuerca exagonal M-4 DIN-934	4					
2	Q-161310	Tuerca exagonal M-3 DIN-934	8					
3	Q-033112	Tornillo cilíndrico M-3x15 DIN-84	4					
4	532	Tornillo avellanado M-4x15 DIN-63	4					
5	Z-703011	Interruptor bipolar Ticino 5011 completo	1					
6	Z-703012	Piloto rojo Ticino 5060 completo	3					
7								
8	Z-703018	Lámparas Ticino 220 v. (Neón)	3					
9	Z-703014	Soporte interruptor pilotos	1					
10	Z-700372	Embellecedor pulsador	1					
11	Z-700606	Guía Tirador	1					
12	Z-700607	Pulsador	1					
13	3528	Tornillo cilíndrico M-4x8	2					
14	Q-301000	Anillo de seguridad 38x1,75 DIN-471	1					
15	Z-700605	Tirador	1					
16	Z-700604	Tapa guía resbalón	1					
17	Z-700603	Muelle	1					
18	Z-700602	Resbalón	1					
19	C-1421	Botón de mando	1					
20	Q-371003	Manguito de sujeción Ø 3x18 DIN-1481	1					
21	Z-700771	Abrazadera	1					
22	Z-700371	Embellecedor marco superior	1					
23	Z-704204	Vástago interruptor puerta	1					
24	Z-700603	Muelle	1					
25	Z-704205	Tapa guía resbalón	1					
26	Z-704202	Soporte interruptor	1					
27	Z-704203	"U" fijación interruptor puerta	1					
28	Z-703095	Interruptor puerta	1					

33300 Jauregui-Elgoibar

CONCEPTO: DESPIECE PARTE FUNCIONAL ELECTRICA	Lámina N.º 3	Hoja n.º 2

N.º plano A-106	Aparato: LAVAVAJILLAS FI-200	Modelos y cantidad de piezas por Modelo

N.º Orden	N.º Referencia	Denominación	FI-200					
29	L-299	Tornillo cilíndrico M-3x10 DIN-84	4					
30	5069	Arandela A-6 DIN-125	4					
31	Q-013041	Tornillo exagonal M-6x10	4					
32	Z-703061	Programador FI-14	1					
33	73-04-61	Tornillo redondo M-4x15	2					
34	5053	Arandela plana	2					
35	Z-703052	Soporte condensador	1					
36	Z-703091	Chasis panel	1					
37	Q-242040	Arandela abanico A-6 DIN-6798	1					
38	Q-161440	Tuerca exagonal M-6 DIN-934	1					
39	V-1242	Condensador (10 μF)	1					
40	Z-703021	Transformador monofásico	1					
41	Z-703023	Rectificador de silicio	1					
42	Z-703082	Regleta (2 salidas)	1					
43	Z-703020	Circuito impreso	1					
44	72-34-41	Regleta (4 salidas = 3 fases y tierra)	1					
45	Z-703630	Resistencia tanque completa	1					
46	Q-033112	Tornillo redondo M-3x15 DIN-86	2					
47	Z-703022	Conector multiple (8 tomas)	1					
48	72-32-32	Zócalo del relé	1					
49	72-32-31	Relé miniatura N	1					
50	Z-701720	Grupo caldeo completo (calderín)	1					
51	72-03-83	Arandela grower A-6 DIN-127	6					
52	5069	Arandela A-6 DIN-125	6					
53	72-53-81	Tuerca exagonal M-6 DIN-934	6					
s/n	74-17-71	Caperuza (tapa conexiones calderín)	1					
54	74-17-72	Tuerca sombrerete M-5	1					
55	Z-703081	Regleta seccionable (15 salidas)	1					

33300 Jauregui-Elgoibar

CONCEPTO: DESPIECE PARTE FUNCIONAL ELECTRICA	Lámina N.º 3	Hoja n.º 3
N.º plano A-106	Aparato: LAVAVAJILLAS FI-200	Modelos y cantidad de piezas por Modelo

N.º Orden	N.º Referencia	Denominación	FI-200					
56	Q-033112	Tornillo redondo M-3x15 DIN-86	4					
57	Z-703072	Soporte fusible	1					
58	72-32-20	Estuche fusible (completo)	1					
59								
60	Z-703071	Cartucho fusible (2 A)	1					
61	Z-703024	Contactor B-1021 para 220 v.	1					
62	Z-703043	Termostato tanque	1					
63	3528	Tornillo cilíndrico M-4x8 DIN-84	2					
64	Z-703044	Soporte termostato limitador	1					
65	Z-703046	Termostato calderín (15 A, 230/380 V.) (0º a 85ºC)	1					
66								
67	Q-861304	Abrazadera (22 - 25)	2					
68	Z-703502	Protector nivel (Capuchón de plástico S-25)	2					
69	Q-162030	Tuerca exagonal M-5 DIN-934	2					
70	73-25-42	Arandela A-5 DIN-433	2					
71	72-38-16	Tuerca especial M-5	2					
72	72-38-15	Cazoleta	2					
73	Q-308003	Arandela dubo A-12 (Nylón)	4					
74	72-38-20	Cuerpo completo	2					
75	72-38-13	Caperuza	2					

33300 Jauregui-Eibar

CONCEPTO: VARIOS	Lámina N.°	Hoja n.°

N.° plano	Aparato: LAVAVAJILLAS FI-200

N.° Orden	N.° Referencia	Denominación	Modelos y cantidad de piezas por Modelo: FI-200					
s/n	L-243	Tubo entrada de agua	1					
s/n	L-244	Junta tubo entrada agua	2					
s/n	Z-701131	Dosificador Henkel	1					
s/n	Z-701139	Soporte tensoactivo-dosificador	1					
s/n	Z-701151	Conducto dosificador (tubo Ø 8 x Ø 4,5 x 2000)	1					
s/n	Q-861301	Abrazadera Ø 8	1					
s/n	Z-701152	Peso-filtro	1					
s/n	Z-703641	Caperuza resistencias tanque (aluminio)	1					
s/n	Z-706110	Placa matrícula adhesiva	1					
s/n	Z-706120	Folleto de instrucciones	1					
s/n	72-60-50	Escudo licencia Krefft adhesivo	1					
s/n	51-127	Escudo Fagor Industrial	1					
s/n	1107	Bolsa de 155 x 230 galga 200	3					
s/n	S-106501	Tarjeta de garantía y control	1					
s/n	Z-706130	Bolsa tensoactivo detergente	1					
s/n	Z-709110	Embalaje de cartón completo	1					
s/n	Z-709121	Base de madera	1					
s/n	Q-011366	Tornillo exagonal M-10x40 DIN-933 (amarre base)	4					
s/n	Z-709130	Embalaje de exportación	1					

FI-500

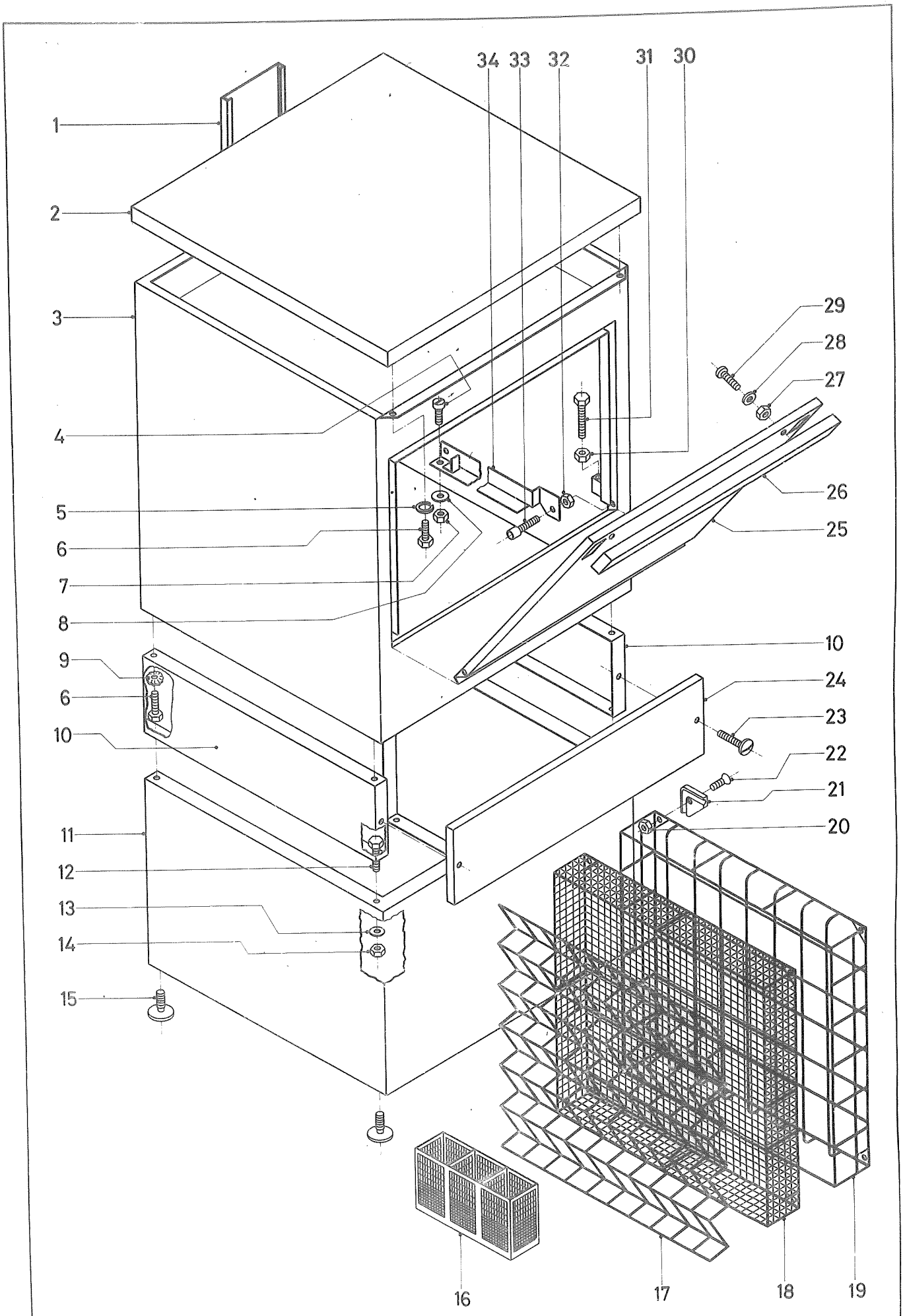

N.º PLANO	FIRMA	FECHA			APARATO	LAMINA
A-104		27 3 75		FAGOR INDUSTRIAL S.Coop.	LAVA-VAJILLAS 200 Y 500	1

33300 Jauregui-Elgoibar

CONCEPTO: DESPIECE EXTERIORES	Lámina N.º 1	Hoja n.º 1

N.º plano A-104	Aparato: LAVAVAJILLAS FI-500

N.º Orden	N.º Referencia	Denominación	Modelos y cantidad de piezas por Modelo: FI-500					
1	Z-700210	Cubierta cables completa	1					
2	Z-700440	Tapa completa	1					
3	Z-700300	Caja completa	1					
4	73-25-41	Tornillo cilíndrico M-5x18 DIN-84	2					
5	1090	Arandela muelle A-8 DIN-127	2					
6	Q-012053	Tornillo exagonal M-8x20 DIN-933	6					
7	Q-162030	Tuerca exagonal M-5 DIN-934	4					
8	1124	Arandela 16x6x1,2	2					
9	Q-242050	Arandela abanico A-8	4					
10	Z-700110	Armazón base soldado	1					
11	Z-709510	Peana completa	1					
12	Q-012063	Tornillo exagonal M-10x20 DIN-933	4					
13	Q-232060	Arandela Plana A-10 DIN-125	4					
14	Q-162060	Tuerca exagonal M-10 DIN-934	4					
15	Z-700122	Pata	4					
16	V-1095	Cestillo cubiertos	12					
17	74-55-00	Suplemento tazas y vasos	1					
18	Z-705320	Cestillo universal completo	1					
19	Z-705310	Cestillo platos completo	1					
20	Q-162030	Tuerca exagonal M-5 DIN-934	8					
s/n	Q-242030	Arandela abanico A-5 DIN-6798	8					
21	Z-705331	Patín	8					
22	Q-042032	Tornillo avellanado M-5x15 DIN-63	8					
23	Z-702902	Tornillo aplastado	2					
24	Z-702901	Panel frontal	1					
25	Z-700510	Puerta	1					
26	Z-700521	Asa puerta	1					
27	Q-162030	Tuerca exagonal M-5 DIN-934	2					

33300 Jaurequi-Elgoibar

CONCEPTO: DESPIECE EXTERIORES			Lámina N.º 1	Hoja n.º 2
N.º plano A-104	Aparato: LAVAVAJILLAS FI-500		Modelos y cantidad de piezas por Modelo	

N.º Orden	N.º Referencia	Denominación	FI-500					
28	3633	Arandela dubo A-5 (Nylón)	2					
29	Q-062031	Tornillo alomado M-5x10 DIN-85	2					
30	Q-162040	Tuerca exagonal M-6 DIN-934	2					
31	Q-012046	Tornillo exagonal M-6x40 DIN-933	2					
32	Q-162050	Tuerca exagonal M-8 DIN-934	2					
33	Q-052053	Tornillo eje puerta M-8x20 DIN-912	2					
34	Z-705110	Rail derecho completo	1					
s/n	Z-705120	Rail izquierdo completo	1					

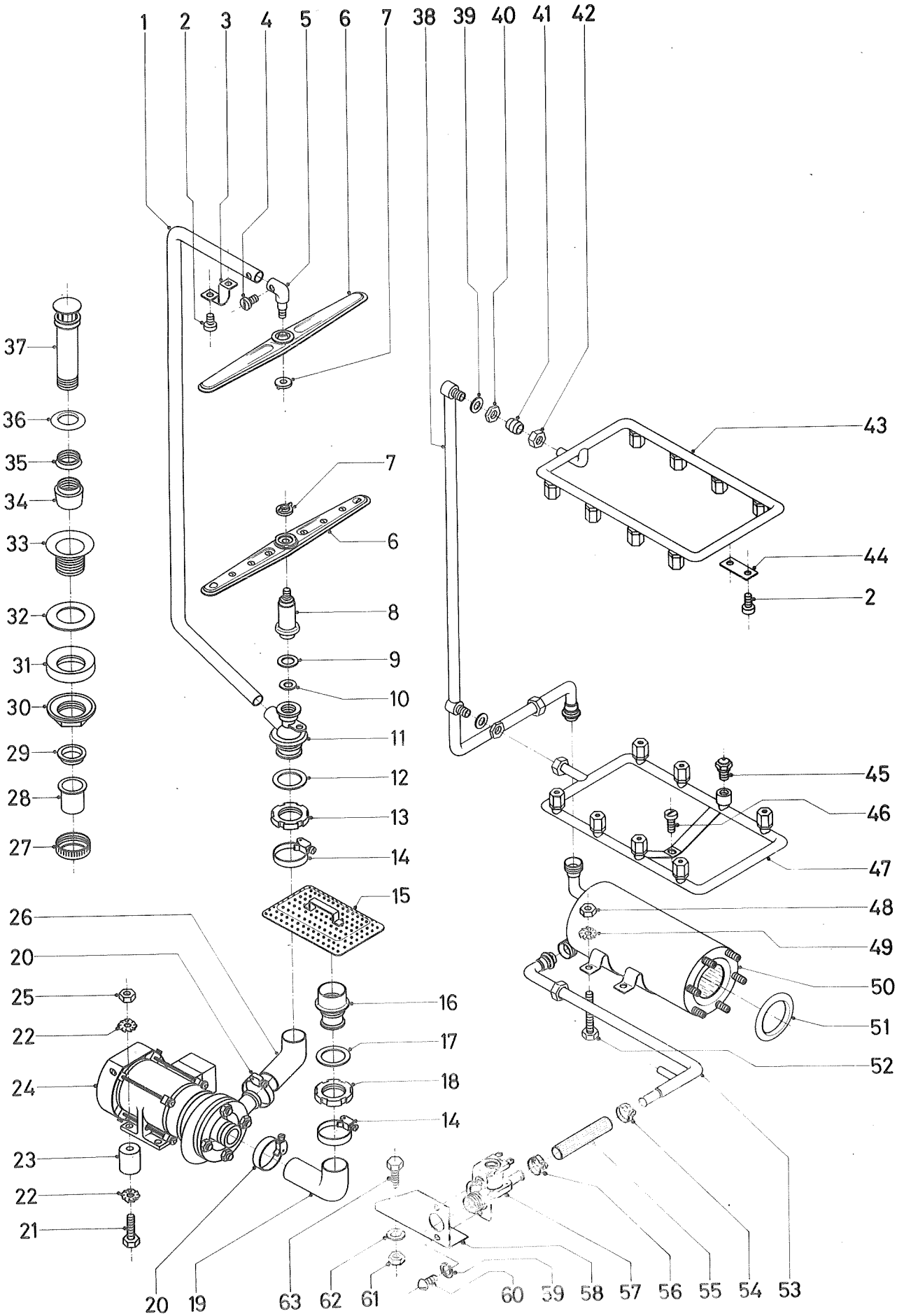

N.º PLANO	FIRMA	FECHA			APARATO	LAMINA
A-105	Armaolea	X-76		FAGOR INDUSTRIAL, S.Coop.	LAVA-VAJILLAS: 200, 500, 850	2

33300 Jauregui-Elgoibar

CONCEPTO: PARTE FUNCIONAL HIDRAULICA	Lámina N.° 2	Hoja n.° 1

N.° plano A-105	Aparato: LAVAVAJILLAS FI-500	Modelos y cantidad de piezas por Modelo

N.° Orden	N.° Referencia	Denominación	FI-500					
1	Z-700726	Tronco lavado	1					
2	3528	Tornillo cilíndrico M-4x8 DIN-84	4					
3	Z-700771	Abrazadera (R=13)	1					
4	3528	Tornillo cilíndrico M-4x8 DIN-84 (Latón)	1					
5	Z-700706	Soporte distribuidor superior	1					
6	Z-700780	Distribuidor completo	2					
7	Z-700707	Tapón sujeción distribuidor	2					
8	Z-700705	Soporte distribuidor inferior	1					
9	Z-700704	Junta (Goma Pz 70 B)	1					
10	Z-700708	Arandela freno (Ø 27x14)	1					
11	Z-700701	Pasamuros	1					
12	Z-700702	Junta (Goma de calidad Pz 70B)	1					
13	Q-220001	Tuerca ranurada M-55x1,5	1					
14	72-09-32	Abrazadera (54-70)	2					
15	72-09-10	Filtro aspiración bomba completo	1					
16	Z-700911	Pasamuros aspiración	1					
17	Z-700702	Junta (goma de calidad Pz 70B)	1					
18	Q-220001	Tuerca ranurada M-55x1,5 DIN-1804	1					
19	Z-710913	Tubo acodado aspiración (goma)	1					
20	72-09-32	Abrazadera (54-70)	2					
21	Q-013041	Tornillo exagonal M-6x10	4					
22	Q-242040	Arandela abanico A-6 DIN-6798	8					
23	Z-701021	Antivibrante (goma vulcánizada)	4					
24	Z-711001	Motobomba de lavado	1					
25	Q-161440	Tuerca exagonal M-6 DIN-934	4					
26	Z-710914	Tubo acodado impulsión (goma)	1					

33300 Jauregui-Elgoibar

CONCEPTO: PARTE FUNCIONAL HIDRAULICA	Lámina N.° 2	Hoja n.° 2

N.° plano A-105	Aparato: LAVAVAJILLAS - FI-500

N.° Orden	N.° Referencia	Denominación	Modelos y cantidad de piezas por Modelo: FI-500					
27	72-21-17	Racord R 1½"	1					
28	72-21-16	Manguito	1					
29	72-21-15	Junta (goma)	1					
30	Z-702101	Tuerca 1½"	1					
31	72-21-13	Junta especial	1					
32	36-32	Arandela 70x50x1,5 (Fibra roja americana)	1					
33	72-21-11	Válvula desagüe	1					
34	72-21-30	Tapón completo	1					
35	72-21-21	Virola	1					
36	72-21-27	Toro	1					
37	Z-702121	Caña	1					
38	Z-701910	Distribuidor completo	1					
39	Q-307002	Junta (goma Pz 70B)	2					
40	Z-701922	Tuerca exagonal	2					
41	Z-701923	Bicono	1					
42	Z-701924	Tuerca bicono	1					
43	Z-701940	Conducto superior completo	1					
44	Z-701951	Chapa fijación	1					
45	Z-701960	Tobera aclarado completa	16					
46	Q-062031	Tornillo alomado M-5x10 DIN-85	1					
47	Z-701930	Conducto inferior completo	1					
48	Q-161450	Tuerca exagonal M-8 DIN-934	4					
49	1090	Arandela grower A-8	4					
50	Z-701710	Cuerpo calderín completo	1					
51	74-17-91	Junta tórica	1					
52	Q-012053	Tornillo exagonal M-8x20 DIN-933	4					
53	Z-701140	Conducto dosificador-calderín completo	1					
54	Q-861312	Abrazadera (14-19)	1					
55	Z-701154	Tubo de goma (Ø 10 x Ø 17x60)	1					

33300 Jauregui-Elgoibar

CONCEPTO: PARTE FUNCIONAL HIDRAULICA	Lámina N.° 2	Hoja n.° 3

N.° plano A-105	Aparato: LAVAVAJILLAS FI-500

N.° Orden	N.° Referencia	Denominación	Modelos y cantidad de piezas por Modelo: FI-500					
56	Q-861312	Abrazadera (14-19)	1					
57	Z-711106	Electroválvula (bobina 48 v.)	1					
58	Z-700132	Soporte electroválvula	1					
59	40027	Arandela muelle A-4 DIN-127	2					
60	4535	Tornillo redondo M-4x6 DIN-86	2					
61	Q-161330	Tuerca exagonal M-5 DIN-934	2					
62	Q-261030	Arandela muelle A-5 DIN-127	2					
63	Q-011432	Tornillo exagonal M-5x15 DIN-933	2					

Nº PLANO	A-107
FIRMA	
FECHA	XI-76
FAGOR INDUSTRIAL S.Coop.	
APARATO	LAVA-VAJILLAS : 500 . 850
LAMINA	3

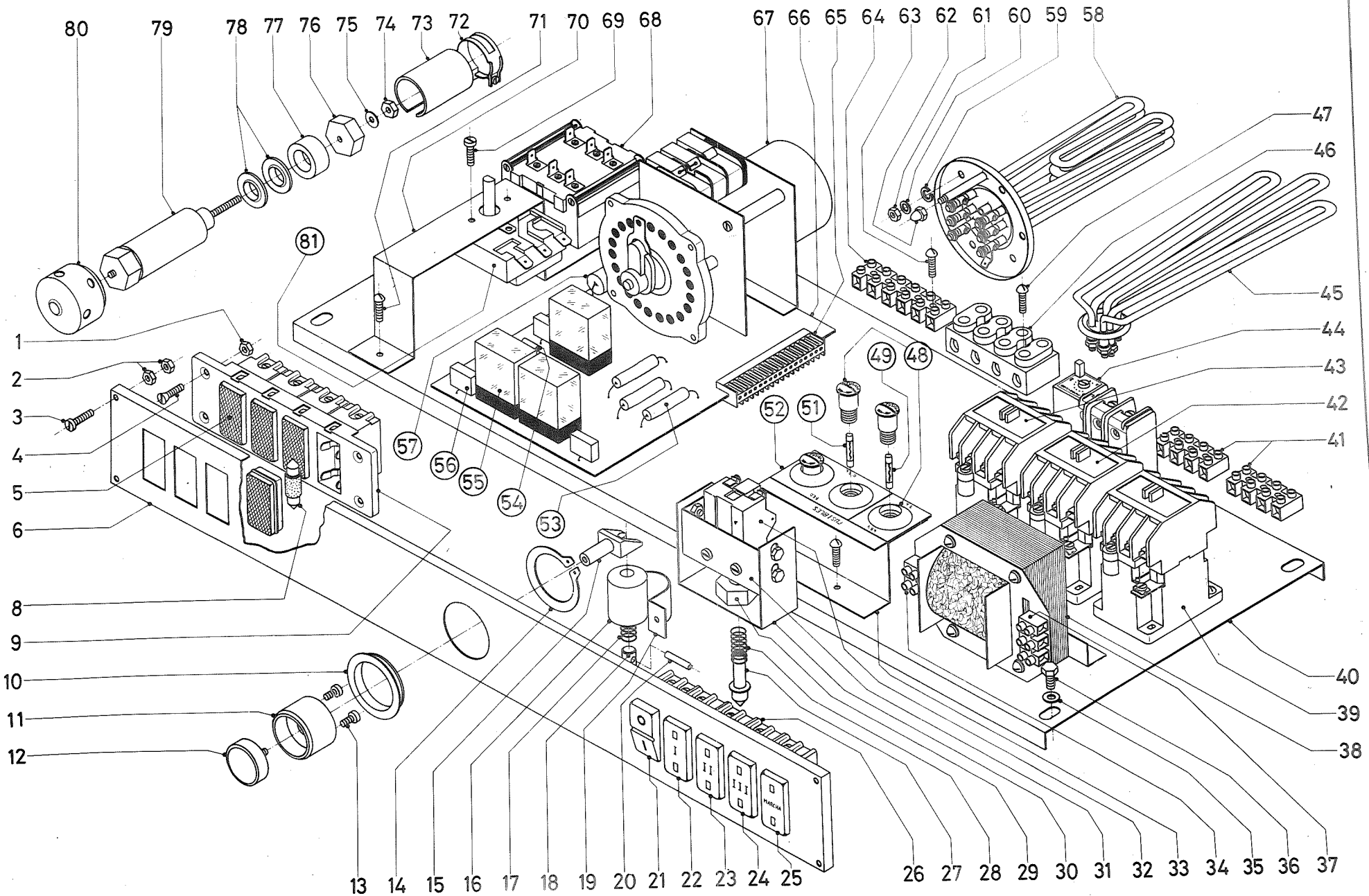

33300 Jauregui-Elgoibar

CONCEPTO: DESPIECE PARTE FUNCIONAL ELECTRICA | Lámina N.º 3 | Hoja n.º 1

N.º plano A-107 | Aparato: LAVAVAJILLAS FI-500

N.º Orden	N.º Referencia	Denominación	Modelos y cantidad de piezas por Modelo: FI-500					
1	Q-161320	Tuerca exagonal M-4 DIN-934	8					
2	Q-161310	Tuerca exagonal M-3 DIN-934	8					
3	Q-033112	Tornillo cilíndrico M-3x15 DIN-84	4					
4	532	Tornillo avellanado M-4x15 DIN-63	8					
5	Z-703012	Piloto rojo Ticino 5060 completo	2					
5	Z-703013	Piloto verde Ticino 5060 completo	1					
6	Z-710371	Embellecedor marco superior	1					
7								
8	Z-703018	Lámparas Ticino 220 v. (Neón)	3					
9	Z-703014	Soporte interruptor-pilotos	1					
10	Z-700372	Embellecedor pulsador	1					
11	Z-700606	Guía tirador	1					
12	Z-700607	Pulsador	1					
13	3528	Tornillo cilíndrico M-4x8	2					
14	Q-301000	Anillo de seguridad 38x1,75 DIN-471	1					
15	Z-700605	Tirador	1					
16	Z-700604	Tapa guía resbalón	1					
17	Z-700603	Muelle	1					
18	Z-700602	Resbalón	1					
19	Z-700771	Abrazadera	1					
20	Q-371003	Manguito de sujeción Ø 3x18 DIN-1481	1					
21	Z-703011	Interruptor bipolar Ticino 5011 completo	1					
22	Z-713011	Interruptor unipolar Ticino 5001 completo	1	(Programa I)				
23	Z-713012	Interruptor unipolar Ticino 5001 completo	1	(Programa II)				
24	Z-713013	Interruptor unipolar Ticino 5001 completo	1	(Programa III)				
25	Z-713014	Interruptor unipolar Ticino 5001 completo	1	(Marcha)				
26	Z-713015	Soporte cinco interruptores	1					

33300 Jauregui-Elgoibar

CONCEPTO: DESPIECE PARTE FUNCIONAL ELECTRICA | Lámina N.° 3 | Hoja n.° 2

N.° plano A-107 | Aparato: LAVAVAJILLAS FI-500

N.° Orden	N.° Referencia	Denominación	Modelos y cantidad de piezas por Modelo: FI-500					
27	Z-704204	Bastago interruptor puerta	1					
28	Z-700603	Muelle	1					
29	Z-704205	Tapa guía resbalón	1					
30	Z-704202	Soporte interruptor	1					
31	Z-704203	"U" fijación interruptor puerta	1					
32	Z-703095	Interruptor puerta	1					
33	72-35-12	Soporte fusibles	1					
34	Z-703082	Regleta (2 - salidas)	1					
35	5069	Arandela A-6 DIN-125	4					
36	Q-013041	Tornillo exagonal M-6x10	4					
37	Z-703084	Regleta seccionable (3 - salidas)	1					
38	72-32-11	Transformador monofásico	1					
39	72-34-11	Contactor Metron tipo SLA-12 (Calderín)	1					
40	Z-713071	Chasis panel	1					
41	Z-713061	Regleta seccionable (4 - salidas)	3					
42	Z-713051	Contactor Metron tipo SLA - 7 (tanque)	1					
43	Z-713051	Contactor Metron tipo SLA - 7 (Motobomba)	1					
44	Z-713053	Relé térmico (Regulación : 2,2 a 3,3 - 220 v.)	1					
45	Z-703630	Resistencia tanque completa	1					
46	72-34-41	Regleta (4 - salidas = 3 - fases y tierra)	1					
47	Q-033112	Tornillo redondo M-3x15 DIN-86	2					
48	72-32-20	Estuche fusible (completo)	3					
49	Z-703071	Cartucho fusible (2 A)	1					
50								
51	Z-713031	Cartucho fusible (0,5 A)	2					
52	72-35-21	Placa características fusibles	1					
53	Z-713021	Resistencia miniatura (390 Ω ± 5%)	3					
54	72-32-66	Resistencia miniatura (680 Ω ± 5%, 2 W)	2					
55	72-32-31	Relé miniatura N	3					

33300 Jauregui-Elgoibar

CONCEPTO: DESPIECE PARTE FUNCIONAL ELECTRICA | Lámina N.º 3 | Hoja n.º 3

N.º plano A-107 | Aparato: LAVAVAJILLAS FI-500

N.º Orden	N.º Referencia	Denominación	Modelos y cantidad de piezas por Modelo: FI-500					
s/n	72-32-32	Zócalo del relé	3					
56	Z-703023	Rectificador de silicio	3					
57	72-32-61	Condensador	1					
s/n	72-32-63	Resistencia miniatura (1200 Ω, 1 w. ± 10%)	1	(Para motor)				
58	73-17-60	Grupo caldeo completo (Calderín)	1					
59	72-03-83	Arandela grower A-6 DIN-127	6					
60	5069	Arandela A-6 DIN-125	6					
61	72-53-81	Tuerca exagonal M-6 DIN-934	6					
62	74-17-72	Tuerca sombrerete M-5	1					
63	Q-033112	Tornillo redondo M-3x15 DIN-86	8					
64	Z-713062	Regleta seccionable (6 - salidas)	1					
65	Z-713022	Conector multiple (16 tomas)	1					
66	Z-713020	Circuito impreso	1					
67	72-33-00	Programador FI-13	1					
68	Z-703043	Termostato tanque	1					
69	3528	Tornillo cilíndrico M-4x8 DIN-84	2					
70	Z-703044	Soporte termostato-limitador	1					
71	73-04-61	Tornillo redondo M-4x15	2					
72	Q-861304	Abrazadera (22-25)	2					
73	Z-703502	Protector nivel (Capuchón de pléstico S-25)	2					
74	Q-162030	Tuerca exagonal M-5 DIN-934	2					
75	73-25-42	Arandela A-5 DIN-433	2					
76	72-38-16	Tuerca especial M-5	2					
77	72-38-15	Cazoleta	2					
78	Q-308003	Arandela dubo A-12 (Nylón)	4					
79	72-38-20	Cuerpo completo	2					
80	72-38-13	Caperuza	2					
81	Z-703046	Termostato calderín	1					

33300 Jauregui-Elgoibar

CONCEPTO: VARIOS	Lámina N.º	Hoja n.º

N.º plano	Aparato: LAVAVAJILLAS FI-500	Modelos y cantidad de piezas por Modelo

N.º Orden	N.º Referencia	Denominación	FI-500					
s/n	L-243	Tubo entrada de agua	1					
s/n	L-244	Junta tubo entrada agua	2					
s/n	Z-701131	Dosificador Henkel	1					
s/n	Z-701139	Soporte tensoactivo-dosificador	1					
s/n	Z-701151	Conducto dosificador (tubo Ø 8 x Ø 4,5 x 2000)	1					
s/n	0-861301	Abrazadera Ø 8	1					
s/n	Z-701152	Peso filtro	1					
s/n	Z-703641	Caperuza resistencia tanque (aluminio)	1					
s/n	Z-716110	Placa matrícula adhesiva	1					
s/n	Z-716120	Folleto de instrucciones	1					
s/n	72-60-50	Escudo licencia krefft adhesivo	1					
s/n	51-127	Escudo Fagor Industrial	1					
s/n	1107	Bolsa de 155x230 galga 200	3					
s/n	S-106501	Tarjeta de garantía y control	1					
s/n	Z-706130	Bolsa tensoactivo-detergente	1					
s/n	Z-709110	Embalaje de cartón completo	1					
s/n	Z-709121	Base de madera	1					
s/n	0-011366	Tornillo exagonal M-10x40 DIN-933 (amarre base)	4					
s/n	Z-709130	Embalaje de exportación	1					

33300 Jauregui-Elgoibar

CONCEPTO: CAMBIOS A REALIZAR PARA TRANSFORMACION DE 220 V. a 380 V.	Lámina N.°	Hoja n.°

N.° plano	Aparato: LAVAVAJILLAS FI-500

N.° Orden	N.° Referencia	Denominación	Modelos y cantidad de piezas por Modelo: FI-500					
		PIEZAS A ELIMINAR						
44	Z-713053	Relé térmico (regulación: 2,2 a 3,3 - 220 v.)	1					
		PIEZAS A INTRODUCIR						
44	Z-713054	Relé termico (Regulación : 1,6 a 2,4 - 380 v.)	1					
		CONEXIONES A MODIFICAR DE (Δ a Y)						
		Resistencia de calderín						
		Resistencia de tanque						
		Conexión de motobomba						
		En transformador hacer conexión a 380 v.						

FI-850

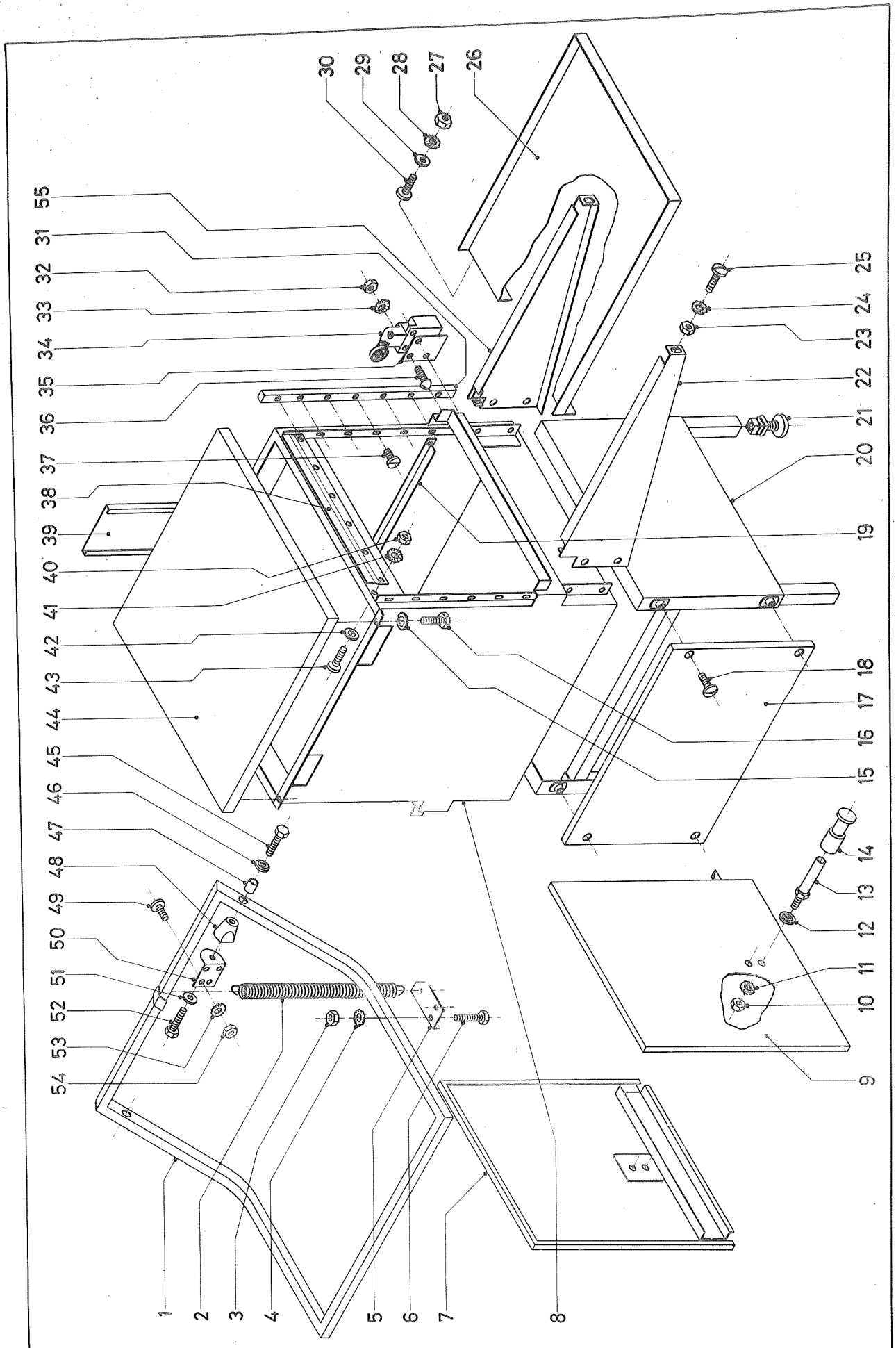

N.º PLANO	FIRMA	FECHA		APARATO	LAMINA
A-108		XI-76	FAGOR INDUSTRIAL, S.Coop.	LAVA-VAJILLAS . 650	1

33300 Jauregui-Elgoibar

CONCEPTO: DESPIECE EXTERIORES | Lámina N.º 1 | Hoja n.º 1

N.º plano A-108 | Aparato: LAVAVAJILLAS FI-850

N.º Orden	N.º Referencia	Denominación	Modelos y cantidad de piezas por Modelo: FI-850					
1	Z-760550	Tirador completo	1					
2	73-06-46	Resorte	1					
3	Q-161450	Tuerca exagonal M-8 DIN-934	2					
4	Q-242050	Arandela abanico A-8 DIN-6798	2					
5	Z-760121	Escuadra amarre muelle	1					
6	Q-011456	Tornillo exagonal M-8x40 DIN-933	2					
7	Z-760520	Puerta izquierda completa	1					
8	Z-760310	Cubierta soldada completa	1					
9	Z-760510	Puerta derecha completa	1					
10	Q-162040	Tuerca exagonal M-6 DIN-934	8					
11	Q-242040	Arandela abanico A-6 DIN-6798	4					
12	Q-308002	Arandela dubo A-6 (Nylón)	4					
13	Z-760532	Cojinete	4					
14	Z-760533	Polea de rodadura	4					
15	1090	Arandela muelle A-8 DIN-127	2					
16	Q-012053	Tornillo exagonal M-8x20 DIN-933	2					
17	Z-762921	Panel frontal	1					
18	Q-153102	Tornillo aplastado M-6x12	4					
19	Z-760350	Guía para deslizamiento cestillos	2					
20	Z-762910	Base exterior soldada	1					
21	Z-760122	Cantera regulable para tubo de ☑ 30 x 1	4					
22	Z-762520	Soporte consola izquierdo completo	2					
23	72-53-81	Tuerca exagonal M-6 DIN-934	4					
24	Q-242040	Arandela abanico A-6 DIN-6798	4					
25	Q-153102	Tornillo aplastado M-6x10	4					
26	Z-762510	Mesa consola completa	2					
27	72-53-81	Tuerca exagonal M-6 DIN-934	4					
28	Q-242040	Arandela abanico A-6 DIN-6798	4					

33300 Jaurequi-Elgoibar

CONCEPTO: DESPIECE EXTERIORES | Lámina N.º 1 | Hoja n.º 2

N.º plano A-108 | Aparato: LAVAVAJILLAS FI-850

N.º Orden	N.º Referencia	Denominación	Modelos y cantidad de piezas por Modelo: FI-850					
29	0-308002	Arandela dubo A-6 Nylón	4					
30	0-153102	Tornillo aplastado M-6x12	4					
31	Z-760362	Guía puerta	4					
32	0-162030	Tuerca exagonal M-5 DIN-934	2					
33	0-242030	Arandela abanico A-5 DIN-6798	3					
34	Z-763002	Interruptor puerta	1					
35	Z-760365	Soporte interruptor puerta	1					
36	74-25-24	Tornillo redondo M-5x10 DIN-86	2					
s/n	0-042031	Tornillo avellanado M-5x10 DIN-63	1					
37	0-152002	Tornillo cilíndrico para chapa BZ-4,2x9,5	20					
38	Z-760361	Tope puerta	2					
39	Z-700210	Cubierta cables completa	1					
40	0-162030	Tuerca exagonal M-5 DIN-934	12					
41	0-242030	Arandela abanico	12					
42	3633	Arandela dubo A-5 (Nylón)	12					
43	0-062031	Tornillo alomado M-5x10 DIN-85	12					
44	Z-700440	Tapa completa	1					
45	73-06-36	Tornillo exagonal M-8x35 DIN-933	2					
46	73-06-35	Arandela exterior	2					
47	Z-760534	Casquillo	2					
48	73-06-31	Soporte distanciador	2					
49	0-032042	Tornillo cilíndrico M-6x15 DIN-84	4					
50	Z-760363	Angulo soporte tirador	2					
51	73-06-35	Arandela exterior	2					
52	0-013152	Tornillo exagonal M-8x20 DIN-933	2					
53	0-242040	Arandela abanico A-6 DIN-6798	4					
54	0-162040	Tuerca exagonal M-6 DIN-934	4					
55	Z-762530	Soporte consola derecho completo	2					

33300 Jauregui-Elgoibar

CONCEPTO: DESPIECE EXTERIORES	Lámina N.º 1	Hoja n.º 3

N.º plano A-108	Aparato: LAVAVAJILLAS FI-850

N.º Orden	N.º Referencia	Denominación	Modelos y cantidad de piezas por Modelo: FI-850					
s/n	Z-705310	Cestillo platos (completo)	1	(Idénticos a los cestillos del 200 y 500)				
s/n	Z-705320	Cestillo universal (completo)	1					
s/n	74-55-00	Suplemento tazas y vasos	1					
s/n	V-1095	Cestillo cubiertos	12					

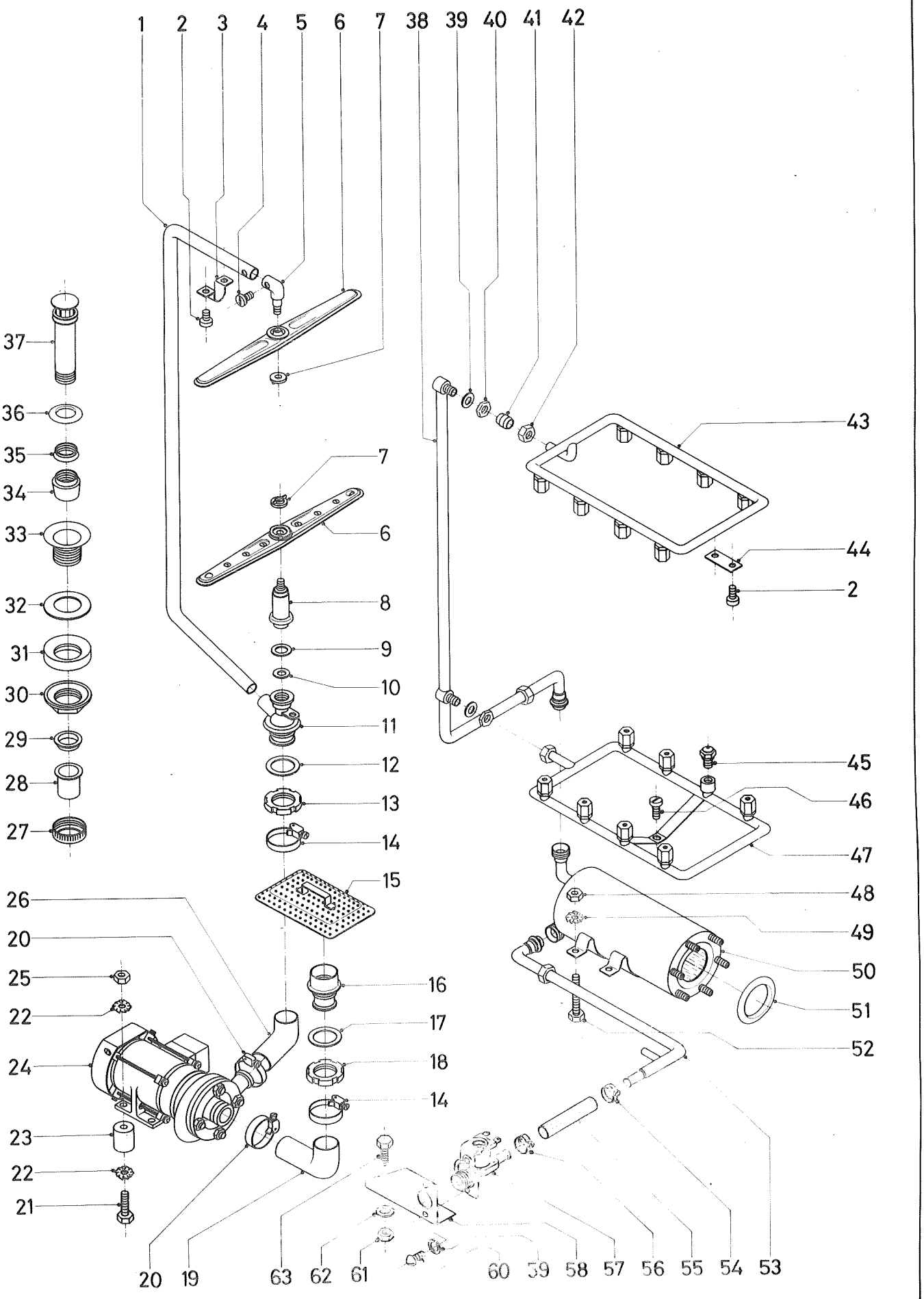

N.º PLANO	FIRMA	FECHA			APARATO	LAMINA
A-105	Armadas	X-76		FAGOR INDUSTRIAL, S.Coop.	LAVA-VAJILLAS: 200, 500, 850	2

33300 Jaureguí-Elgoibar

CONCEPTO: PARTE FUNCIONAL HIDRAULICA	Lámina N.° 2	Hoja n.° 1

N.° plano A-105	Aparato: LAVAVAJILLAS FI-850

N.° Orden	N.° Referencia	Denominación	Modelos y cantidad de piezas por Modelo: FI-850					
1	Z-700726	Tronco lavado	1					
2	3528	Tornillo cilíndrico M-4x8 DIN-84 (latón)	4					
3	Z-700771	Abrazadera (R-13)	1					
4	3528	Tornillo cilíndrico M-4x8 DIN-84 (Latón)	1					
5	Z-700706	Soporte distribuidor superior	1					
6	Z-760710	Distribuidor completo	2					
7	Z-700707	Tapón sujeción distribuidor	2					
8	Z-700705	Soporte distribuidor inferior	1					
9	Z-700704	Junta (goma Pz 70B)	1					
10	Z-760703	Arandela freno (Ø 27 x 12)	1					
11	Z-700701	Pasamuros	1					
12	Z-700702	Junta (goma de calidad Pz-70B)	1					
13	0-220001	Tuerca ranurada M-55x1,5	1					
14	72-09-32	Abrazadera (54-70)	2					
15	72-09-10	Filtro aspiración bomba completo	1					
16	Z-700911	Pasamuros aspiración	1					
17	Z-700702	Junta (goma de calidad Pz-70B)	1					
18	0-220001	Tuerca ranurada M-55x1,5	1					
19	Z-760901	Tubo acodado aspiración (goma)	1					
20	72-09-32	Abrazadera (54-70)	2					
21	Incluido	en el antivibrante	-					
22	0-261060	Arandela grower A-10 DIN-127	8					
23	72-10-81	Antivibrante	4					
24	Z-761010	Motobomba de lavado	1					
25	72-10-83	Tuerca exagonal M-10 DIN-934	8					
26	Z-760902	Tubo acodado impulsión (goma)	1					

33300 Jauregui-Elgoibar

CONCEPTO: PARTE FUNCIONAL HIDRAULICA	Lámina N.° 2	Hoja n.° 2

N.° plano A-105	Aparato: LAVAVAJILLAS FI-850

N.° Orden	N.° Referencia	Denominación	Modelos y cantidad de piezas por Modelo: FI-850					
27	72-21-17	Racord R-1½"	1					
28	72-21-16	Manguito	1					
29	72-21-15	Junta (goma)	1					
30	Z-702101	Tuerca 1½"	1					
31	72-21-13	Junta especial	1					
32	36-32	Arandela 70x50x1,5 (fibra roja americana)	1					
33	72-21-11	Válvula desagüe	1					
34	72-21-30	Tapón completo	1					
35	72-21-21	Virola	1					
36	72-21-27	Toro	1					
37	Z-702121	Caña	1					
38	Z-761910	Distribuidor completo	1					
39	0-307002	Junta (goma Pz-70B)	2					
40	Z-701922	Tuerca exagonal	2					
41	Z-701923	Bicono	1					
42	Z-701924	Tuerca bicono	1					
43	Z-701940	Conducto superior completo	1					
44	Z-701951	Chapa fijación	1					
45	Z-701960	Tobera aclarado completo	16					
46	0-062031	Tornillo alomado M-5x10 DIN-85	1					
47	Z-701930	Conducto inferior completo	1					
48	0-161450	Tuerca exagonal M-8 DIN-934	4					
49	1090	Arandela grower A-8	4					
50	Z-701710	Cuerpo calderín completo	1					
51	74-17-91	Junta tórica	1					
52	0-012053	Tornillo exagonal M-8x20 DIN-933	4					
53	Z-701140	Conducto dosificador-calderín completo	1					
54	0-861312	Abrazadera (14-19)	1					
55	Z-701154	Tubo de goma (Ø 10x Ø 17x60)	1					

33300 Jauregui-Elgoibar

CONCEPTO: PARTE FUNCIONAL HIDRAULICA | Lámina N.º 2 | Hoja n.º 3

N.º plano A-105 | Aparato: LAVAVAJILLAS FI-850

N.º Orden	N.º Referencia	Denominación	Modelos y cantidad de piezas por Modelo: FI-850					
56	Q-861312	Abrazadera (14-19)	1					
57	Z-711106	Electroválvula (bobina 48 v.)	1					
58	Z-700132	Soporte electroválvula	1					
59	40027	Arandela muelle A-4 DIN-127	2					
60	4535	Tornillo redondo M-4x6 DIN-86	2					
61	Q-161330	Tuerca exagonal M-5 DIN-934	2					
62	Q-261030	Arandela muelle A-5 DIN-127	2					
63	Q-011432	Tornillo exagonal M-5x15 DIN-933	2					

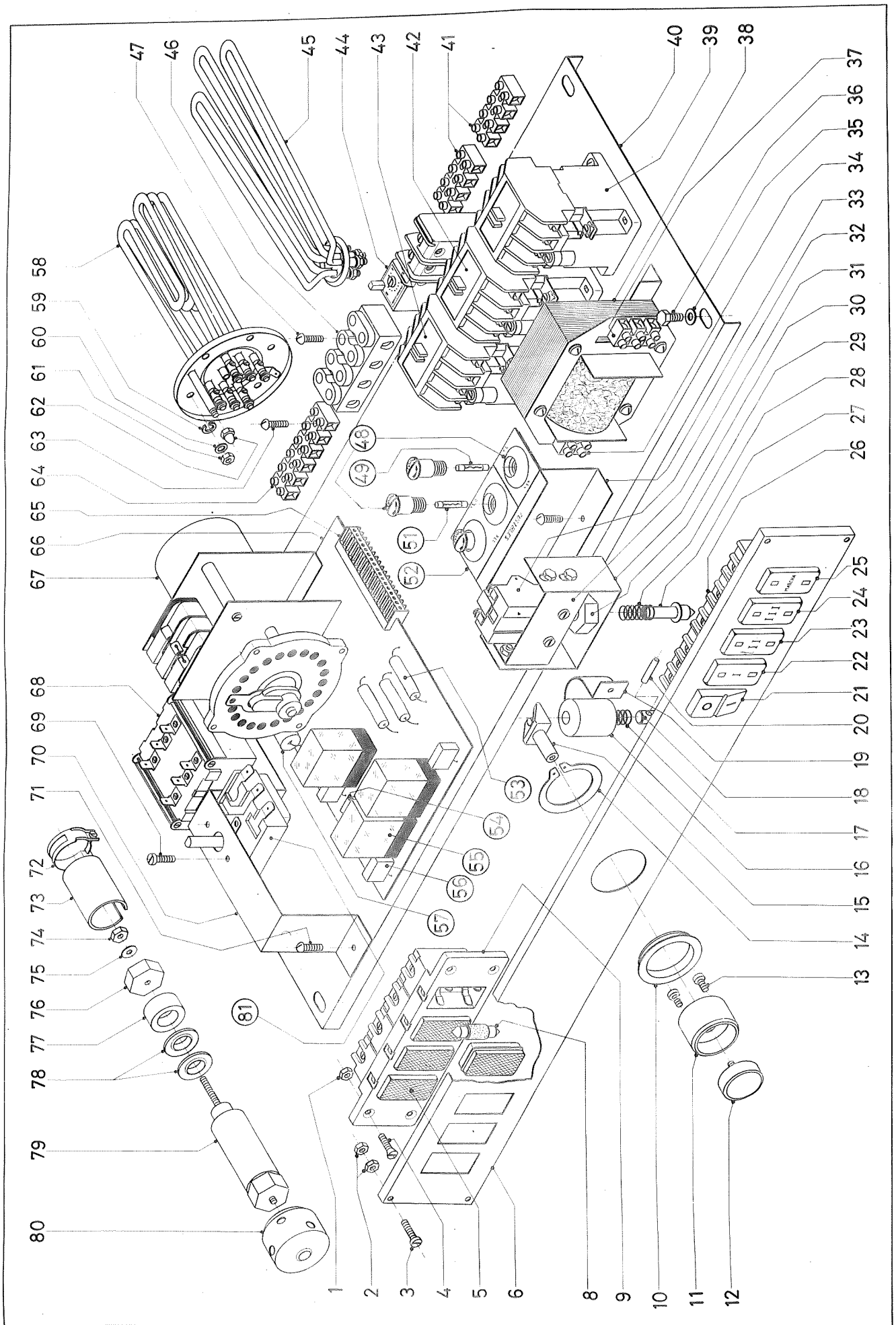

N.º PLANO	FIRMA	FECHA		APARATO	LAMINA
A-107	[signature]	XI-76	FAGOR INDUSTRIAL, S.Coop.	LAVA-VAJILLAS : 500 . 850	3

33300 Jauregui-Elgoibar

CONCEPTO: DESPIECE PARTE FUNCIONAL ELECTRICA	Lámina N.º 3	Hoja n.º 1

N.º plano A-107	Aparato: LAVAVAJILLAS FI-850

N.º Orden	N.º Referencia	Denominación	Modelos y cantidad de piezas por Modelo: FI-850					
1	0-161320	Tuerca exagonal M-4 DIN-934	8					
2	0-161310	Tuerca exagonal M-3 DIN-934	8					
3	0-033112	Tornillo cilíndrico M-3x15 DIN-84	4					
4	532	Tornillo avellanado M-4x15 DIN-63	8					
5	Z-703012	Piloto rojo Ticino 5060 completo	2					
5	Z-703013	Piloto verde Ticino 5060 completo	1					
6	Z-760364	Embellecedor marco superior	1					
7								
8	Z-703018	Lámparas Ticino 220 v. (Neón)	3					
9	Z-703014	Soporte interruptor-pilotos	1					
10								
11								
12								
13								
14								
15								
16								
17								
18								
19								
20								
21	Z-703011	Interruptor bipolar Ticino 5011 completo	1					
22	Z-713011	Interruptor unipolar Ticino 5001 completo	1	Programa I				
23	Z-713012	Interruptor unipolar Ticino 5001 completo	1	Programa II				
24	Z-713013	Interruptor unipolar Ticino 5001 completo	1	Programa III				
25	Z-713014	Interruptor unipolar Ticino 5001 completo	1	Marcha				
26	Z-713015	Soporte cinco interruptores	1					

33300 Jauregui-Elgoibar

CONCEPTO: DESPIECE PARTE FUNCIONAL ELECTRICA	Lámina N.º 3	Hoja n.º 2

N.º plano A-107	Aparato: LAVAVAJILLAS FI-850

N.º Orden	N.º Referencia	Denominación	Modelos y cantidad de piezas por Modelo: FI-850					
27								
28								
29								
30								
31								
32								
33	72-35-12	Soporte fusibles	1					
34	Z-703082	Regleta (2 salidas)	1					
35	5069	Arandela A-6 DIN-125	4					
36	Q-013041	Tornillo exagonal M-6x10	4					
37	Z-703084	Regleta seccionable (3 salidas)	1					
38	72-32-11	Transformador monofásico	1	(Beta de 220/380 a 48 v.)				
39	72-34-11	Contactor Metron tipo SLA-12 (Calderín)	1					
40	Z-713071	Chasis panel	1					
41	Z-713061	Regleta seccionable (4 salidas)	3					
42	Z-713051	Contactor Metron tipo SLA-7 (tanque)	1					
43	72-34-11	Contactor Metron tipo SLA-12 (Motobomba)	1					
44	72-34-21	Relé térmico (regulación: 5,3 a 8 - 220 v.)	1					
45	Z-703630	Resistencia tanque completa	1					
46	72-34-41	Regleta (4 salidas = 3 fases, tierra)	1					
47	Q-033112	Tornillo redondo M-3x15 DIN-86	2					
48	72-32-20	Estuche fusible completo	3					
49	Z-703071	Cartucho fusible (2 A)	1					
50								
51	Z-713031	Cartucho fusible (0,5 A)	2					
52	72-35-21	Placa características fusibles	1					
53	Z-713021	Resistencia miniatura (390 Ω ± 5%)	3					
54	72-32-66	Resistencia miniatura (680 Ω ± 5%, 2 w)	2					
55	72-32-31	Relé miniatura N.	3					

33300 Jauregui-Elgoibar

CONCEPTO: DESPIECE PARTE FUNCIONAL ELECTRICA	Lámina N.° 3	Hoja n.° 3

N.° plano A-107	Aparato: LAVAVAJILLAS FI-850

N.° Orden	N.° Referencia	Denominación	Modelos y cantidad de piezas por Modelo: FI-850					
s/n	72-32-32	Zócalo del relé	3					
56	Z-703023	Rectificador de silicio	3					
57	72-32-61	Condensador	1					
s/n	72-32-63	Resistencia miniatura (120 Ω, 1 w. ± 10%)	1	(PARA	MOTOR)			
58	73-17-60	Grupo caldeo completo (calderín)	1					
59	72-03-83	Arandela grower A-6 DIN-127	6					
60	5069	Arandela A-6 DIN-125	6					
61	72-53-81	Tuerca exagonal M-6 DIN-934	6					
62	74-17-72	Tuerca sombrerete M-5	1					
63	Q-033112	Tornillo redondo M-3x15 DIN-86	8					
64	Z-713062	Regleta seccionable (6 salidas)	1					
65	Z-713022	Conector multiple (16 tomas)	1					
66	Z-713020	Circuito impreso	1					
67	72-33-00	Programador FI-13	1					
68	Z-703043	Termostato tanque	1					
69	3528	Tornillo cilíndrico M-4x8 DIN-84	2					
70	Z-703044	Soporte termostato-limitador	1					
71	73-04-61	Tornillo redondo M-4x15	2					
72	Q-861304	Abrazadera (22-25)	2					
73	Z-703502	Protector nivel (capuchón de plástico S-25)	2					
74	Q-162030	Tuerca exagonal M-5 DIN-934	2					
75	73-25-42	Arandela A-5 DIN-433	2					
76	72-38-16	Tuerca especial M-5	2					
77	72-38-15	Cazoleta	2					
78	Q-308003	Arandela dubo A-12 (Nylón)	4					
79	72-38-20	Cuerpo completo	2					
80	72-38-13	Caperuza	2					
81	Z-703046	Termostato calderín	1					

33300 Jauregui-Elgoibar

CONCEPTO: VARIOS	Lámina N.°	Hoja n.°

N.° plano	Aparato: LAVAVAJILLAS FI-850	Modelos y cantidad de piezas por Modelo

N.° Orden	N.° Referencia	Denominación	FI-850					
s/n	L-243	Tubo entrada de agua	1					
s/n	L-244	Junta tubo entrada agua	2					
s/n	Z-701131	Dosificador Henkel	1					
s/n	Z-701139	Soporte tensoactivo-dosificador	1					
s/n	Z-701151	Conducto dosificador (tubo Ø 8 x Ø 4,5 x 2.000)	1					
s/n	Q-861301	Abrazadera Ø 8	1					
s/n	Z-701152	Peso filtro	1					
s/n	Z-703641	Caperuza resistencia tanque (aluminio)	1					
s/n	Z-769601	Placa matrícula adhesiva	1					
s/n	Z-769602	Folleto de instrucciones	1					
s/n	72-60-50	Escudo licencia Krefft adhesivo	1					
s/n	51-127	Escudo Fagor Industrial	1					
s/n	1107	Bolsa de 155x230 galga 200	3					
s/n	S-106501	Tarjeta de garantía y control	1					
s/n	Z-706130	Bolsa tensoactivo-detergente	1					
s/n	Z-769710	Embalaje de madera	1					
s/n	Z-769720	Embalaje de plástico	1					
s/n	Q-011366	Tornillo exagonal M-10x40 DIN-933 (amarre base)	4					
s/n	Z-769730	Embalaje de exportación	1					

33300 Jauregui-Elgoibar

CONCEPTO: CAMBIOS A REALIZAR PARA TRANSFORMACION DE 220 v. a 380 v.	Lámina N.°	Hoja n.°

N.° plano	Aparato: LAVAVAJILLAS FI-850

N.° Orden	N.° Referencia	Denominación	Modelos y cantidad de piezas por Modelo: FI-850					
		PIEZAS A ELIMINAR						
44	72-34-21	Relé térmico (regulación: 5,3 a 8 220 v.)	1					
		PIEZAS A INTRODUCIR						
44	72-34-22	Relé térmico (regulación: 3 a 4,5 380 v.)	1					
		CONEXIONES A MODIFICAR DE ( a )						
		Resistencia de calderín						
		Resistencia de tanque						
		Conexión de motobomba						
		En transformador hacer conexión a 380 v.						