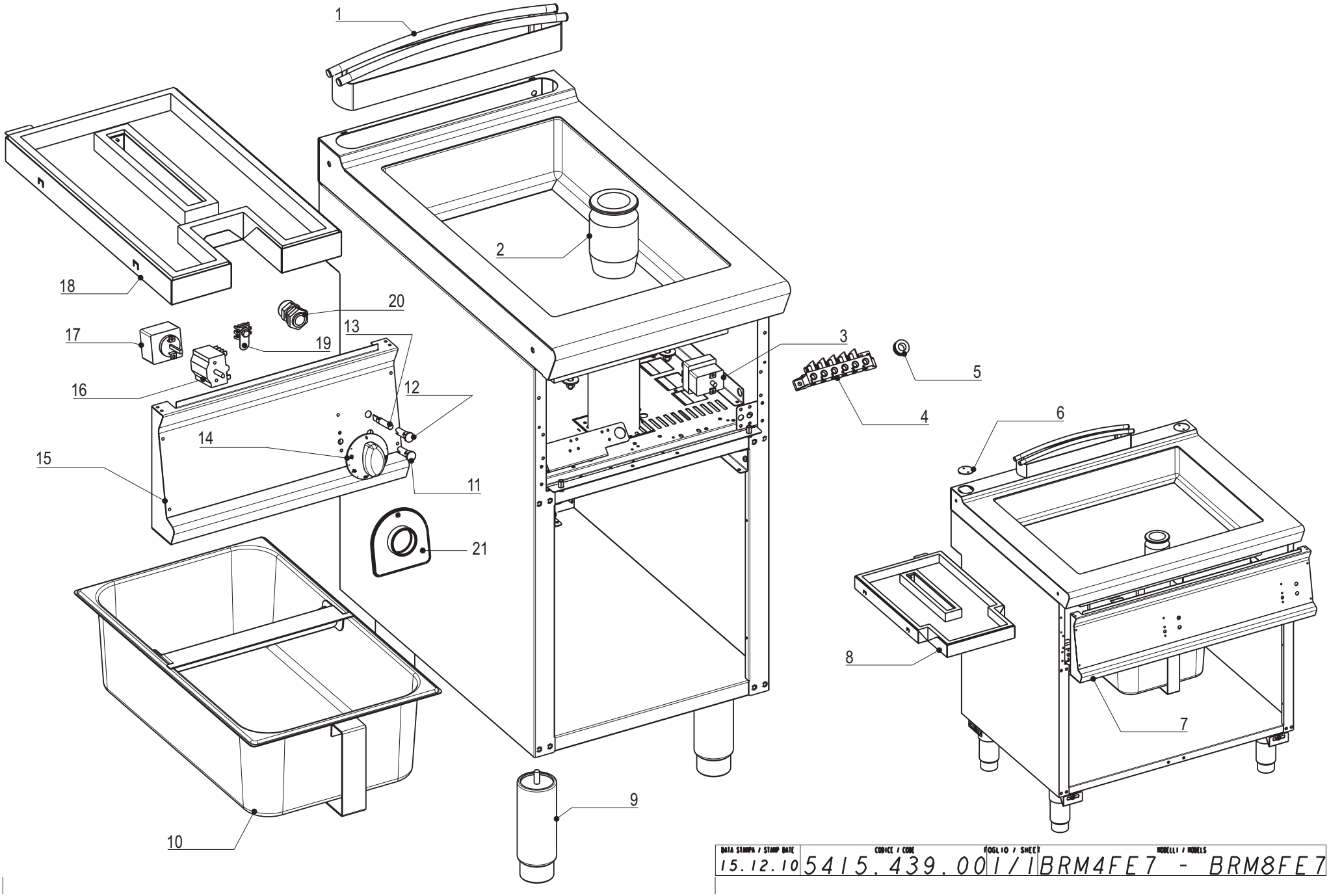

DATA STAMPA / STAMP DATE	CODICE / CODE	FOGLIO / SHEET	MODELLI / MODELS
15.12.10	5415.439.00	1/1	BRM4FE7 - BRM8FE7

CODICI RICAMBIO PER FINITO / SPARE PARTS FOR THE FINISHED PRODUCT

Aggiornato al/Updated to 27/11/17

Artic./Item	Descrizione/Description	Modello/Model
716071	**BRASIERA ELETTRICA MULTIFUNZIONE** **MULTIFUNCTIONAL ELECTRIC BRATT PAN**	**BRM4FE7**

Cons./Recom.	Pos./Posit.	Ricambio/Replacement			Prezzo/Price List
	01	RC01711000	CAMINO 40 H45 TECNO74	FLUE ASSEMBLY 40 H45 L7	80,08
	02	RC01548000	TAPPO VASCA BRASIERA BR_ME7	BRATT PAN TANK PLUG BR_ME7	116,51
*	03	RC00305000	TERMOSTATO DI SICUREZZA	SAFETY THERMOSTAT	85,19
	04	RC00194000	MORSETTIERA FV 122 B	CONNECTING BLOCK	9,16
	05	RC00297000	PASSACAVO	FAIRLEAD	3,97
	09	RC01602000	PIEDE 1"3/4 H250	FOOT	18,98
	10	RC01552000	VASCA DI RACCOLTA GN1/1 BRM/BRS	GN1/1 CONTAINER BRM/BRS	124,26
*	11	RC01783000	PORTALAMPADA TRASPARENTE D10	TRANSPARENT LAMP HOLDER D10	5,30
*	12	RC01782000	LAMPADA SEGN.NEON FASTON VERDE 230V	GREEN NEON LAMP 230V	6,09
*	13	RC00052000	LAMPADA SEGN.NEON FASTON ARANCIO 230V	SIGNAL LAMP	5,19
	14	RC02033000	MANOPOLA FRYTOP ELETTRICO NERA	BLACK KNOB	9,76
	14	RC02034000	MANOPOLA FRYTOP ELETTRICO GRIGIA	GREY KNOB	9,05
*	16	RC00070000	COMMUTATORE TRIFASE	SWITCH	20,52
*	17	RC00285000	TERMOSTATO DI LAVORO	WORKING THERMOSTAT FT	61,89
	18	RC01551000	RESISTENZA 4,5kW BR35ME7	HEATING ELEMENT BR35ME7	241,40
	19	RC00304000	MORSETTO EQUIPOTENZIALE COMPLETO	EQUIPOTENTIAL CONNECTING BLOCK	6,62
	20	RC00241000	PRESSACAVO PG16 CON DADO	CABLE GLAND AND NUT	7,18
	21	RC01788000	SOTTOMANOPOLA EL 2L NERO	UNDERKNOB	7,70
	21	RC02049000	SOTTOMANOPOLA EL 2L GRIGIO	GREY UNDERKNOB	7,18

L'azienda si riserva il diritto di apportare ulteriori aggiornamenti senza preavviso. / The data may be updated without prior warning