RECAMBIOS
MFP-237-GN_R
13/06/2008

COD. 148314001000

N.	CODIGO	DENOMINACION	CANTIDAD
1	6003010326	DESAG COMPL 3/4 GRIS+TUERCA	1
2	6003010262	TAPON DESAGÜE DE 3/4 CIEGO	1
3	6003010327	JUNTA GOMA DESAGÜE 3/4	1
4	M181010521	ENCIM.MFP-237-GN_R	1
5	M109170851	PROTECT.TRASER.MFP180	1
6	6033090086	JUEGO TAPETAS ENCIM.ZAMAK	1
7	M109050562	SOPOR.SUP.PUERTAS MFP-192 R	1
8	6007050017	PATA REGULAB ARM GASTRO	6
9	6025050010	TORN 4.8x25 ZINC DIN 7981	24
10	M169010093	PUERTA MFP/MFN-2006 FAGOR	5
11	6045010119	BURLETE MFP 385x580 MFP2006	5
12	6003010136	CAJA ALOJAMIENTO MUELLE GRIS	5
13	6033010100	BIS.TRS1D DOBL MUELLE DV-2608	5
14	M169090003	JGO.BISAG.APERT.IZDA MSP COMPLETO	5
16	M109170853	PROTECT.TRASER.MFP225/237 SUPL	1
15	M177010070	CUADRO MANDOS MSP-R	1
17	6021130010	PILOTO RECTAN. AMBAR LUM FAGOR	1
18	6033090064	EJE30x10VARIL INOX ROSC.INT M6	6
19	M109050596	SOP.SUPER.PUERTAS MFP-237-R	1
20	6023010418	PEG.CUADRO REMOTO 105x220	1
31	6021130001	INT.BIP.AMB.O/I CONTAC.REFORZ.	1
32	6021350018	TERMOS REFRI CAREL PYCO1RN515	1
33	6021410034	INST.ELE.MESA REMOTAS REFRIG.	1
34	M171010091	UD.EVAPORAT.MFP-192/237-R CAJ	1
35	6029010090	BAT.8T3R330A4S MFP TUB PIN.	1
36	M109050033	PROT SONDA 175x49	1
38	M109170831	BASE PATAS MFP NUEVA	1
39	6003010033	DESA.1/2 PULG.CUELL CORT+TUERC	1
40	6003050037	GAVETA TF GASTRO 2006	1
41	6027010003	PARRIL. GN1/1 530x325	5
42	M171010070	GAVET+REJILL+VENTILAD MFP-2006	1

43	6021050001	VENTIL.EVAPOR.5W ARO/TIRO FORZ	1
44	6003010035	REJILLA PROTECCION VENTILADOR	1
45	6033010098	SOP.BISAG.DV2607 INF IZQ.	5
46	6025090027	TORN M6X10 INOX EXAGONAL	11
47	6025050073	TORN.4.8X32 INOX DIN 7982	15
48	6003010417	TUBO DESAG.BUFLEX D.INT=17MM	1
50	6021390006	MANG 3X1X2500 BL. SCHUKO 3T	1
51	6007170097	PERFIL EN U A 336 MM/90º	10
52	M109050277	CREMALL. MARCO MSP-MFP 2006 CAJ.	10
53	6025210009	ARANDELA ALA ANCHA M6 INOX	10
54	6007020002	TUBO CAPILAR2X0,8 MM.INT.	1
55	M109050298	CREMALL.LATER.DCHA.MFP 2006	1
56	M109050299	CREMALL.LATER.IZDA.MFP 2006	1
57	M109050300	CREMALL.RESP.DCHA.MFP 2006	4
58	M109050301	CREMALL.RESP.IZDA. MFP 2006	4
59	6033050015	GUIA SNACK.DT.CONG-MESA GN 562mm	20

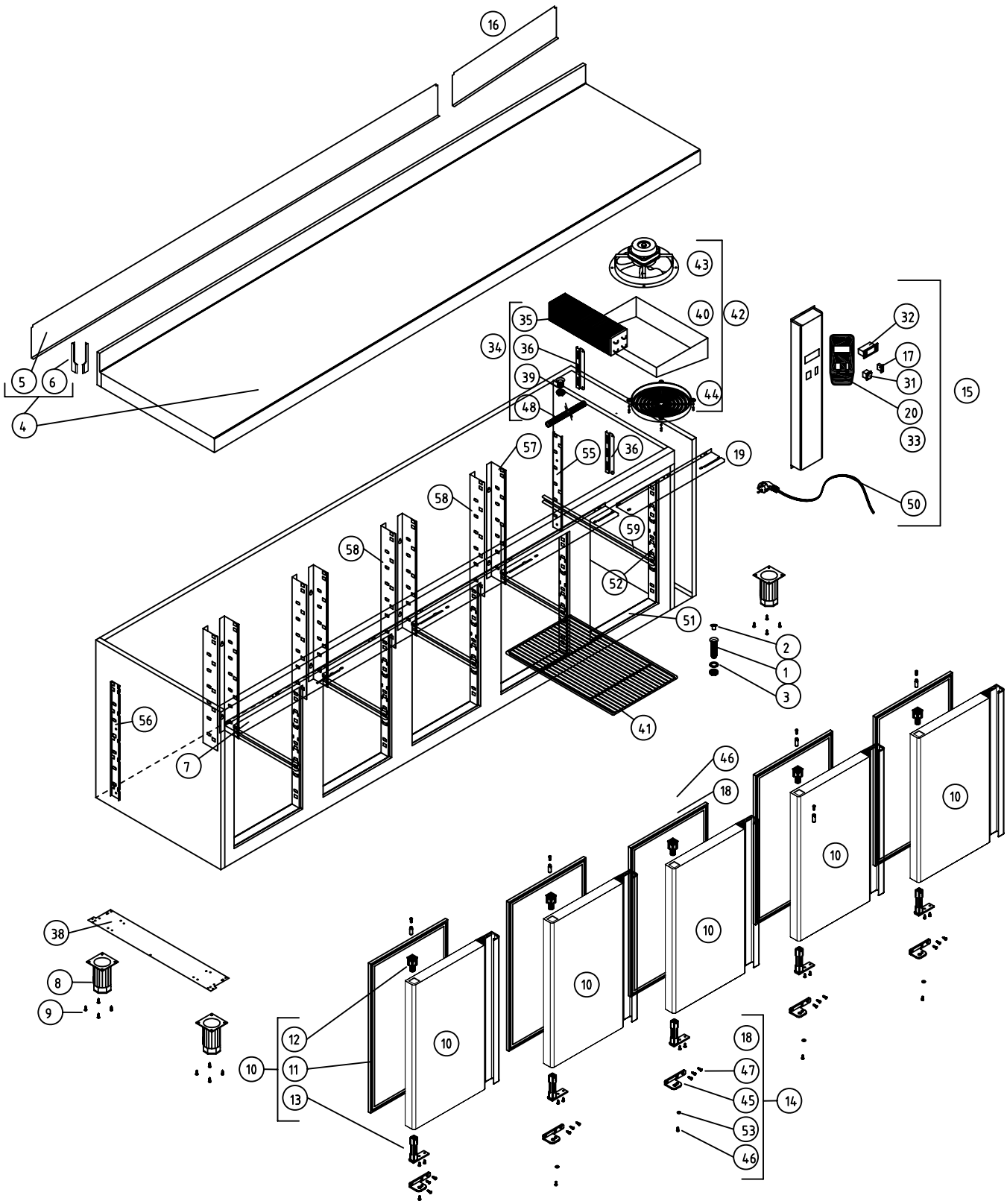

COD. PIEZA: X

SUSTITUYE A: .

SUSTITUIDO POR: .

COTAS SIN TOLERANCIA DIN 7168-f

	GRADO TOLERANCIA	FINO	MEDIO	GRUESO
ANGULAR	HASTA 10 mm	±1°		±1° 30'
	MAS DE 10 A 50 mm	±30'		±50'
	MAS DE 50 A 120 mm	±20'		±25'
	MAS DE 120 A 400 mm	±10'		±15'
	MAS DE 400 mm	±5'		±10'
LINEAL	GRADO TOLERANCIA	FINO	MEDIO	GRUESO
	HASTA 3 mm	±0,05	±0,10	±0,15
	MAS DE 3 A 6 mm	±0,05	±0,10	±0,20
	MAS DE 6 A 30 mm	±0,10	±0,20	±0,50
	MAS DE 30 A 120 mm	±0,15	±0,30	±0,80
	MAS DE 120 A 400 mm	±0,20	±0,50	±1,20
	MAS DE 400 A 1000 mm	±0,30	±0,80	±2,00
	MAS DE 1000 A 2000 mm	±0,50	±1,20	±3,00

Material: MATERIAL ESPESOR

Acabado: ACABADO

COMÚN A

MODELO	Ud.	MODELO	Ud.	MODELO	Ud.	MODELO	Ud.	MODELO
XXX	1							

A4	Nombre	Fecha
Dibujado	JJVM	13/06/2008
Modificado	.	.

FAGOR

F A G O F R I

Escala 1:25

MFP-237-GN_R

Código máquina: CODIGO