CA 1476

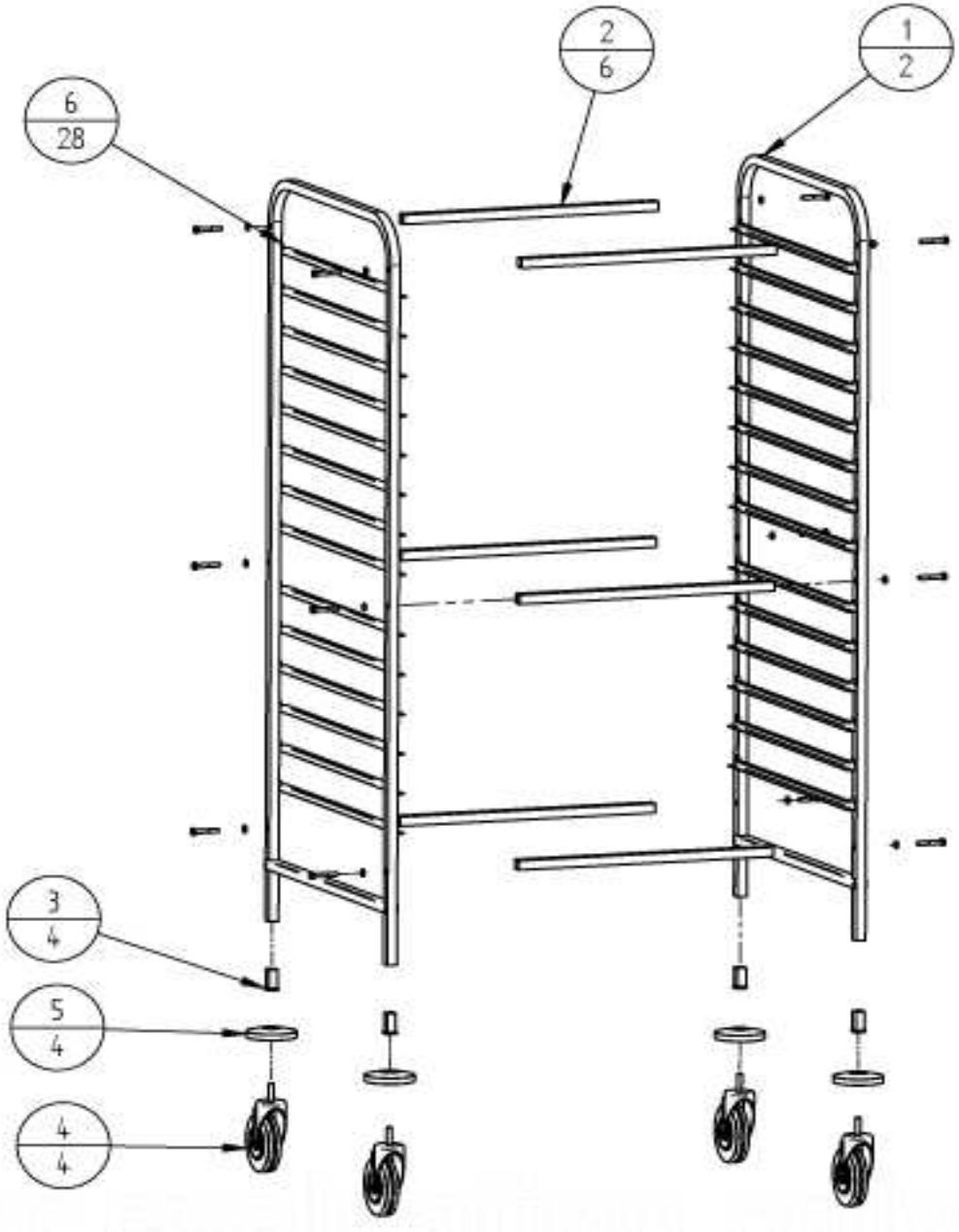

N.POZ.	CODICE	DENOMINAZIONE	QUAN.
1	SL0054	SPALLA	2
2	SL0954	TRAVERSINO	6
3	SL0022	BOCCOLA	4
4	SL0068	RUOTA	4
5	SL0024	PARACOLPO	4
6	SL0601	GUIDA	28