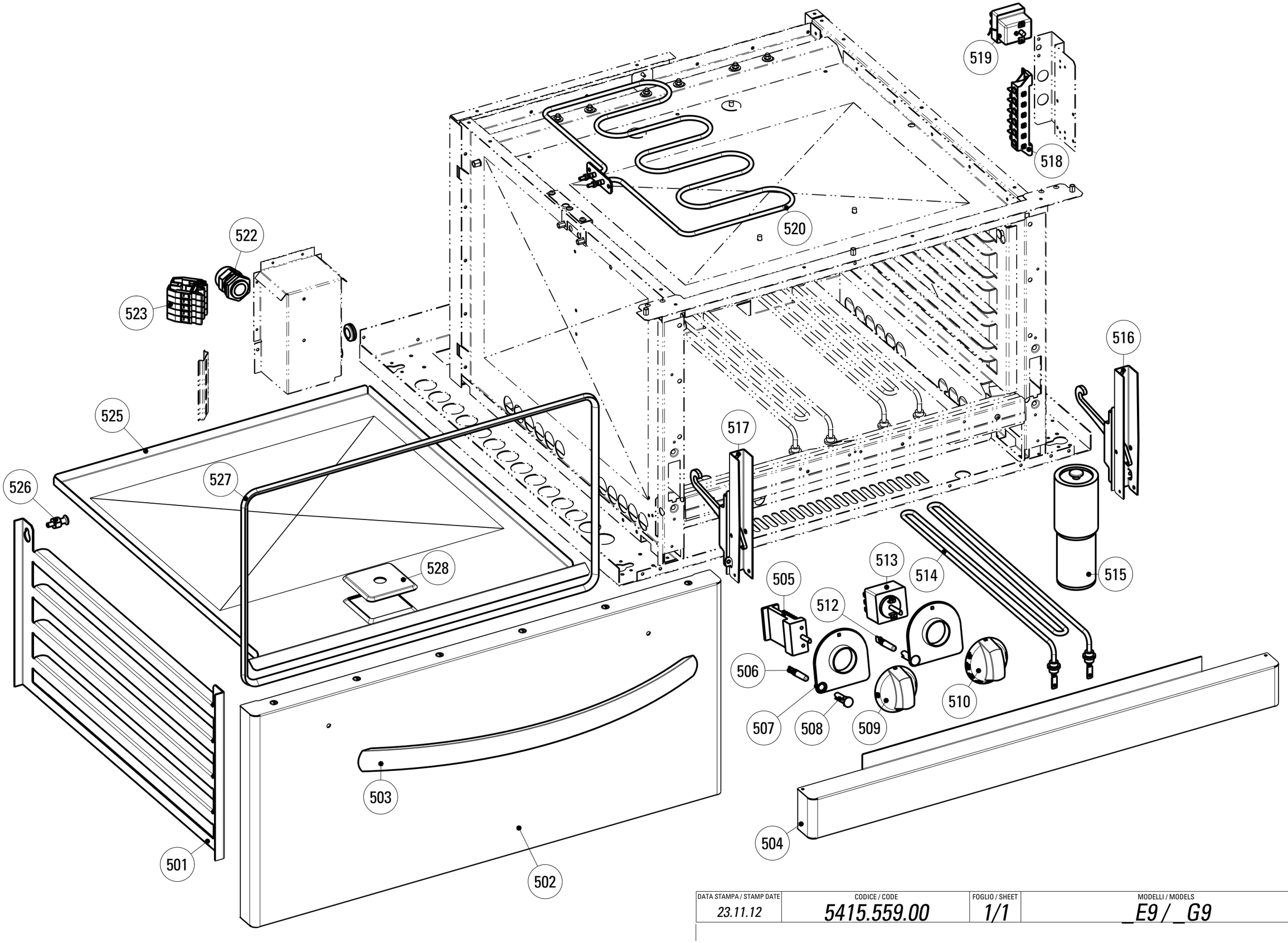

DATA STAMPA / STAMP DATE	CODICE / CODE	FOGLIO / SHEET	MODELLI / MODELS
23.11.12	*5415.559.00*	*1/1*	*_E9 / _G9*

CODICI RICAMBIO PER FINITO / SPARE PARTS FOR THE FINISHED PRODUCT

Aggiornato al/Updated to 27/11/17

Artic./Item	Descrizione/Description	Modello/Model
316148	**BASE FORNO ELETTRICA GN2/1** **GN2/1 ELECTRIC OVEN BASE**	**F8E9**

Cons./Recom.	Pos./Posit.	Ricambio/Replacement			Prezzo/Price List
	501	RC01057000	SUPPORTO GRIGLIA FORNO EL.STATICO	OVEN TRAY RUNNER	18,65
	502	RC02043000	PORTA FORNO GN2/1 TECNO74/90	GN2/1 OVEN DOOR	284,94
	503	RC02082000	MANIGLIA FORNO	OVEN HANDLE	55,54
	504	RC01389000	ZOCCOLO FORNO TECNO74/90	OVEN SOCLE L9	68,63
*	505	RC01071000	COMMUTATORE	SWITCH	18,87
*	506	RC01782000	LAMPADA SEGN.NEON FASTON VERDE 230V	GREEN NEON LAMP 230V	6,09
*	508	RC01783000	PORTALAMPADA TRASPARENTE D10	TRANSPARENT LAMP HOLDER D10	5,30
	509a	RC02100000	MANOPOLA INTERRUTTORE NERA	BLACK KNOB	9,05
	509b	RC02102000	MANOPOLA INTERRUTTORE GRIGIA	GREY KNOB	9,05
	510a	RC01835000	MANOPOLA PF NERA	BLACK KNOB	9,76
	510b	RC02054000	MANOPOLA PF GRIGIA	GREY KNOB	9,05
*	512	RC00052000	LAMPADA SEGN.NEON FASTON ARANCIO 230V	SIGNAL LAMP	5,19
*	513	RC01610000	TERMOSTATO DI LAVORO FORNO	WORKING THERMOSTAT OVEN L9	82,86
*	514	RC00775000	RESISTENZA ELETTRICA 1KW 230V	HEATING ELEMENT	43,04
	515	RC01386000	PIEDE 2" C/VITE	FOOT WITH SCREW	20,63
	516	RC01067000	CERNIERA DX PORTA FORNO GN C/P.RULLINO	RIGHT HINGE	37,51
	517	RC01068000	CERNIERA SX PORTA FORNO GN C/P.RULLINO	LEFT HINGE	37,51
	518	RC00194000	MORSETTIERA FV 122 B	CONNECTING BLOCK	9,16
	519	RC00305000	TERMOSTATO DI SICUREZZA	SAFETY THERMOSTAT	85,19
*	520	RC00000613	RESISTENZA ELETT. 1.5KW 230V	HEATING ELEMENT	49,65
	522	RC01055000	PRESSACAVO PG21 CON DADO	CABLE GLAND WITH NUT	9,16
	525	RC01136000	FONDO FORNO ESTRAIBILE SMALTATO	EXTRACTABLE OVEN BOTTOM	20,97
	526	RC01056000	PIOLINO SUPP.GRIGLIA FORNO EL.STATICO	HOOK	6,51

L'azienda si riserva il diritto di apportare ulteriori aggiornamenti senza preavviso. / The data may be updated without prior warning

Artic./Item	Descrizione/Description	Modello/Model
316148	**BASE FORNO ELETTRICA GN2/1** **GN2/1 ELECTRIC OVEN BASE**	**F8E9**

Cons./Recom.	Pos./Posit.	Ricambio/Replacement			Prezzo/Price List
	527	RC01826000	GUARNIZIONE TESSILE PER FORNO GN	TEXTILE GASKET FOR OVEN	52,43
	528	RC01069000	COPERCHIETTO D'ISPEZIONE FORNO L7	COVER	21,63

L'azienda si riserva il diritto di apportare ulteriori aggiornamenti senza preavviso. / The data may be updated without prior warning