1 GRUPPOLAVAGGIO
2 GRUPPO VASCA
3 GRUPPO RISCIACQUO
4 GRUPPO POMPA SCARICO
5 QUADRO ELETTRICO
6 CARRROZZERIA
7 DOSATORI

lamber	GRUPPO LAVAGGIO - COMPOSANTS LAVAGE WASH COMPONENTS - WASCHROHR	MOD. GS4	TAV. 1 A ED. 06/96

TAV. 1 DI 7

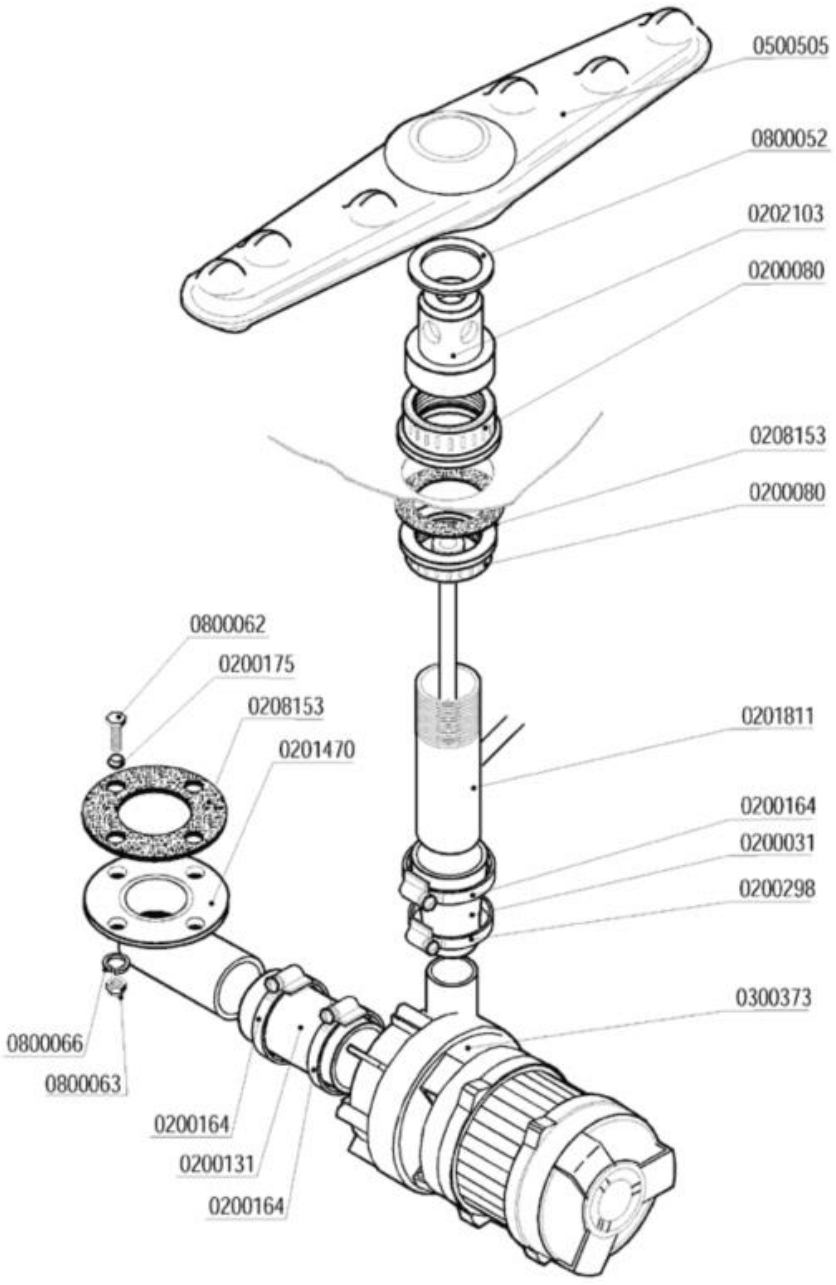

Codice	Descrizione
0200031	Manicotto ridotto 38x26x45
0200080	Ghiera 1"1/42190
0200131	Manicotto Radior 30x100 F 1854-94
0200164	Fascetta 32-50
0200175	Guarnizione Nyltite M6
0200298	Fascetta 25-40
0201470	Piletta aspirazione GS4/GS6 scarico GS4
0201811	Collettore lavaggio risciacquo GS4 2227
0202103	Testina lavaggio d.18 4F NSF
0208153	Guarnizione gomma 68x41x2
0300373	Elettropompa Hp 0,2 ZF130 SX 230/1/50
0500505	Braccio di lavaggio 380/6F NSF
0800052	Rondella teflon 57x41x2
0800062	Vite inox TEM6x20
0800063	Dado inox M6
0800066	Rondella grower inox diam.6

lamber	GRUPPO VASCA - COMPOSANTS CUVE TANK COMPONENTS - TANKROHR	MOD. GS4	TAV. 2 A ED. 02/96

TAV. 2 DI 7

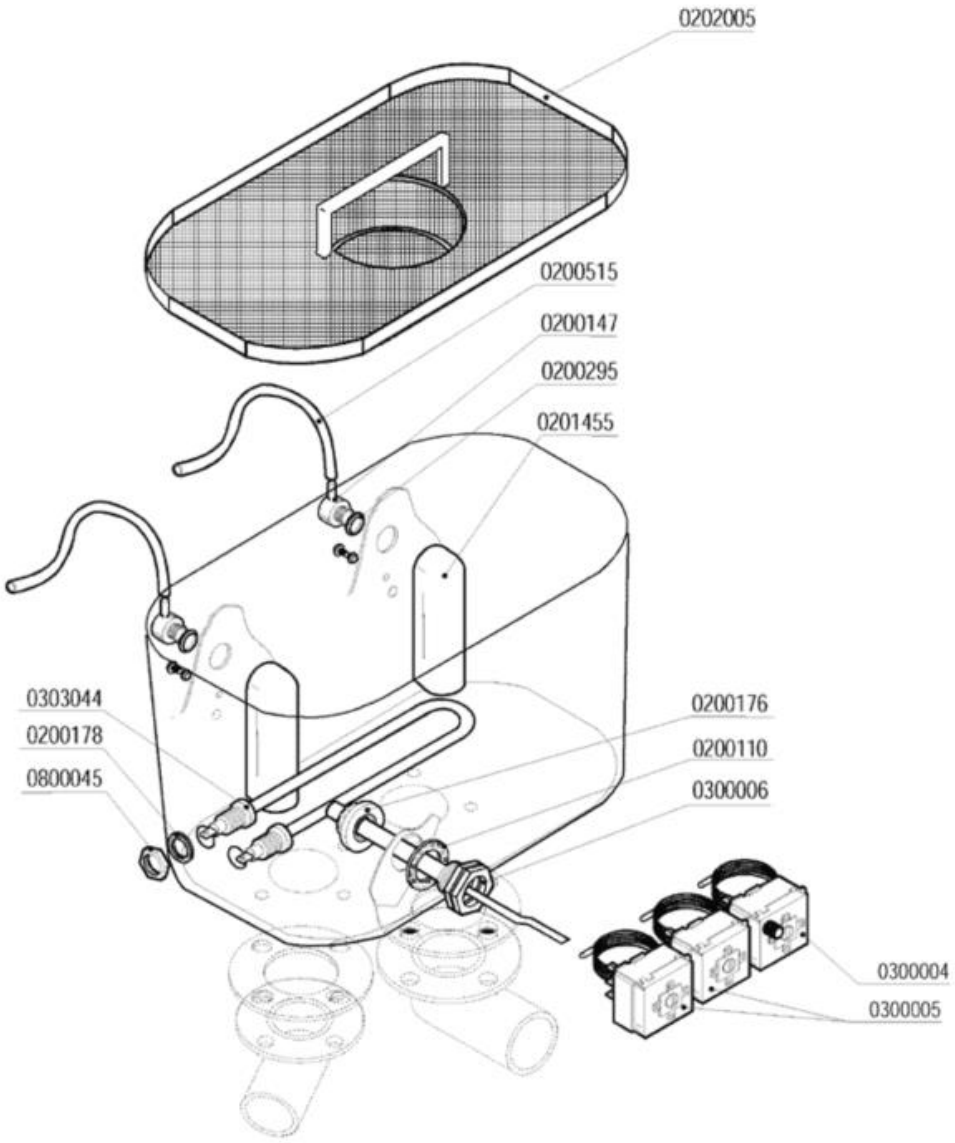

Codice	Descrizione
0200110	Guarnizione piana 31x21x2
0200147	Portagomma M12x4 90º 1821-94
0200176	Dado 1/2" 2190
0200178	Guarnizione piana 19x12x2 Rif.121
0200295	Guarnizione Nyltite M12
0200515	Tubo pressostato 4,2x10,4
0201455	Trappola d'aria anteriore L=85 mm
0202005	Filtro vasca GS4
0300004	**SOSTITUITO DA 0300196**
0300005	Termostato 90ºC c.2000 1NONC boiler IMIT
0300006	Guaina termostato inox
0303044	Resistenza 1000W "U"-Boccole 1/4"L=190mm
0800045	Piedino inox 2"x160 100x85x2,5

lamber	GRUPPO RISCIACQUO - COMPOSANTS RINÇAGE RINSE COMPONENTS - NACHSPÜLROHR	MOD. GS4	TAV. 3 A ED. 02/96

TAV. 3 DI 7

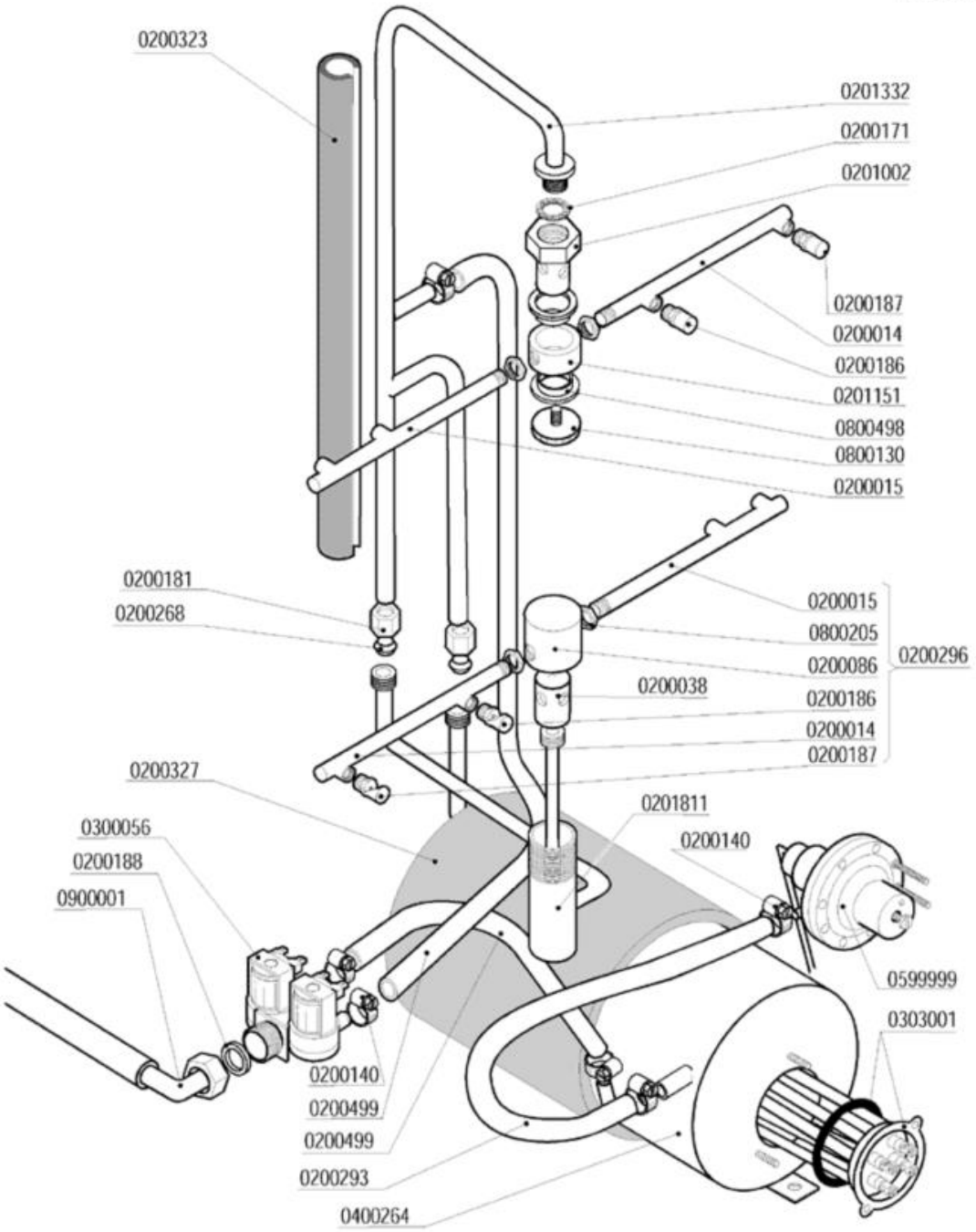

Codice	Descrizione
0200014	Braccio di risciacquo 175mm DX
0200015	Braccio di risciacquo 175mm SX cesto 40
0200038	Perno risciacquo inox 1205
0200086	Testina mulinello risciacquo 1206
0200140	Fascetta collare 17x19
0200171	Guarnizione piana 27x17x2
0200181	Dado bicono inox 3/8"x12 1040-91
0200186	Ugello risciacquo 1/8" foro 0,9
0200187	Ugello risciacquo 1/8" foro 1,8 Rif.39
0200188	Guarnizione gomma 25x16x2
0200268	Bicono TEFLON 3/8"x12
0200293	Tubo gomma 8x15 dosatore brillantante
0200296	Mulinello risciacquo inf.MB/QS 400 6322
0200323	Tubo isolante 12X6 pretagliato
0200327	Coibentazione boiler 5lt.d.110 2125
0200499	Tubo gomma 12x19,5 food quality
0201002	SOSTITUITO DA 0201003**********
0201151	Testina risciacquo rotante 2142
0201811	Collettore lavaggio risciacquo GS4 2227
0300056	Elettrovalvola doppia
0303001	Resistenza 2400W/2 flangia inox
0400264	Boiler 4,5lt d.140 GS4
0599999	Dosatore brillantante MOD.3000
0800130	Vite mulinello risc.rot.super.671/88
0800205	Dado inox M12x1 E16S5
0800498	Bussola mul.risc.PTFE/C25% d.16.2 2143
0900001	Tubo carico gomma 90ºC VDE

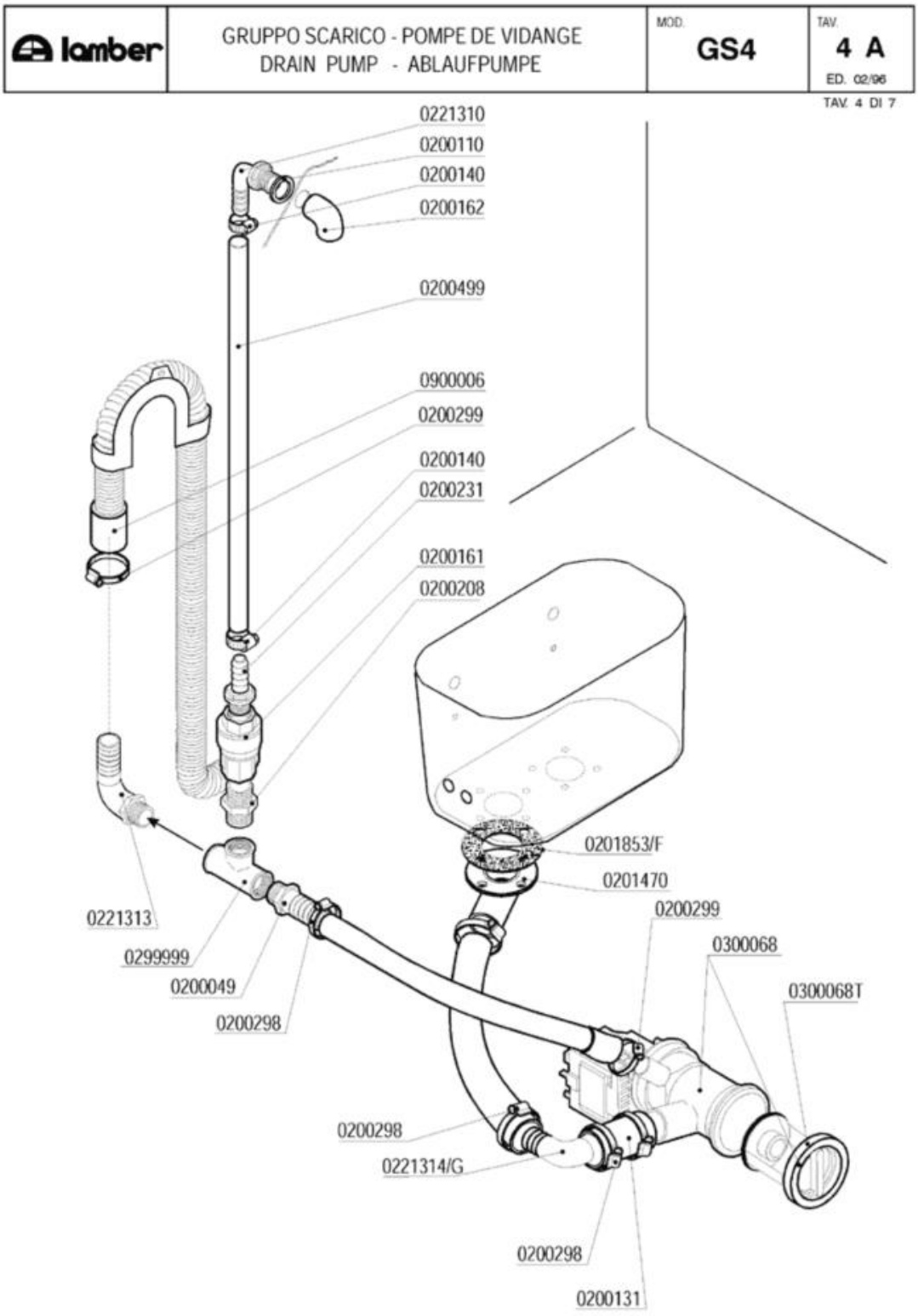
lamber
GRUPPO SCARICO - POMPE DE VIDANGE
DRAIN PUMP - ABLAUFPUMPE
MOD.
GS4
TAV.
4 A
ED. 02/96
TAV. 4 DI 7
0221310
0200110
0200140
0200162
0200499
0900006
0200299
0200140
0200231
0200161
0200208
0201853/F
0201470
0200299
0300068
0300068T
0221313
0299999
0200049
0200298
0200298
0221314/G
0200298
0200131

Codice	Descrizione
0200049	Portagomma ¾"x25 diritto
0200110	Guarnizione piana 31x21x2
0200131	Manicotto Radior 30x100 F 1854-94
0200140	Fascetta collare 17x19
0200161	Valvola di ritegno PA 3/4" 2700
0200162	Gomito 3/8" PP FF 2250
0200208	Nipplo 3/4" 2210 PA
0200231	Portagomma 3/4"Mx12 2130
0200298	Fascetta 25-40
0200299	Fascetta 20-32
0200499	Tubo gomma 12x19,5 food quality
0201470	Piletta aspirazione GS4/GS6 scarico GS4
0221310	Portagomma a gomito 3/8"Mx12
0221313	Portagomma a gomito 3/4"Mx25
0299999	T 3/4" 2240 PA
0300068	Elettropompa scarico 40W/230/50 FILTRO
0900006	Tubo scarico d.19,5 per pompa scarico

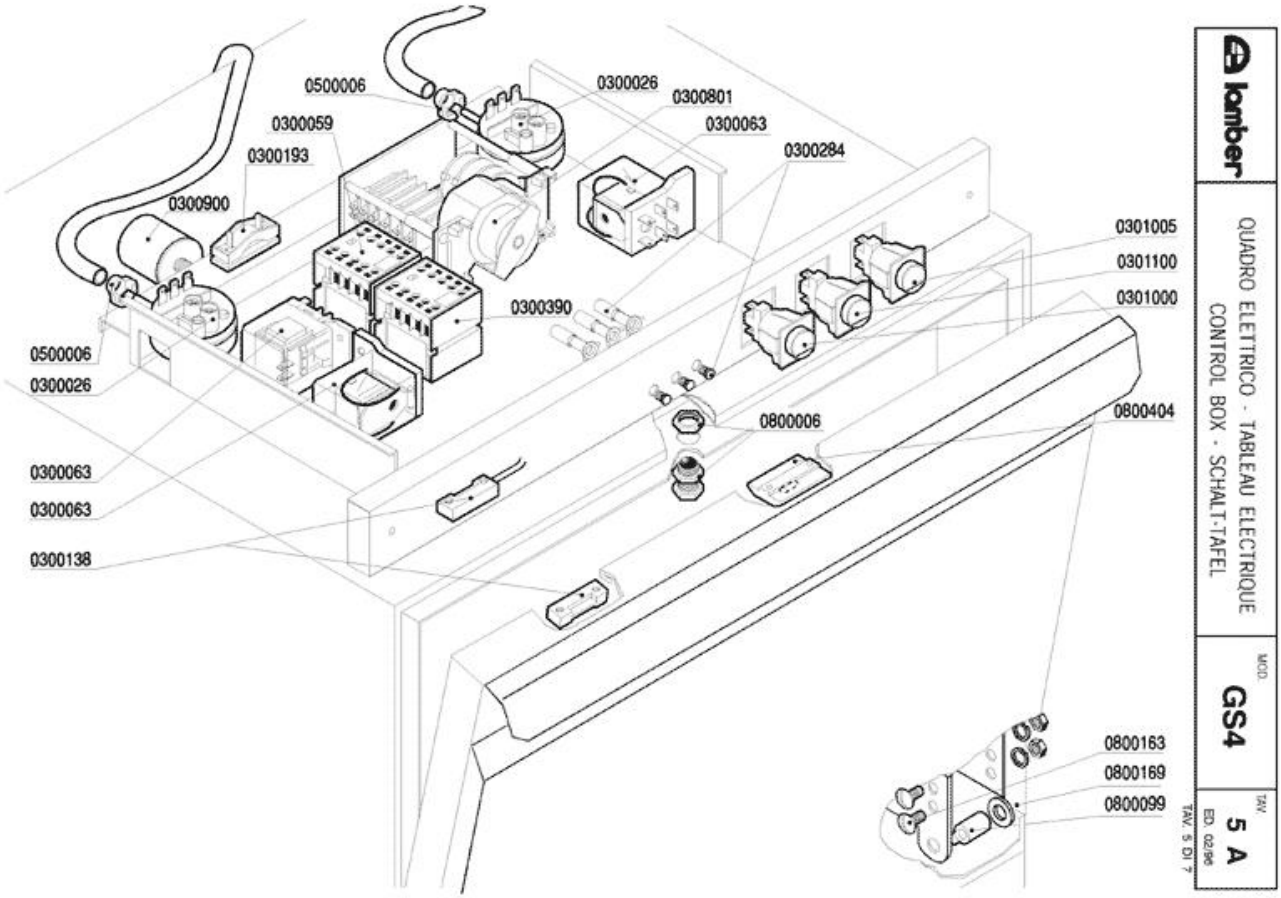
0500006
0300026
0300801
0300059
0300063
0300193
0300284
0300900
0301005
0301100
0300390
0301000
0500006
0300026
0800404
0800006
0300063
0300063
0300138
0800163
0800169
0800099
lamber
QUADRO ELETTRICO - TABLEAU ELECTRIQUE
CONTROL BOX - SCHALT-TAFEL
MOD.
GS4
TAV.
5 A
ED. 02/96
TAV. 5 DI 7

Codice	Descrizione
0300026	Pressostato 60/30 16A 1NONC
0300059	Contattore 16A 4NO V230-LS07.10 AEG
0300063	SOSTITUITO DA 0301745**********
0300138	Micro contatto magnetico 1NO +0800142
0300193	Fissacavo PA 268 + vite 3,5X25
0300284	**SOSTITUITO DA 0301910**
0300390	SOSTITUITO DA 0300392**********
0300801	Timer 1cam aut./5cam regol.180" GS4/GS6
0300900	Filtro antidisturbo 411135001
0301000	Interruttore bip. 0V 2N0 16 amp COMPLETO
0301005	Int./Dev. 0V 2NONC 16amp.COMPLETO
0301100	Pulsante unipol. OV 1NO 16amp COMPLETO
0500006	Fascetta SNP2/CLIC 11,5-13,5
0800006	Cricchetto Rif.32+33+32 con dadi 255-83
0800099	Perno sportello 1866-94
0800163	Vite inox POELIER M6X10
0800169	Boccola perno sportello
0800404	Bloccascrocchetto

lamber	CARROZZERIA - CARROSSERIE HOOD - KARROSSERIE	MOD. GS4	TAV. 6 A ED. 02/96

TAV. 6 DI 7

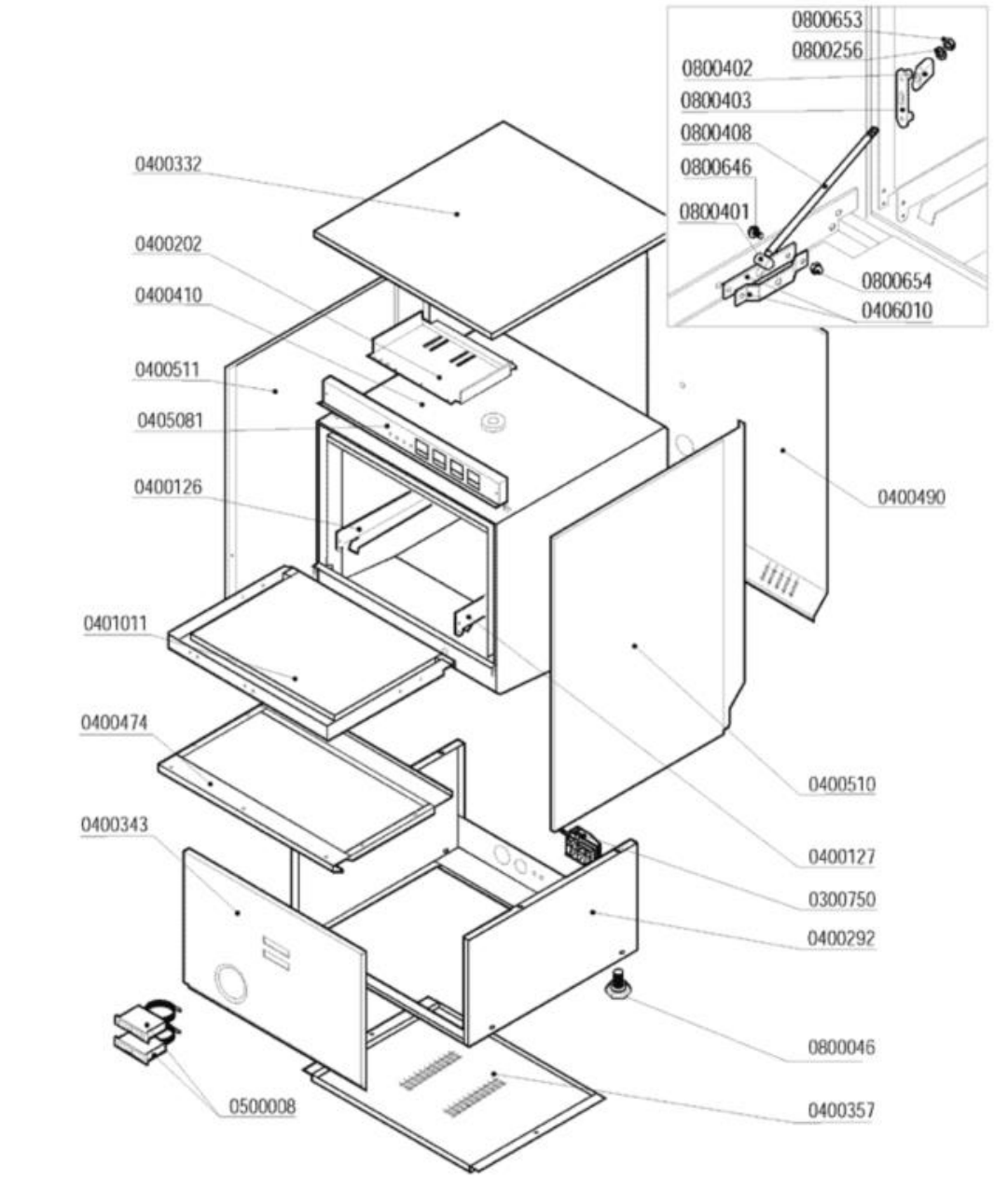

Codice	Descrizione
0300750	Fissacavo esterno PA244-C/PA244L-N4
0400126	Guida sx DSP1 965
0400127	Guida dx DSP1 965
0400202	Piastra cablaggio LB/A81EM 2564
0400332	Pannello superiore QS-S280 COIB.GS4 2654
0400357	Pannello inferiore QS basamento 1781-94
0400474	Pannello sportello QS-GS4 2220/2221
0400490	Pannello retro GS4 2250
0401011	Sportello QS-GS4 2218/2219
0405081	Pannello comando QS/S280 COIB.2582
0406010	Staffa tirante porta F/LB 2500-2501/95
0800046	Piedino M10
0800256	Rondella piana inox d.5
0800401	Perno tirante sportello
0800402	Fermo tirante sportello
0800403	Piastrina scorrimento sportello
0800408	Tirante sportello corto GS4-P700 2243/95
0800646	Vite inox POELIER M4X10 largh.testa 9,5
0800653	Dado inox autobloccante M5
0800654	Dado inox autobloccante M4

lamber	DOSATORI - DOSEURS DISPENSERS - DOSIERGERÄTE	MOD. GS4	TAV. 7 A ED. 02/96

TAV. 7 di 7

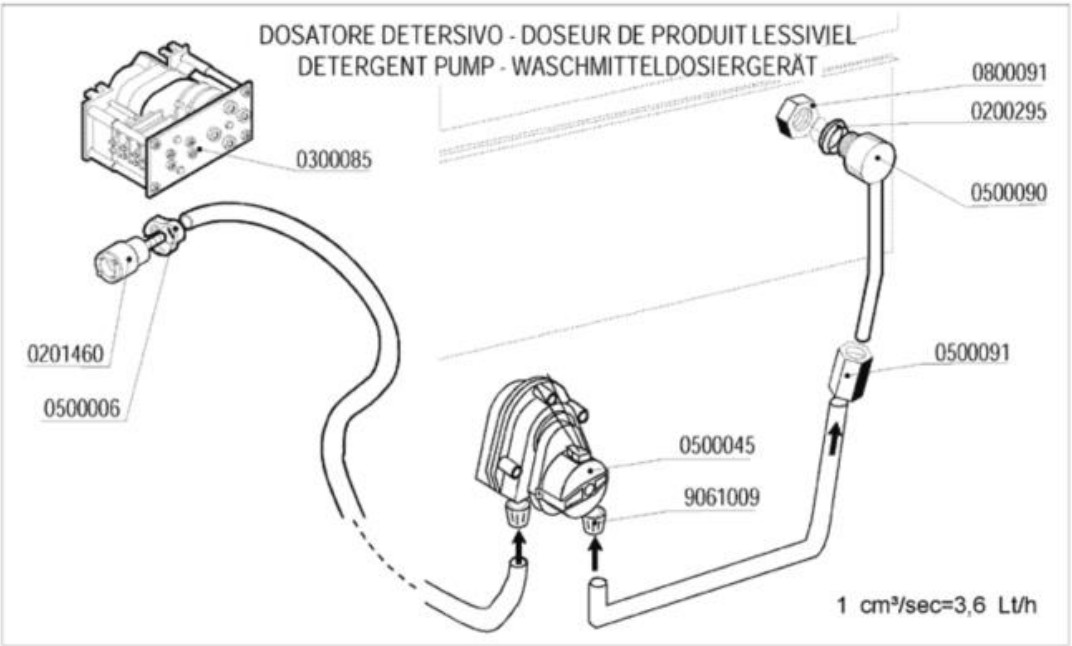

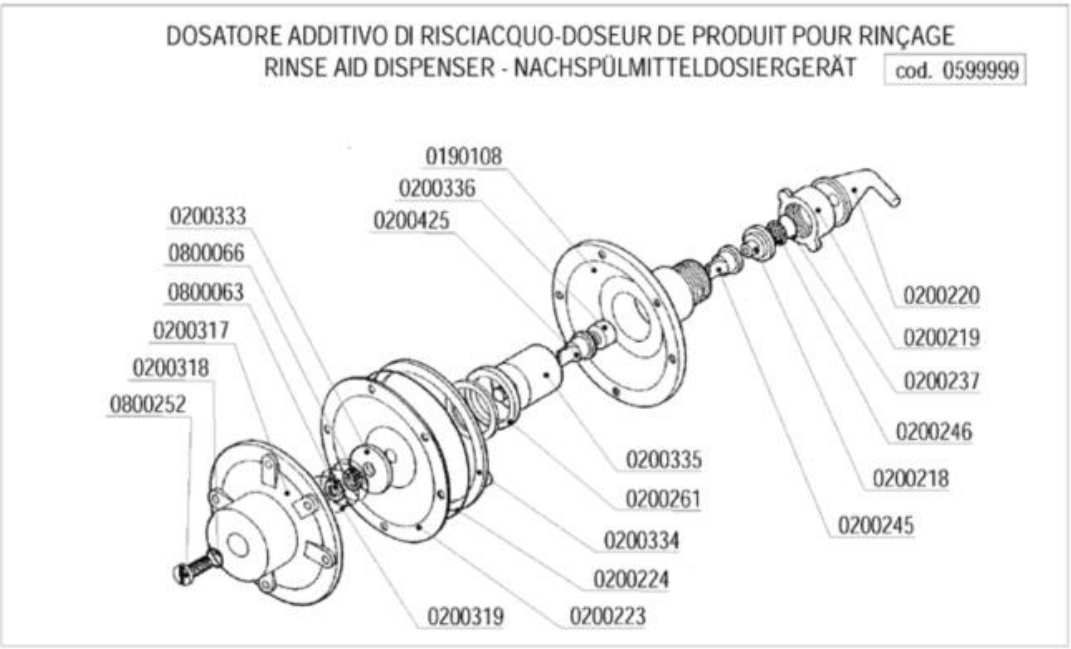

Codice	Descrizione
0190108	Corpo Dosatore Idrico Brillantante
0200218	Guida valvola Dosatore Idrico
0200219	Ghiera Dosatore Idrico
0200220	Portagomma Dosatore Idrico
0200223	Membrana Dosatore Idrico
0200224	OR Dosatore Idrico
0200237	OR 2056 filtro dosatore
0200246	Filtro dosatore idrico d.17
0200261	Guarnizione Gaco dosatore
0200295	Guarnizione Nyltite M12
0200318	OR vite regolazione DOS.IDRICO
0200319	Molla per Dos.Idrico
0200333	Disco Membrana per Dos.Idrico
0200334	Anello per guarniz.Dos.Idr.
0200335	Pistone per Dosatore Idrico
0200336	Tappo per Dosatore Idrico
0200425	Valvola Dosatore Brillantante
0201460	Filtro inox di fondo dosatore lavaggio
0300085	Timer 60" dosatore 1CF1CR
0500006	Fascetta SNP2/CLIC 11,5-13,5
0500045	Maniglia sportello laterale PT 5122
0500090	Iniettore inox detersivo 2101/2103/1821
0500091	Dado PVC iniettore detersivo 2102
0599999	Dosatore brillantante MOD.3000
0800063	Dado inox M6
0800066	Rondella grower inox diam.6
0800091	Dado inox M12