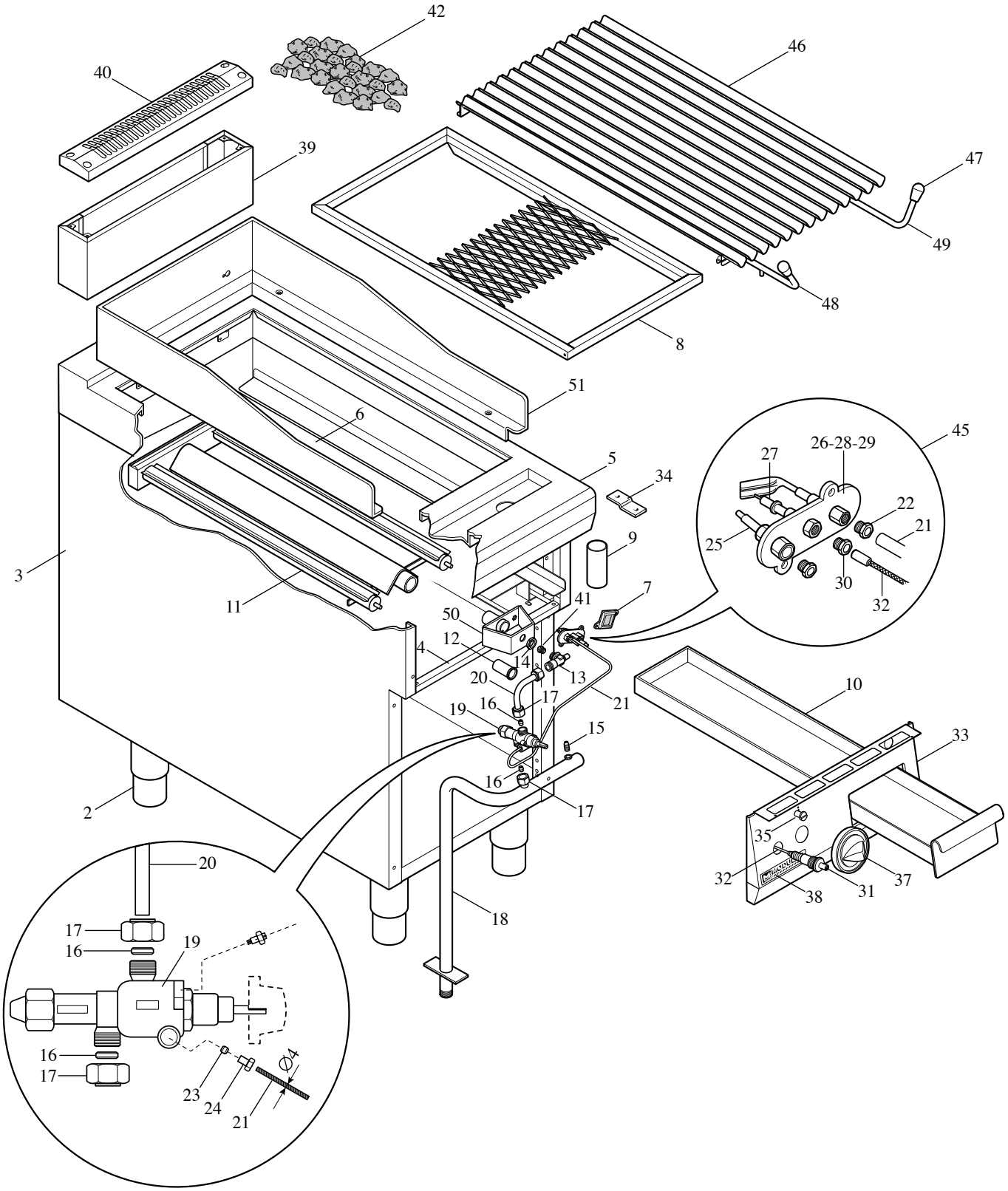
42
46
40
39
47
49
48
8
51
6
45
26-28-29
27
5
34
22
21
25
9
3
30
32
11
41
7
50
12
4
14
13
20
17
21
10
16
19
15
33
16
17
2
35
32
37
38
31
20
18
17
16
19
16
17
23
24
21
Ø4

MODULAR

LISTA RICAMBI

cod. 253.736.02

GRIGLIA A PIETRA LAVICA A GAS

MOD. 90/40 GRL

ED. 01-08

POS.	CODICE	RIF. MODIFICHE	DENOMINAZIONE	PREZZO
2	912.033.00		Piede 2" M10	
3	921.000.00		Involucro esterno 90/40	
4	922.009.00		Fondo top vano 90/40	
5	9111023.13	sost.il 911.338.00 dal 01/07/07	Ass. piano 90/40 GRL	
6	910.118.00	sost.il 911.340.00 dal 01/07/07	Ass. camera combustione 90/40 GRL	
7	512.002.00		Ass. vetrino ispezione	
8	9111068.00	sost.il 911.422.00 dal 01/07/07	Ass.braciere 90/40 GRL	
9	911.845.00		Ass. tubo scarico	
10	911.347.00		Ass. cassetto 90 GRL	
11	972.017.00	sost.il 972.015.00 dal 01/07/07	Bruciatore pietralavica	
12	941.085.00	sost.il672.021.00 dal 01/07/07	Boccola regolazione aria D.18x1	
13	673.023.00		Portaugello per tubo D.10	
14	673.024.00		Dado per portaugello M14x1	
15	641.012.00		Vite per presa di pressione M4	
16	673.001.00		Bicono D.10	
17	673.011.00		Dado per bicono D.10-M6x1,5	
18	975.029.00		Ass. rampa 90/40 FTG	
19	671.001.00		Rubinetto in sic. sc. PEL 21S	
20	675.375.00	sost.il 975.137.00 dal 01/07/07	Conduttura mandata gas	
21	675.380.00	sost.il 975.141.00 dal 01/07/07	Collegamento pilota GRL 70/40	
22*	673.003.00		Bicono D.4 Target-0957009	
23*	673.004.00		Bicono pilota D.4	
24*	673.013.00		Raccordo bicono D.4-M10 - 0958013	
25	672.001.00		Termocoppia Target M9x1xL.500	
26 *	672.014.00		Pilota Target 2 fiamme-0140011 Sit	
27 *	672.015.00		Candela M4 Target nuovo-0915024	
28 *	674.000.00		Ugello Target Metano D.36	
29 *	674.001.00		Ugello Target GPL D.19	
30*	673.014.00		Raccordo fissaggio candela 0974037	
31	672.006.00		Accenditore piezoelettrico	
32	666.001.00		Cavo accensione L.500	
33	9211114.00	sost.il 921.044.00 dal 01/07/07	Cruscotto 90/40 GRL	
34	623.002.15		Squadretta fissaggio cruscotto	
35	682.003.00		Placchetta per indice	
37	912.042.00	sost.il 912.003.00 dal 01/07/07	Ass. manopola gas pilota De 82	
38	250.389.00		Marchio " MODULAR"	
39	911.023.00	sost.il 911.041.00 dal 01/07/07	Ass. alzatina post. 90/40	
40	9211090.00	sost.il 911.017.00 dal 01/07/07	Griglia alzatina 90/40	
41*	674.088.00		Ugello lungo metano D.235	
41*	674.072.00		Ugello lungo GPL D.155	
42	0855.00001.0		Roccia lavica pezzatura 30/50 kg. 8,5	

MODULAR

LISTA RICAMBI

cod. 253.736.02

GRIGLIA A PIETRA LAVICA A GAS

MOD. 90/40 GRL

ED. 01-08

POS.	CODICE	RIF. MODIFICHE	DENOMINAZIONE	PREZZO
* 45	672.013.00		Ass. pilota TARGET SIT metano	
* 45	672.017.00		Ass. pilota TARGET SIT GPL	
46	9111062.00	sost.il 911.345.00 dal 01/07/07	Ass. griglia carni 90 GRL	
47	951.020.00	sost.il 651.012.00 dal 01/07/07	Manopola cilindrica	
48	9111070.00		Asta sx movimento GRL	
49	9111071.00		Asta dx movimento GRL	
50	911.749.15		Ass. staffa portaugello	
51	9111069.00		Ass. paraspruzzo 90/40 GRL	