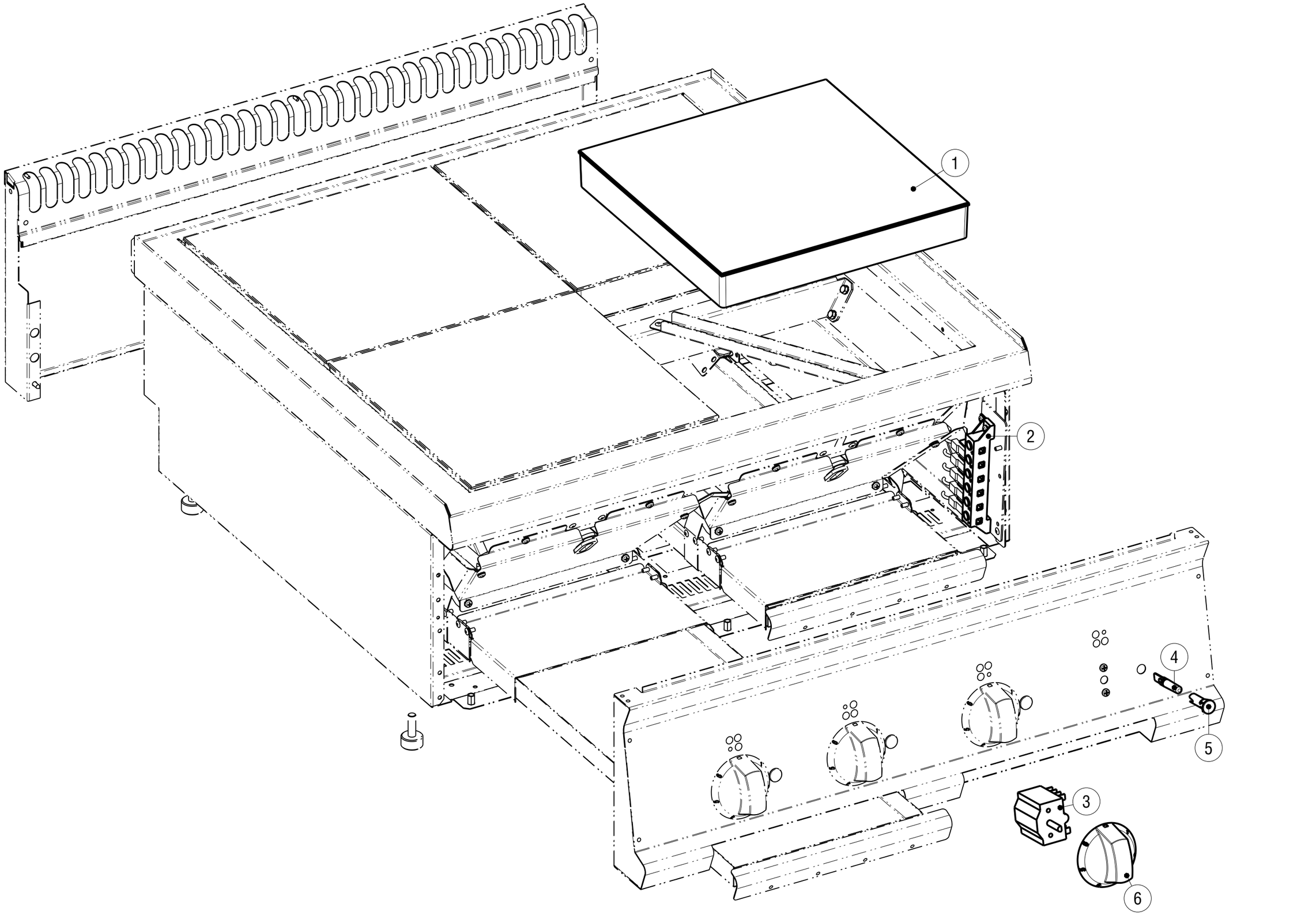

Data stampa | Print date	Codice | Code	Foglio | Sheet	Modelli | Models
28.04.15	5415.851.00	1	PCU_E7

CODICI RICAMBIO PER FINITO / SPARE PARTS FOR THE FINISHED PRODUCT

Aggiornato al/Updated to 27/11/17

Artic./Item	Descrizione/Description	Modello/Model
616094	**PIANO COTTURA ELETTRICO 6 PIASTRE QUADREFISSE SU VANO APERTO** **6 FIXED SQUARE HOT PLATES FREESTANDING ELECTRIC BOILING TOP**	**PCU105FE7**

Cons./Recom.	Pos./Posit.	Ricambio/Replacement			Prezzo/Price List
*	01	RC02246000	PIASTRA ELETTRICA 300X300 T70		376,48
	02	RC00194000	MORSETTIERA FV 122 B	CONNECTING BLOCK	9,16
*	03	RC00291000	COMMUTATORE	SWITCH	19,97
*	04	RC01782000	LAMPADA SEGN.NEON FASTON VERDE 230V	GREEN NEON LAMP 230V	6,09
*	05	RC01783000	PORTALAMPADA TRASPARENTE D10	TRANSPARENT LAMP HOLDER D10	5,30
	06	RC02029000	MANOPOLA PCE NERA	BLACK KNOB	9,76

L'azienda si riserva il diritto di apportare ulteriori aggiornamenti senza preavviso. / The data may be updated without prior warning