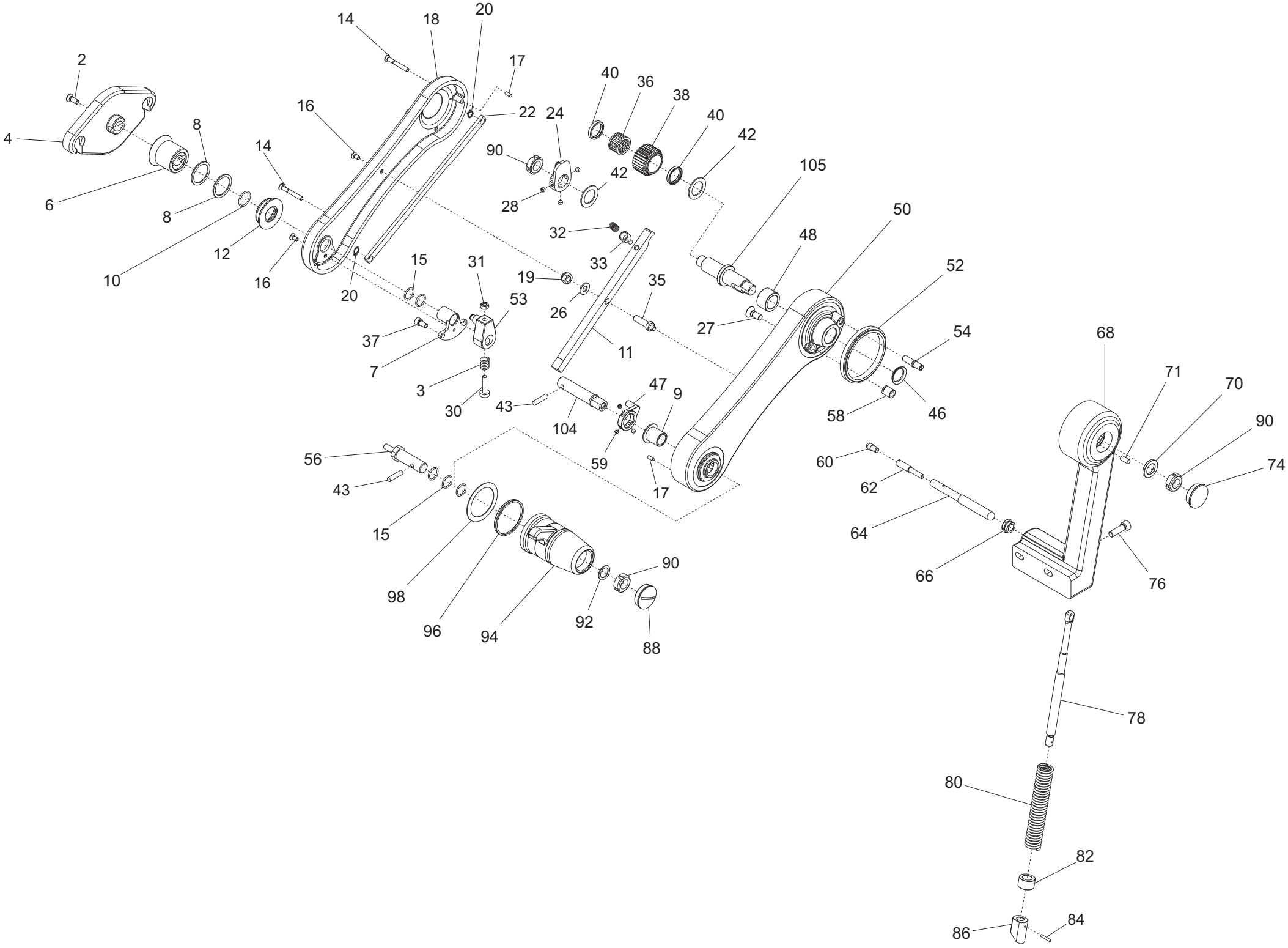
2
4
6
8
8
10
12
14
14
16
16
17
18
20
20
22
24
26
27
28
31
32
33
35
36
37
38
40
40
42
42
43
43
46
47
48
50
52
53
54
56
58
59
60
62
64
66
68
70
71
74
76
78
80
82
84
86
88
90
90
92
94
96
98
104
105

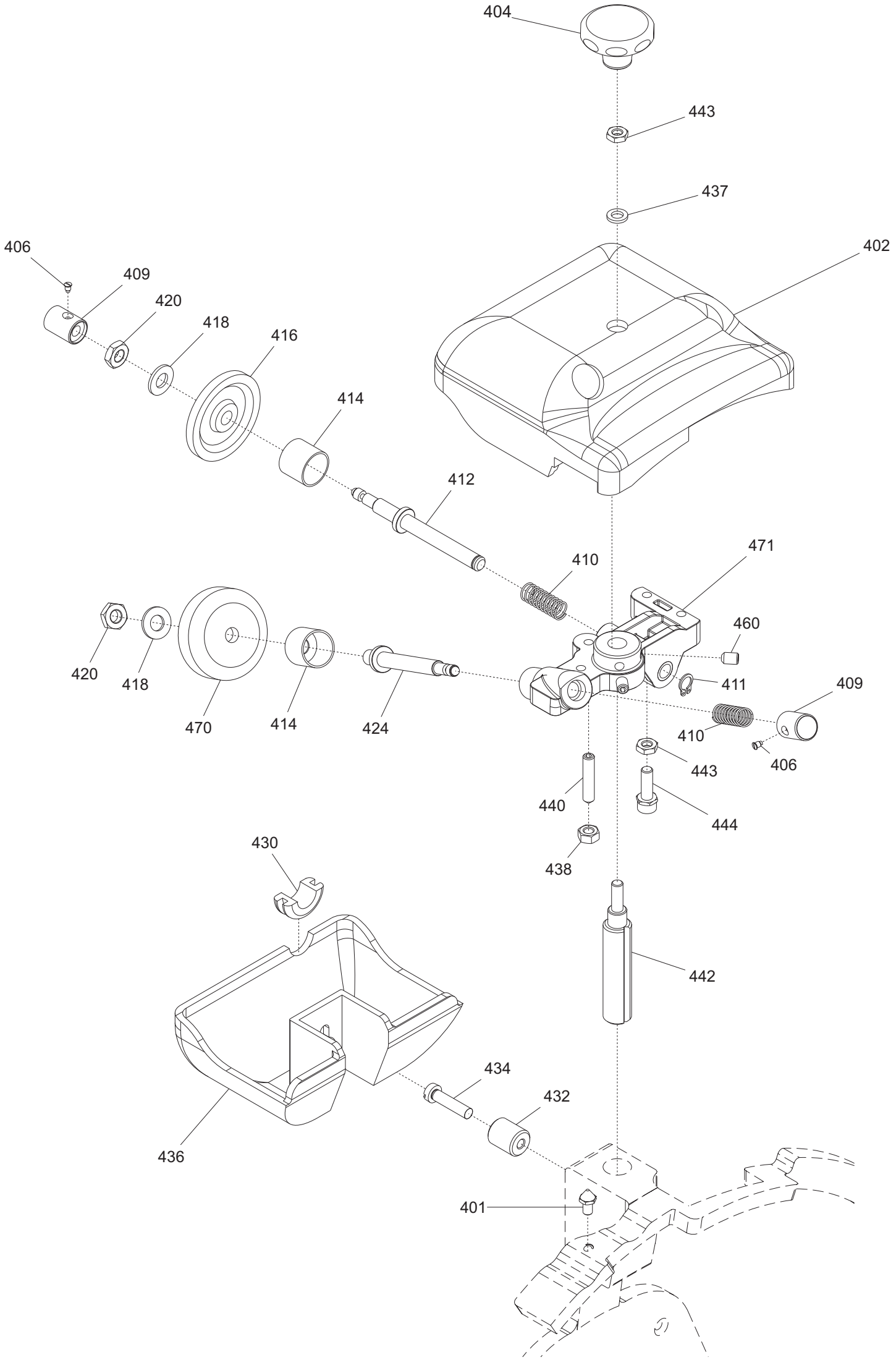
404
443
437
402
406
409
420
418
416
414
412
410
471
460
411
409
420
418
470
414
424
410
406
443
440
444
438
430
442
434
432
436
401

Ver. 1-PHASE 230/50/1

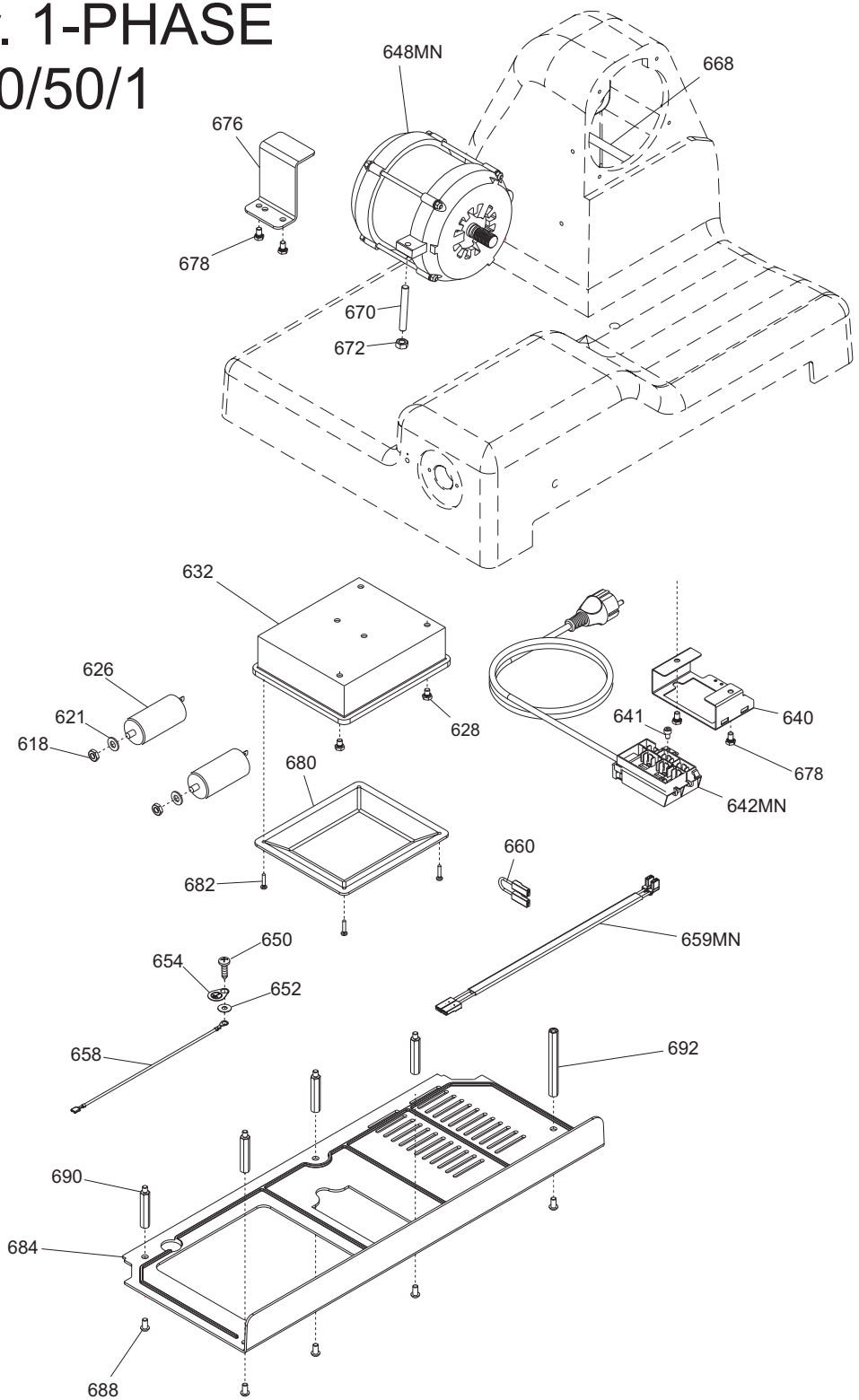

Ver. 3-PHASE 400/50/3

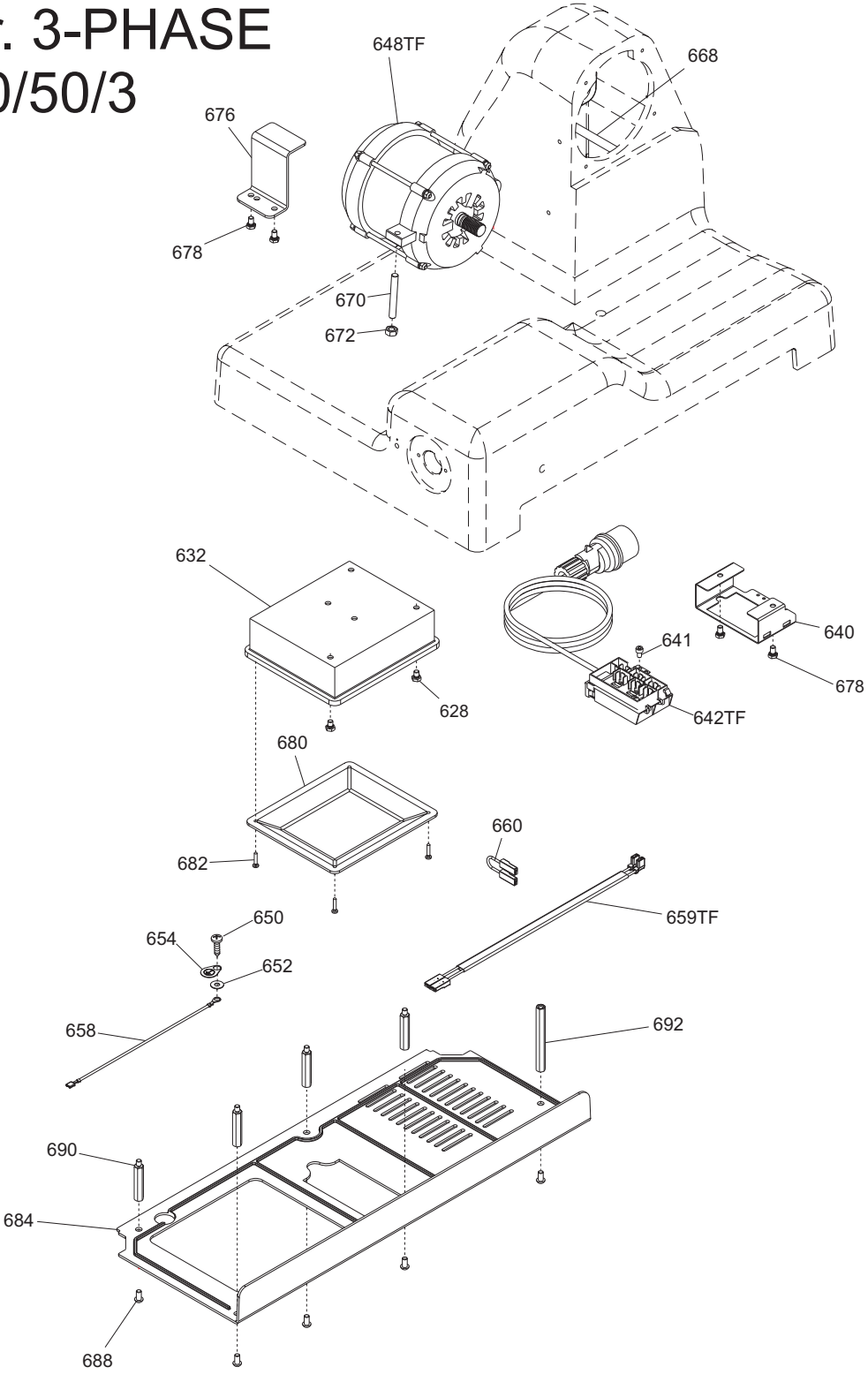

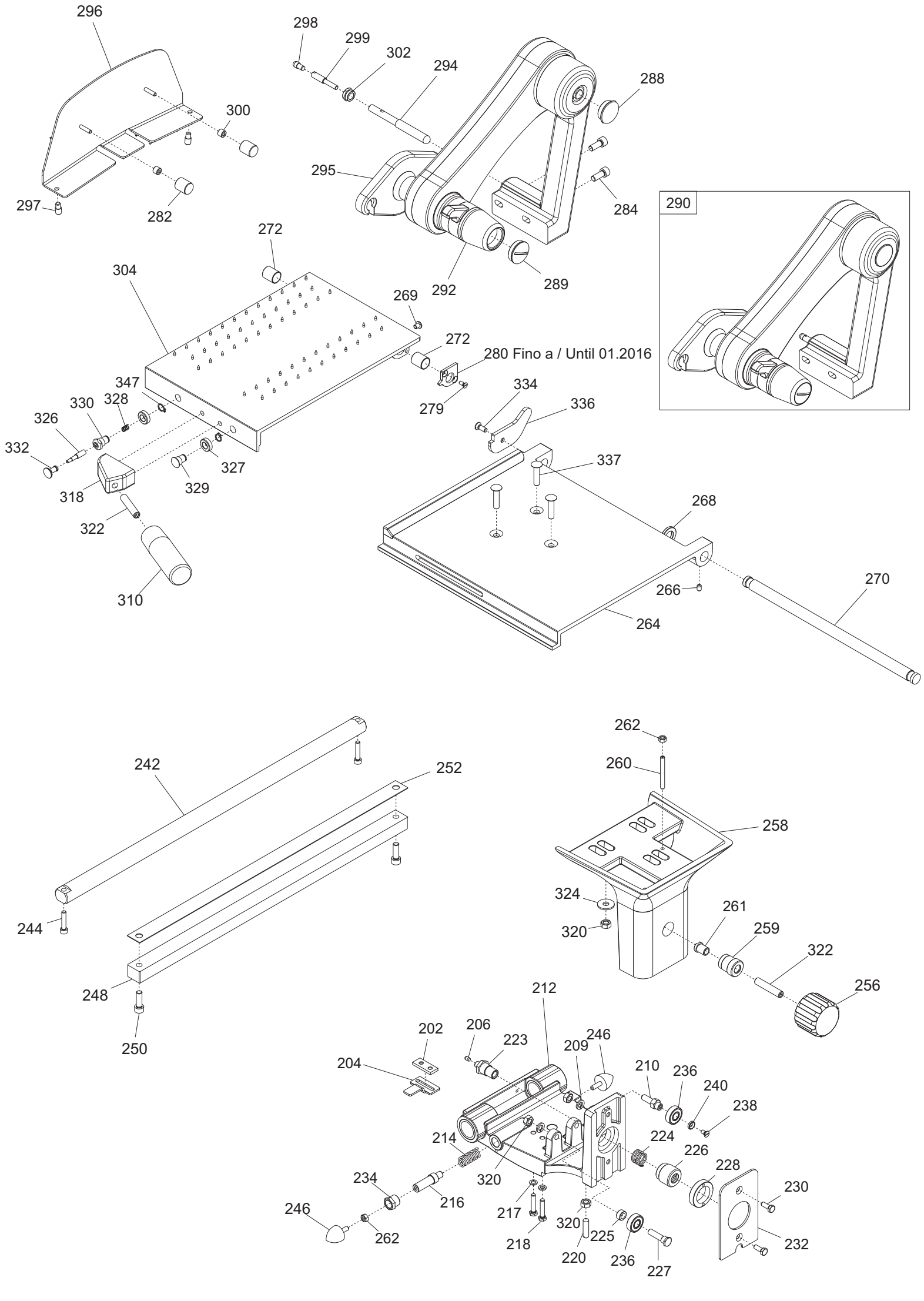
296
298
299
302
294
288
300
295
284
297
282
290
272
304
269
292
289
272
280 Fino a / Until 01.2016
347
334
330
328
336
326
279
332
327
337
318
329
268
322
270
266
310
264
262
242
252
260
258
324
261
244
320
259
322
248
256
250
212
202
206
223
209
246
204
210
236
240
238
214
224
226
228
234
320
230
216
217
246
320
225
262
218
220
236
227
232

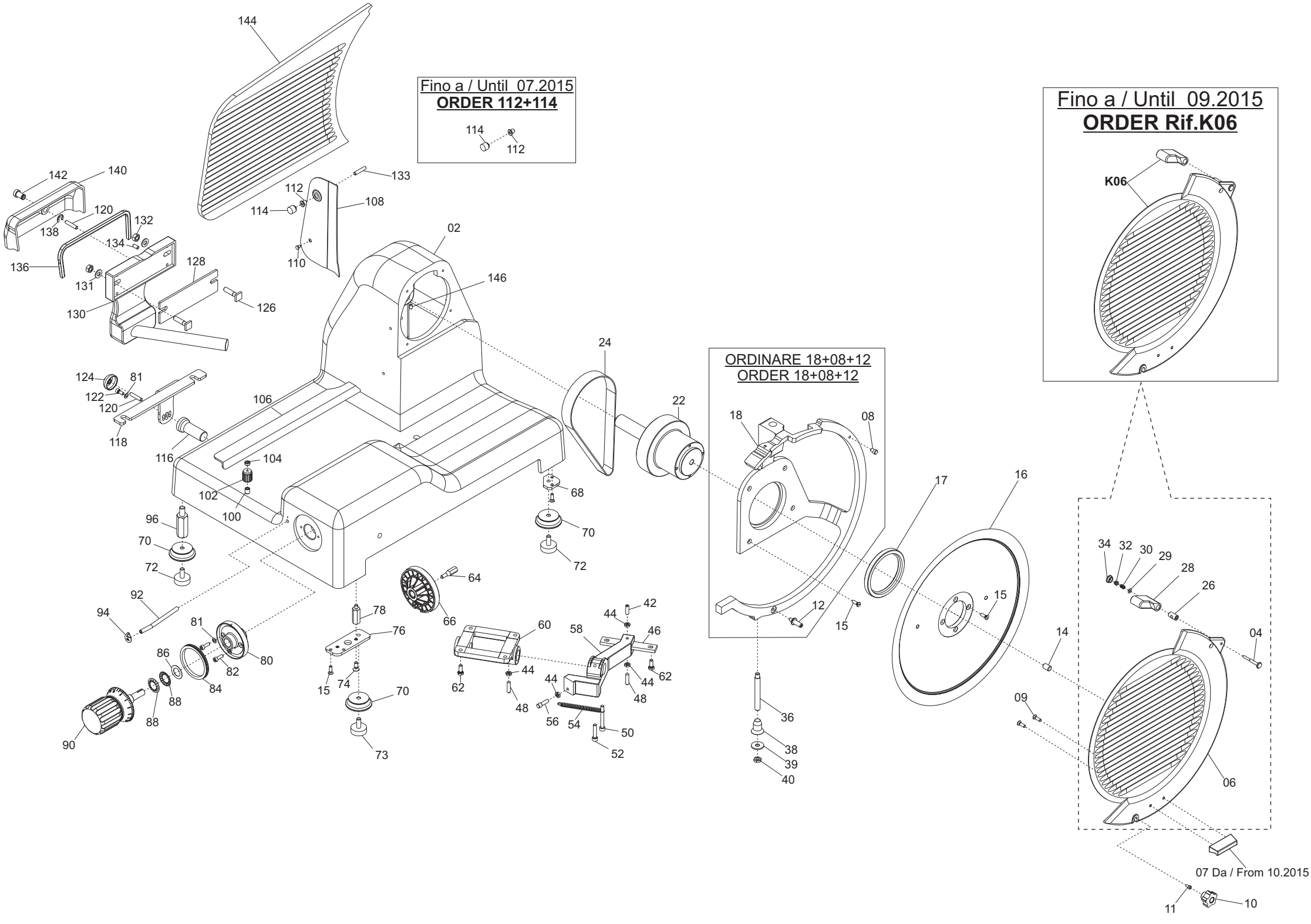
Fino a / Until 07.2015
ORDER 112+114
114
112
Fino a / Until 09.2015
ORDER Rif.K06
K06
ORDINARE 18+08+12
ORDER 18+08+12
07 Da / From 10.2015
144
142
140
120
132
138
134
136
131
128
130
126
133
112
114
108
110
02
146
124
81
122
120
118
116
106
104
102
100
24
22
68
70
72
96
70
72
92
94
81
80
86
82
84
88
88
90
64
66
78
76
15
74
70
73
60
62
44
48
58
44
42
46
62
44
48
56
54
50
52
18
08
12
15
17
16
36
38
39
40
34
32
30
29
28
26
15
14
04
09
06
11
10

LEONARDO 350 EVO BS3 TOP TAV1

Riferim	Nome prodotto	Codice
K06	KIT PARAL.350+MANOPOLA EVO LNR-GLL	19801635
4	PERNO MANOPOLA BLOCCO PARAL.LNR-GLL	19532100
6	PARALAMA 350 LNR-GLL EVO C.B. OSS.	19510274.14
7	MANOPOLA PRESA PARALAMA GDO EVO	19522670
9	VITE TSP- DIN 963 M 5X10	IX2963005010
10	MANOPOLA RISCONTR.PARAL.LNR-GLL-PLD	19560704
12	PERNO MANOPOLA PARALAMA M6 EVO	19532103.15
14	PIOLINO ANTIFLEX. PARALAMA LNR-GLL	19560702
15	VITE TSP- DIN 963 M 5X16	IX2963005016
16	LAMA 350 - 57/4/306 G&B C.B.F.ESTR.	18350574306GF
17	ANELLO TENUTA 80X100X10 SC NBR	195621366
22	PULEG.PIAT.MONT.LNR Y14	19700354.14
26	BOCCOLA FISS.PERNO PARALAMA EVO	19532104
28	MANOPOLA BLOCCO PARALAMA LNR-GLL	19560706
29	RONDELLA PIANA DIN 125 D 4	IX2125004
30	MOLLA BLOCCO PARALAMA LNR-GLL EVO	19390250
32	DADO AUTOBLOCC. ES DIN 982 M 4 ALTO	IX2982004
34	TAPPO MANOP.BLOCCO PARALAMA LNR-GLL	19560703
38	GHIERA SUPP ANELLO LNR 300-385	19534066
39	RONDELLA F.LARGA DIN 9021 D 8X24	IX29021008024
40	DADO ES. DIN 439 M 8 BASSO	IX2439008
42	PRIGIONIERO MOVIMENTO M6X30 LNR	19563156
44	DADO ES. DIN 439 M 6 BASSO	IX2439006
46	PIASTRINA MOV. LNR-GLL DAL 07	19540654.07
48	PRIGIONIERO 6 X 25 OTTONE	19337002
50	VITE TCEI DIN 912 M 6X50	IX2912006050
52	VITE TCEI DIN 912 M 6X30	IX2912006030
54	MOLLA MOVIMENTO LNR 350-385	19390756
56	RULLINO MOVIM. CAMMA P.VAR. LNR-GLL	19336076
58	MOVIMENTO VELA LNR 350 LAVORATO	19500154
60	SUP.BOCC.350 LNR LAV	19020856
62	VITE TE DIN 933 M 6X16 T.F.	IX2933006016
64	DADO CAMMA CONICA 25 PASSO VAR.	19533854
66	CAMMA CONICA 25 PASSO VARIAB. LNR	19563556
68	PIASTRINA PIEDINI LNR 350 DAL 05	19540656.05
70	PIEDINO 350-385 05 LNR OSS	19522620.05
72	PARAC.PIEDINO D.30X10-M8X23	19560156.05
74	VITE TSPEI DIN 7991 M 6X16	IX27991006016
80	FLANGIA MANOPOLA GRAD. LEO-GLL OSS.	19521480
81	RONDELLA GROWER UNI 1751 D 5	IX21751005
82	VITE TCEI DIN 912 M 5X16	IX2912005016
84	ANELLO PARAPOLVERE LNR-GLL	19562160
86	ANELLO PTFE 28X17X0.5 LNR	19563280
88	MOLLA TAZZA FESSURATA 29X17X0,35	19342254
90	MAN. NUM. Y13 LNR 350-385	19522600.13
92	TUBETTO OLIATORE 350-370	19553009
94	TARGHETTA OIL.S.	19420175

102	MANOPOLA PARAGRASSO LNR Y11	19335055.11
110	PRIGIONIERO PARAF.LNR MNZ 250/385	19336052
112	FERMO MANOPOLINA PARAFETTA EVO	19532128
114	MANOPOLINA PARAFETTA EVO	19532125
116	PERNO SUPP. PARAGR LNR Y13	19531355.13
120	VITE SENZA TESTA DIN 913 M 6X30 CE	IX2913006030
122	VITE TCEI DIN 912 M 5X12	IX2912005012
124	CUPOLA SUPP PARAGR. LNR Y13	19335054.13
126	VITE BLOCC.VELA TQ 8 X 38 AF 350	19335007
128	PIASTRINA ZINC.REG. VELA LNR 350	19540646
130	SUP.VELA LNR 350 + PERNO OSSIDATO	19510754AS
131	RONDELLA PIANA DIN 125 D 8	IX2125008
132	DADO ES. DIN 934 M 8	IX2934008
133	VITE SENZA TESTA DIN 913 M 5X12 CE	IX2913005012
134	VITE SENZA TESTA DIN 913 M 6X12 CE	IX2913006012
136	GUARN. COPER.SUP.VELA LNR 350	19563054
138	ANELLO RADIALE DIN 6799 M8	IX26799008
140	COP.SUP.VELA 370-385 LNR OSSIDATO	19512255
142	MANOP.IX.COPERC.SUPP.VELA LNR	19335021
146	VITE SENZA TESTA DIN 916 M 6X8 NE	NE0916006008
202	PIAST. SGANCIO FILET.AFF.CE	19533200
204	PIAST. SGANCIO CARR. LNR-GLL Y13	19533254.13
206	PUNTALE SGANCIO 300-385 CE	19565001
209	RONDELLA GROWER UNI 1751 D 8	IX21751008
210	PERNO ECCEN CUSCINETTO LNR 350	19540808
212	CARRELLO GLL/LNR BOC.GHISA LAV.PFUS	19500556
214	MOLLA PARACOLPO LNR 350-385	19390754
216	PISTONCINO PARAC. LNR 350	19531356
217	RONDELLA PIANA DIN 125 D 6	IX2125006
218	VITE TE DIN 933 M 6X30 T.F.	IX2933006030
220	PRIGIONIERO M8 OTTONE CARR.LNR 350	19337054
223	ESAGONO PER SGANCIO LNR 350-385	19534038
224	MOLLA PER SGANCIO 300-370 CE	19390601
225	RONDELLA DIST CUSC LNR 350-385	19346056
226	BUSSOLA FIL.X SGANC 350-385 LNR	19534026
227	PERNO CUSCINETTO LNR 350-385	19540807
228	GHIERA FILET.ESTER. 300-330 CE	19534030
230	VITE TE DIN 933 M 6X16 T.F.	IX2933006016
232	PIASTRINA CARRELLO 350-370 CE	19533009
234	BUSSOLA PARACOLPO 350-385 LNR	19538054
236	CUSCINETTO CARR. 6000 2RS R11	19320154
238	VITE TSP- DIN 963 M 5X10	IX2963005010
240	RONDELLA X PERNO CUSC. LNR 350	19346054
242	BARRA TONDA CARR. LNR 350-385 Y12	19530654.12
244	VITE TCEI DIN 912 M 6X30	IX2912006030
246	PARAC.CARRELLO D.25X25-M6X17 PARAB.	19560154
250	VITE TCEI DIN 912 M 8X25	IX2912008025
256	MAN. BLOCCA GAMB. LNR	19522615
260	VITE SENZA TESTA DIN 913 M 6X55 CE	IX2913006055
261	BUSS.FRES FERMA MAN.300-370 CE	19534016

262	DADO ES. DIN 934 M 6	IX2934006
263	SPESSORE PIATTO CARNI LEO+BS2	19521154
266	VITE SENZA TESTA DIN 916 M 6X8 NE	NE0916006008
268	ANELLO PARACOLPO X PIATTO BS2	19563254
269	TAPPO X PIATTO D.08 LNR BS2	19560124
270	ASTINA PIATTO BS2 LNR 350-385	19530455
272	BOCCOLE AUTOLUBR.16.18.20	19324107
279	VITE TSP- DIN 963 M 5X12	IX2963005012
282	MANOPOLA X STAFFA LNR BS2 350-385	19335256
284	VITE TCEI DIN 912 M 8X20	IX2912008020
288	TAPPO X LEVA D.30 BS2 LNR 350-385	19560128
289	TAPPO OTT. NICHEL. + O-RING BS3	19547001
290	BRAC. MONT.LNR.BS3 NO STAF.	19700155
294	PERNO RITORNO SCORR. L117 BS2	19533671.07
295	FLANGIA 350-385 STAFFA BS2 OSSIDATO	19511840
296	STAFFA+PUNT.LNR BS2 350/385 D.05	19700156.05
297	PARAC.P.MERCE BRACCIO SPE D8,5XHT10	19563207
298	PARAC.PERNO RITORNO BS2 D.8,5X9	19563259.07
299	CURSORE REGISTRO CORSA BS2-BS3	19533673
300	DIST. MANOPOLA STAFFA BS2 LNR	19335258
302	BUSSOLA PERNO RITORNO BS2 LNR	19538058
310	MAN. PRESSAMERCE LNR OSSIDATO	19522645
318	BLOCCH.IMPUG.LNR+VAS DAL 04	19525052
320	DADO ES. DIN 934 M 8	IX2934008
322	VITE SENZA TESTA DIN 913 M 10X50 CE	IX2913010050
324	RONDELLA F.LARGA DIN 9021 D 8X24	IX29021008024
326	PISTONCINO X BUSSOLA DAL 2004 BS2	19533666.04
327	ROTELLINA X PIATTO BS2 LNR EVO	19563655
328	MOLLA X SGANCIO SCORRE.BS2 DAL 2004	19390454.04
329	PERNO ROTELL.PIATTO BS2 LNR 350-385	19540820
330	BUSSOLA SGANCIO SCORR.BS2 DAL 04	19538056.04
332	POMELLO PARALAMA _ LAV	19021110
334	VITE TSP- DIN 963 M 6X16	IX2963006016
340	PIAST. ANTIRIB. SCORREV.LNR BS2	19533156
341	VITE TSP- DIN 963 M 5X14	IX2963005014
347	ANELLI D ARRESTO DIN 471 D 10E	IX2471010
2	VITE TSP- DIN 963 M 6X16	IX2963006016
3	MOLLA BASCULA BS3 FILO 2,5	19390901
4	FLANGIA 350-385 STAFFA BS2 OSSIDATO	19511840
6	DIST.FLANGIA LNR BS3	19522855
7	BOCC. BLOCCHETTO PERNO STAFFA BS3	19327001
8	ROND.IX. ONDULATA BS2 27,5X34,5X0,5	19342054X
9	BOCCOLA BRONZO FLANG. BS3 15.20.23	19326001
10	O-RING STAFFA X BS3	19563080
11	ASTINA SBLOCCA MOVIMENTO BS3	19530471
12	GHIERA DIST.FLANGIA BS3	19561862
14	VITE TSP- DIN 963 M 5X40	IX2963005040
15	OR DIAM.15 SU ALBERO BS3	19563087
16	VITE TSP- DIN 963 M 5X10	IX2963005010
18	COP.LEVA LNR BS3 OSSIDATO	19511838

19	DADO AUTOBLOCC. ES DIN 982 M8 ALTO	IX2982008
20	ANELLI ARRESTO DIN 471 D 08E	IX2471008
22	PIASTR. DIAG. ALLINEAMENTO BS3	19541901
24	FLANGIA PERNO FISSO BS3	19530173
26	RONDELLA PIANA DIN 125 D 8	IX2125008
27	VITE TSPEI DIN 7991 M 8X20	IX27991008020
30	STOPPINO BASCULANTE BS3	19530771
31	DADO ES. DIN 934 M 6	IX2934006
32	MOLLA CARICO ASTINA BS3 FILO 1	19390910
33	BICCHIERE PORTA MOLLA CARICO BS3	19538890
35	PERNO FULCRO ASTINA BS3	19533685
36	RUOTA LIBERA HF 2016 LU BS3	19321001
37	VITE TCEI DIN 912 M 6X12	IX2912006012
38	RUOTA DENTATA BS3	19375001
40	ANELLO TENUTA SU RUOTA BS3 20-26-4	19566910
42	RONDELLA SPESSORE BS3	19562180
46	V-RING V0025A SPEC. SU ALBERO	19563085
47	FLANGIA SBLOCCA ASTINA MOV. BS3	19530171
48	BOCCOLA BRONZO 20X28X16,5 BS3	19326010
50	LEVA LNR BS3 OSSIDATO	19511837
52	ANELLO DIST.GAMBO BS3	19561861
53	BLOCCH. PORTA MOLLA BASCULA BS3	19029001
54	PIOLINO CARICA MOVIMENTO BS3	19533690
56	PERNO MOBILE MANOPOLA BS3	19533682
58	PERNO FINE CORSA BS3	19533686
60	PARAC.PERNO RITORNO BS2 D.8,5X9	19563259.07
62	CURSORE REGISTRO CORSA BS2-BS3	19533673
64	PERNO RITORNO SCORR. L117 BS2	19533671.07
66	BUSSOLA PERNO RITORNO BS2 LNR	19538058
68	GAM.LEVA LNR BS3 OSSIDATO	19511839
70	RONDELLA PACCO BS3	19342055
71	SPINA BLOCCA FLANGIA STAFFA BS2	19335554
74	TAPPO X LEVA D.30 BS2 LNR 350-385	19560128
76	VITE TCEI DIN 912 M 8X25	IX2912008025
78	PERNO CARICO MOLLA 11,5X204 BS3	19533684
80	MOLLA SOL.BRACCIO BS3 LNR D22X250MM	19390854
82	SPESSORE X MOLLA H.3MM Y11 LNR BS3	19533762.11
86	CURSORE X CARICO MOLLA BS2 D22	19563258
88	TAPPO OTT. NICHEL. + O-RING BS3	19547001
90	GHIERA AUTOBLOCCANTE BS2 M15X1	19363254
96	V-RING V0050A SPEC. SU MANOPOLA	19563086
98	GHIERA X MANOPOLA LEVA BS3	19561863
104	PERNO MOBILE X STAFFA BS3	19533683
105	PERNO FISSO FULCRO APERTURA BS3	19533681
-	AFFILAT.INC. LNR 300-385	19800020
401	VITE RISCONT.CONICA ANELLO DAL 09	19336055.09
402	CAPPOTT. 300-385 LNR CE OSSIDATA	19511252C
404	MAN.CAPP.AFF.LNR OSSIDATO	19522652
404 RS	MAN.CAPP.AFF.LNR ROS OSSIDATO	19522652R
406	VITE BLOC.PULSANTE AFF.250-370	19335025

409	PULSANTE AFFILATOIO 330:370	19550208
410	MOLLA PERNO AFF.+SBAV. 300:385	19390309
411	ANELLI ARRESTO DIN 471 D 08E	IX2471008
412	PERNO SBAVATURA 330:370	19540709
414	BICCHIERINO AFF. LNR	19540718
416	MOLA SB.350 D.50 H.8 F.8	19300209
418	RONDELLA PIANA DIN 125 D 8	IX2125008
420	DADO ES. DIN 439 M 8 BASSO	IX2439008
424	PERNO AFFILATURA 330:370	19540708
430	GOMMINO ANTIVIBRANTE CAPP. LNR	19560152
432	MANOP.IX.VASCHETTA AFF. Y11 LNR	19335023.11
434	VITE TC- DIN 84 M 6X25	IX284006025
436	VASC.AFF.300-385 LNR OSSIDATA	19511253C
437	RONDELLA PIANA DIN 125 D 6	IX2125006
438	DADO ES. DIN 934 M 6	IX2934006
440	VITE SENZA TESTA DIN 914 M 6X30CE	IX2914006030
442	PERNO COL.AFFILATOIO FRESATO LNR	19540452.09
443	DADO ES. DIN 439 M 6 BASSO	IX2439006
444	CAPPUCCIO RISCONT.AFFIL. DAL 09	19336056.09
460	VITE SENZA TESTA DIN 916 M 6X8 NE	NE0916006008
470	MOLA AF.330-385 D.48 H.15 F.8 Y10	19300108C.10
471	CORPO AF.LNR PRESSOF. LAV	19021352.11
618	DADO ES. DIN 439 M 8 BASSO	IX2439008
621	RONDELLA PIANA DIN 125 D 8	IX2125008
626	CONDENSATORE SG300 10UF CODOLO M8	19410307
628	VITE TE DIN 933 M 6X08 T.F.	IX2933006008
632	SCATOLA RELAIS DAL 09	19563127.09
640	PIASTRINA AD U P.CAVO LNR GLL "07"	19541742.07
641	VITE TCEI DIN 912 M 5X8	IX2912005008
642MN	CAVO ALIM.COMP. MN + MOR BOX AD 030	19410541.07
642TF	CAVO ALIM.COMP. TF + MOR BOX AD 030	19410542.07
648MN	MOT.350-370 MN C.PIATTA 230-50	19400109
648TF	MOTORE 350 TF C.PIATTA 380-50	19400409
650	VITE AUTOF.TCB+ DIN 7981 D 3,5X9,5	IX279813,5009,5
652	RONDELLA DENTEL. DIN 6798-A D 4E	IX26798A004
654	TARGHETTA MASSA TERRA	19420177
658	CAVETTO MASSA TERRA 300-385 UL	19410739
659MN	CAVET.ALIM PULS-PA 205 AFF MN	19410718
659TF	CAVET.ALIM PULS-PA 205 AFF TF	19410719
660	CAVETTO X PONTE SCHEDA POT SID.UL	19410742
668	PERNO MOTORE LNR 350-385 SV	19540554
670	VITE SENZA TESTA DIN 913 M 8X60 CE	IX2913008060
672	DADO ES. DIN 934 M 8	IX2934008
676	STAFFA TIR. MOTORE LNR 350-385	19540354
678	VITE TE DIN 933 M 6X10 T.F.	IX2933006010
680	COPERCHIO SCATOLA DAL 09	19563148.09
682	VITE AUTOF.TCB+ DIN 7981 D 3,5X19	IX279813,5019
684	COPERTURA INFERIORE LNR 350-385	19563154
688	VITE TBEI ISO 7380 M 6X12	IX27380006012
690	PERNO ESAG.SUP. COPER. LNR	19540752

692 PERNO ESAG.MOT. COPER. LNR DAL 07 19540754.07