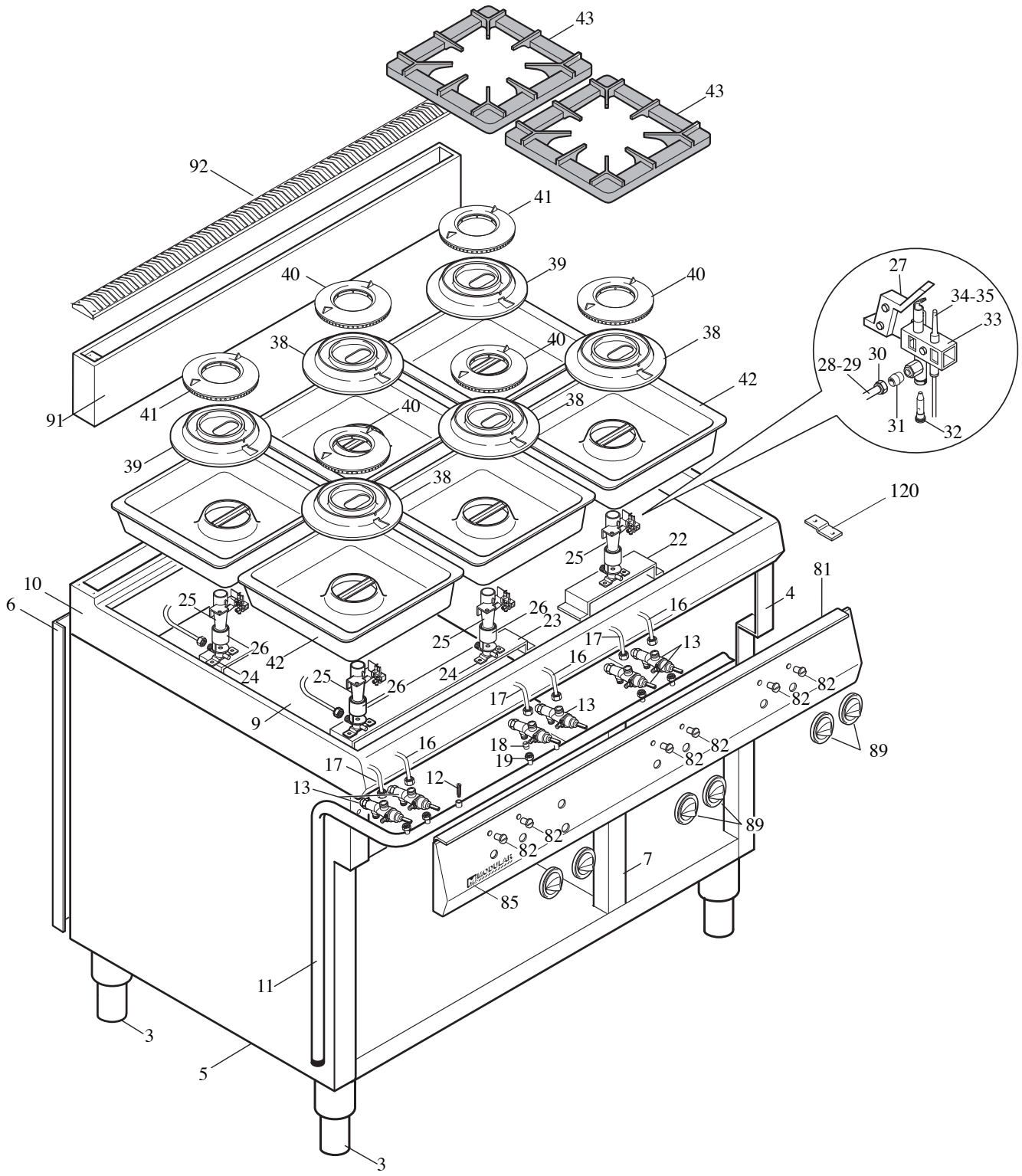
43
43
92
41
40
39
40
38
40
38
42
91
41
40
38
39
38
27
34-35
33
28-29
30
31
32
120
22
25
81
10
6
25
26
23
16
4
25
17
13
26
42
24
25
26
24
16
17
13
82
82
9
18
19
82
82
89
16
17
12
13
89
82
82
7
85
11
3
5
3

MODULAR

LISTA RICAMBI

cod. 253.650.01

PIANO COTTURA GAS ED. 01-07

MOD. 90/120 PCG

POS.	CODICE	RIF. MODIFICHE	DENOMINAZIONE	PREZZO
3	912.033.00		Piede 2" VITE M10	
4	921.084.13		Fianco Dx mobile 90	
5	921.085.13		Fianco Sx mobile 90	
6	921.087.00		Schiena mobile 90/120	
7	921.174.00		Parete divisoria per vano 90/120	
9	922.171.00		Fondo top vano 90/120	
10	911.958.00	sost.il 911.006.00 dal 01/07/07	Assieme piano 90/120 CFG	
11	975.002.00		Assieme rampa 90/120 CFG	
12	641.012.00		Vite M4 per presa pressione	
13	671.001.00		Rubinetto gas in sicurezza SC PEL21S	
16	975.021.00		Collegam. rub. bruciatore "D" "E" ant.	
17	975.023.00		Collegam. rub. bruciatore "D" "E" post.	
18	673.001.00		Bicono D10	
19	673.011.00		Dado per bicono D10 - M16x1,5	
22	922.014.00		Supporto bruciatori da 40	
23	922.015.00		Supporto bruciatori da 80	
24	673.020.00		Portaugello per bruciatore top	
25	672.010.00		Venturi per bruciatore top	
26	672.016.00		Boccola regolazione aria bruc. top	
27	623.241.00		Supporto pilota bruc. "D"	
28	975.048.00		Collegamento pilota bruc. "D" post. 90	
29	975.026.00		Collegamento pilota bruc. "D" ant. 90	
30	673.013.00		Raccordo bicono D.4-M10x1 - 095813	
31	673.004.00		Bicono pilota D.4	
32	672.094.00		Portaugello con ugello D.0,20	
33	672.080.00		Pilota regol. deflettore 1 fiamma	
34	672.025.00		Termocoppia M9x1xL.500 G. unificato	
35	672.099.00		Termocoppia M9x1xL.1.000 G. unificato	
38	672.077.00		Corpo bruciatore "D" D. 150-5,5 Kw.	
39	672.101.00		Corpo bruciatore "E" D. 150-7,5 Kw.	
40	672.079.00		Spartifiamma bruc. "D" D. 109-5,5 Kw.	
41	672.093.00		Spartifiamma bruc. "E" D. 109-7,5 Kw.	
42	911.011.00		Ass. bacinella smaltata bruc. "D" - "E"	
43	681.019.00		Griglia 1 fuoco 400x400	
81	921.469.00	sost.il 921.071.00 dal 01/07/07	Cruscotto 90/120 PCGT	
82	682.003.00		Placchetta per indice	
85	250.389.00		Marchio "Modular"	
89	912.042.00	sost.il 912.003.00 dal 01/07/07	Ass. manopola gas pilota De 82	
91	911.025.00		Ass. alzatina post. 90/120	
92	9211092.00	sost.il 911.019.00 dal 01/07/07	Griglia alzatina 90/40	
120	623.002.15		Squadretta fissaggio cruscotto	