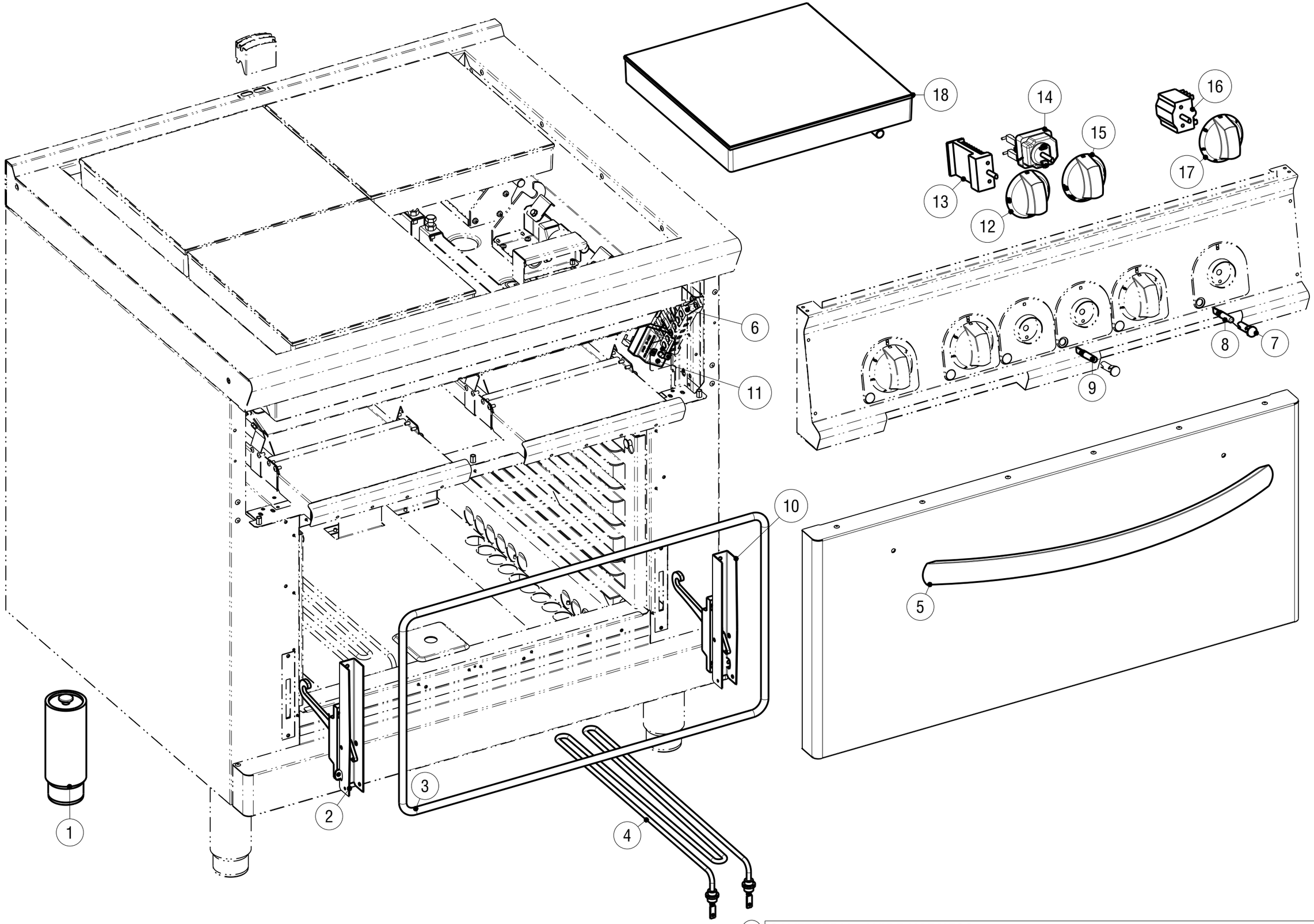

C

CAVETTERIA - WIRE HARNESS

Data stampa | Print date	Codice | Code	Foglio | Sheet	Modelli | Models
13.11.15	*5415.863.00*	*1*	*PFU_E7 - PFU_E9*

CODICI RICAMBIO PER FINITO / SPARE PARTS FOR THE FINISHED PRODUCT

Aggiornato al/Updated to 27/11/17

Artic./Item	Descrizione/Description	Modello/Model
316145	**CUCINA ELETTRICA 6 PIASTRE QUADRE BASCULANTI CON FORNO ELETTRICO GN2/1** **6 HINGED SQUARE HOT PLATES ELECTRIC RANGE WITH GN2/1 ELECTRIC OVEN**	**PFU12E9**

Cons./Recom.	Pos./Posit.	Ricambio/Replacement			Prezzo/Price List
	01	RC01386000	PIEDE 2" C/VITE	FOOT WITH SCREW	20,63
*	02	RC01068000	CERNIERA SX PORTA FORNO GN C/P.RULLINO	LEFT HINGE	37,51
*	03	RC01826000	GUARNIZIONE TESSILE PER FORNO GN	TEXTILE GASKET FOR OVEN	52,43
*	04	RC00775000	RESISTENZA ELETTRICA 1KW 230V	HEATING ELEMENT	43,04
	05	RC02082000	MANIGLIA FORNO	OVEN HANDLE	55,54
	06	RC00194000	MORSETTIERA FV 122 B	CONNECTING BLOCK	9,16
*	07	RC01783000	PORTALAMPADA TRASPARENTE D10	TRANSPARENT LAMP HOLDER D10	5,30
*	08	RC01782000	LAMPADA SEGN.NEON FASTON VERDE 230V	GREEN NEON LAMP 230V	6,09
*	09	RC00052000	LAMPADA SEGN.NEON FASTON ARANCIO 230V	SIGNAL LAMP	5,19
*	10	RC01067000	CERNIERA DX PORTA FORNO GN C/P.RULLINO	RIGHT HINGE	37,51
*	11	RC00305000	TERMOSTATO DI SICUREZZA	SAFETY THERMOSTAT	85,19
	12	RC02052000	MANOPOLA SELETTORE RES.PFE NERA	BLACK KNOB	9,76
*	13	RC01071000	COMMUTATORE	SWITCH	18,87
*	14	RC01610000	TERMOSTATO DI LAVORO FORNO	WORKING THERMOSTAT OVEN L9	82,86
	15	RC01835000	MANOPOLA PF NERA	BLACK KNOB	9,76
*	16	RC00291000	COMMUTATORE	SWITCH	19,97
	17	RC02029000	MANOPOLA PCE NERA	BLACK KNOB	9,76
*	18	RC02319000	PIASTRA ELETTRICA 300X300 T74/90		401,44

L'azienda si riserva il diritto di apportare ulteriori aggiornamenti senza preavviso. / The data may be updated without prior warning