CA 1478

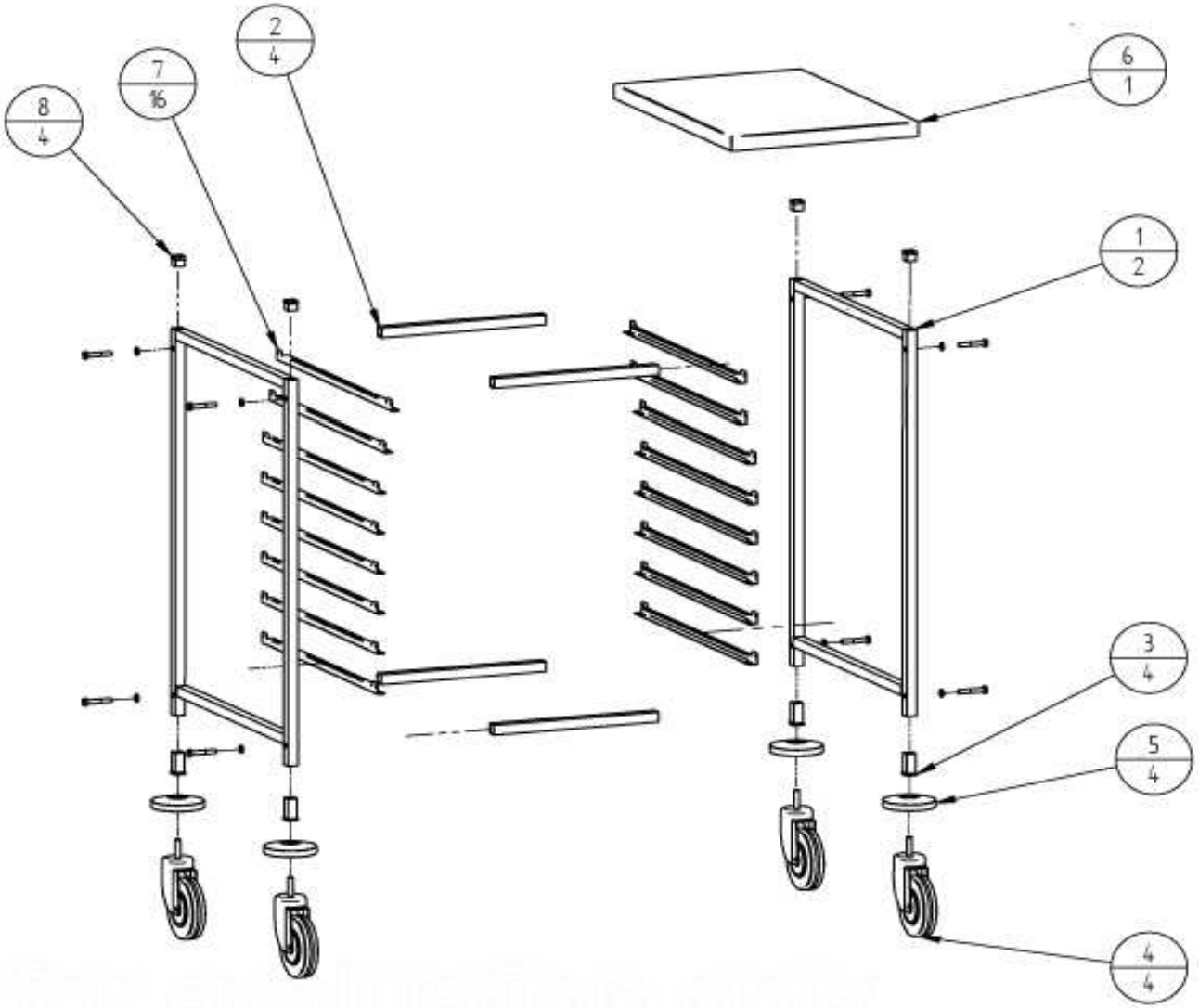

N.POZ.	CODICE	DENOMINAZIONE	QUAN.
1	SL0580	SPALLA	2
2	SL1441	TRAVERSINO	4
3	SL0022	BOCCOLA	4
4	SL0068	RUOTA	4
5	SL0024	PARACOLPO	4
6	SL0581	PIANO	1
7	SL0053	GUIDA	16
8	SL0400	TAPPO	4