# DESPIECES DEL SERVICIO TECNICO

# Armarios Frigoríficos GN-2/1
# Armoires Réfrigérées GN-2/!
# 2/1-GN Refrigerated Cabinets
# 2/1-GN Hochkühlschränke
# Armadi Frigoriferi GN-2/1

## AFP-800 / AFP-1600
## AFN-800 / AFN-1600
## AF-MIX

FEBRERO 2002

FAGOR

Fagor Industrial

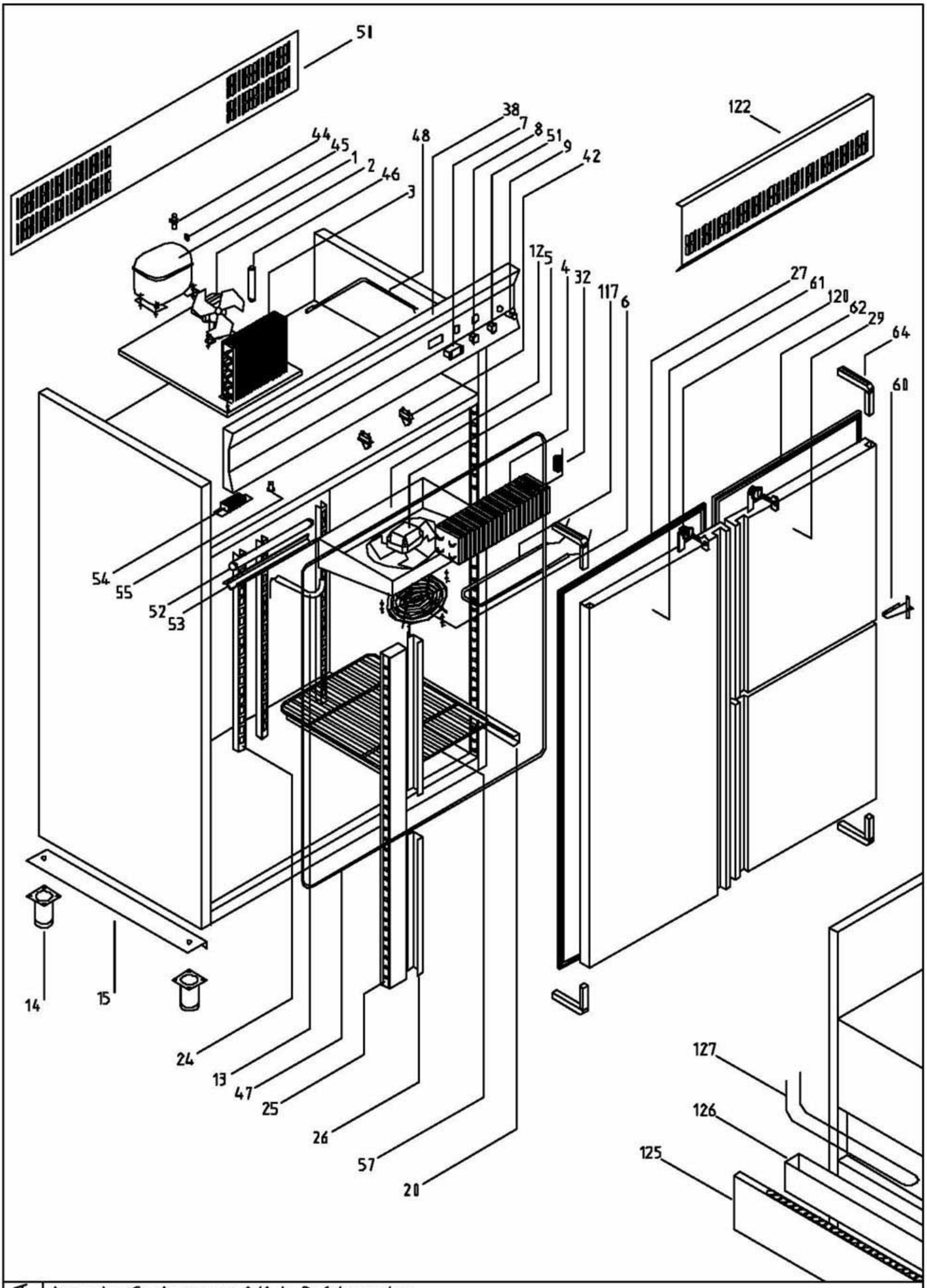


COMUN A

Armarios Gastronorma 2/1 de Refrigeracion

Armarios Gastronorma 2/1 de Conservación de Congelados

Armarios Gastronorma 2/1 con departamento: Cámara grande

| | Firma | Fecha |
|---|---|---|
| Dibujado | M. Mellado | 14/12/1 |
| Proyectado | | |
| Comprobado | | |

# DESPIECE ARMARIOS
## REFRIGERACION Y MANTENIMIENTO

Código: DSP0041

FAGOR

FAGOR S.Coop.

FAGOR
FAGOFRI SA

**PLANO DESPIECE**

| | FAGOFRI Código | MATERIAL | DSP0041 | DSP0041 | DSP0041 | DSP0041 | DSP0041 | DSP0041 | DSP0041 |
|---|---|---|---|---|---|---|---|---|---|
| **MODELO** | | | AFP-801 | AFP-802 | AFP-802 / 2 | AFP-1602 | AFP-1603 | AFP-1604 | AFP-1602 / 2 |
| | | | 1 | 1 | 1 | 1 | 1 | 1 | 1 |
| 1 | 6001700004 | Compresor, Danfoss FR-8,5-G | 1 | 1 | | | | | 1 |
| 1 | 6001700007 | Compresor, Danfoss SC-12-G | | | | 1 | 1 | 1 | |
| 1 | 6001700002 | Compresor, Danfoss TL-5-G | | | 2 | | | | |
| 2 | 6001506002 | Ventilador unidad condensadora, 10 w con pala y pata | 1 | 1 | | 1 | 1 | 1 | 1 |
| 3 | 6001911008 | Condensador, 8x2 derecha techo | | | 2 | | | | |
| 3 | 6001911002 | Condensador, 9x2 derecha techo | 1 | 1 | | | | | 1 |
| 3 | 6001911003 | Condensador, 9x3 derecha techo | | | | 1 | 1 | 1 | |
| 4 | 6001902003 | Evaporador , 12T 3R 420A 4S | | | | 1 | 1 | 1 | |
| 4 | 6001902001 | Evaporador tiro forzado, B 5T 4R 330A 4S | | | 1 | | | | |
| 4 | 6001902002 | Evaporador tiro forzado, B 8T 4R 330A 4S ARMARIO | 1 | 1 | | | | | 1 |
| 5 | 6001506001 | Ventilador Evaporador, 5 w con pala y aro | 1 | 1 | 2 | 1 | 1 | 1 | 1 |
| 6 | 6000202216 | Rejilla protección ventilador evaporador, Plastico inyectado | 1 | 1 | 2 | 1 | 1 | 1 | 1 |
| 7 | 6001507045 | Control digital refrigeración, CAREL IR32SE0000 con sonda y transformador | 1 | 1 | 2 | 1 | 1 | 1 | 1 |
| 7 | 6001507046 | Control digital refrigeración, CAREL PJ32SOPOOK con sondas | 1 | 1 | 2 | 1 | 1 | 1 | 1 |
| 7 | 6001507039 | Control digital refrigeración, ELIWELL EWDC 112 con sonda | 1 | 1 | 2 | 1 | 1 | 1 | 1 |
| 7 | 6001507002 | Control digital refrigeración, ELIWELL EWPC 961 N con sonda y transformador | 1 | 1 | 2 | 1 | 1 | 1 | 1 |
| 8 | 6001507003 | Interruptor general on / off, BIPOLAR N/ABMAR 220 V. IB4-3106 | 1 | 1 | 2 | 1 | 1 | 1 | 1 |
| 9 | 6001507005 | Piloto funcionamiento compresor, L-312 Ø13 mm 220 V AMBAR | 1 | 1 | 2 | 1 | 1 | 1 | 1 |
| 12 | 6009992007 | Bandeja goteo evaporador armario GN 2/1 cuerpo tiro forzado, Acero inox 470x515 | 1 | 1 | 2 | | | | 1 |
| 12 | 6009992000 | Bandeja goteo evaporador GN 2/1 2 cuerpos, Acero inox 535x515 | | | | 1 | 1 | 1 | |
| 13 | 6009991085 | Conjunto desagüe evaporador tiro forzado, | 1 | 1 | 1 | 1 | 1 | 1 | 1 |
| 14 | 6009990363 | Conjunto pata regulable armario GN, ø63x130 / 200 base 82x82 | 4 | 4 | 4 | 4 | 4 | 4 | 4 |
| 15 | 6002504002 | Base lateral apoyo armario Gastronorma, zincado 734x140 | 2 | 2 | 2 | 2 | 2 | 2 | 2 |
| 20 | 6009990004 | Juego guías estante parrilla interior, Armario GN 2/1 "U" 662 mm. | 3 | 3 | 4 | 6 | 6 | 6 | 6 |
| 24 | 6009990217 | Cremallera trasera armario GN 2/1, Acero inox 35x1260 | 2 | 2 | 4 | 4 | 4 | 4 | 4 |
| 25 | 6009990220 | Cremallera delantera puerta grande, Común, acero inox 35x1480 | 2 | | | 4 | 2 | | 4 |
| 26 | 6009990221 | Cremallera delantera puerta pequeña, Común, acero inox 35x700 | | 4 | 4 | | 4 | 8 | |
| 27 | 6001401109 | Burlete magnetico puerta grande armario Snack / GN, 640x1525 UR-260-M | 1 | | | 2 | 1 | | 2 |
| 29 | 6009990011 | Puerta pequeña armario frigorífico, Acero inox. 695x780 | | 2 | 2 | | 2 | 4 | |
| 32 | 6009991517 | Tubo capilar, 0,8x1600 | | | 2 | | | | |
| 32 | 6009991504 | Tubo capilar, 1,0x3300 | 1 | 1 | | | | | 2 |
| 32 | 6009991505 | Tubo capilar, 1,25x1300 | | | | 1 | 1 | 1 | |
| 38 | 6009990067 | Cabeza cuadro de mandos armario con departamento, inox. 1400x265 | | | | | | | 1 |
| 38 | 6009990066 | Cabeza cuadro de mandos armario con departamento, inox. 700x265 | | | 1 | | | | |
| 38 | 6009990036 | Cabeza cuadro de mandos, inox. 1400x265 | | | | 1 | 1 | 1 | |
| 38 | 6009990035 | Cabeza cuadro de mandos, inox. 700x265 | 1 | 1 | | | | | |
| 42 | 6001507041 | Interruptor paro ventilador tiro forzado (ARMARIOS), Pulsador 1005172 NA/M14,2S4,BM | 1 | 1 | 2 | 2 | 2 | 2 | 2 |
| 44 | 6002000031 | Relé de arranque compresor FR-8,5-G, Danfoss 117U6015 | 1 | 1 | | | | | 2 |
| 44 | 6004000003 | Relé de arranque compresor SC-12-G, Danfoss 117U6003 | | | | 1 | 1 | 1 | |
| 44 | 6004000022 | Relé de arranque compresor TL-5-G, Danfoss 117U6000 | | | 2 | | | | |
| 45 | 6004000007 | Condensador de arranque compresor TL, Danfoss 117U5014 | | | 2 | | | | |
| 45 | 6004000008 | Condensador de arranque FR, Danfoss 117U5015 | 1 | 1 | 1 | | | | 2 |
| 45 | 6004000009 | Condensador de arranque SC, Danfoss 117U5017 | | | | 1 | 1 | 1 | |
| 46 | 6000601003 | Filtro secador, 40 gr. 1/4 x 1/4 | 1 | 1 | 2 | 1 | 1 | 1 | 2 |
| 47 | 6001508008 | Resistencia fronti horizontal armario trop. / mant., 12 w | | 1 | 1 | | 1 | 2 | |
| 47 | 6001508010 | Resistencia fronti vertical armario, 31 w | | | | 1 | 1 | 1 | 1 |
| 47 | 6001508009 | Resistencia marco armario 1 cuerpo trop. / mant., 43 w | 1 | 1 | 1 | | | | |
| 47 | 6001508007 | Resistencia marco armario 2 cuerpos trop. / mant., 57 w | | | | 1 | 1 | 1 | 1 |
| 48 | 6002000057 | Sonda termostato, NTC 938 Ohm | 1 | 1 | 2 | 1 | 1 | 1 | 2 |
| 49 | 6009990260 | Juego cierre con llave puerta armario, | 1 | 1 | 1 | 2 | 2 | 2 | 2 |
| 50 | 6009990293 | Rejilla trasera armario GN, Acero 1360x260 | | | | 1 | 1 | 1 | 1 |
| 50 | 6009990292 | Rejilla trasera armario GN, Acero 660x260 | 1 | 1 | 1 | | | | |
| 51 | 6001507004 | Interruptor Iluminación, Unipolar rojo | 1 | 1 | 2 | 1 | 1 | 1 | 2 |
| 52 | 6001509001 | Tubo fluorescente, 15 w | 1 | 1 | 2 | 2 | 2 | 2 | 2 |
| 53 | 6000202505 | Proteccion fluorescente, Policarbonato traslucido 538 mm. | 1 | 1 | 2 | 2 | 2 | 2 | 2 |
| 54 | 6001507022 | Reactancia, 20 w | 1 | 1 | 2 | | | | |
| 54 | 6001507023 | Reactancia, 40 w | | | | 1 | 1 | 1 | 1 |
| 55 | 6001507016 | Cebador, 4 - 80 w | 1 | 1 | 2 | 2 | 2 | 2 | 2 |
| 57 | 6001801008 | Estante parrilla GN 2/1, Gastronorma 2/1 530x650 | 3 | 3 | 4 | 6 | 6 | 6 | 6 |
| 60 | 6009990039 | Bisagra intermedia armario, apertura derecha, inox | | | | | | 1 | |
| 60 | 6009990017 | Bisagra intermedia armario, apertura izquierda, inox | | 1 | 1 | | 1 | 1 | |
| 61 | 6009990016 | Puerta grande armario refrigeración, Acero inox.695x1565 | 1 | | | 2 | | | 2 |
| 62 | 6001401108 | Burlete puerta pequeña armario, 640x740 UR-260-M | | 2 | 2 | | 2 | 4 | |
| 64 | 6009991521 | Conjunto Bisagra armario, TRS / 1D Doble muelle 2,8 mm | 2 | 2 | 2 | 4 | 4 | 4 | 4 |
| 122 | 6009990271 | Embellecedor evaporador, Acero inox 1283x115 | | | | 1 | 1 | 1 | 1 |
| 122 | 6009990273 | Embellecedor evaporador, Acero inox 583x115 | 1 | 1 | 2 | | | | 2 |
| 125 | 6009990282 | Protección evaporación automática, Acero 1340x150 | | | | 1 | 1 | 1 | |
| 125 | 6009990281 | Protección evaporación automática, Acero 640x150 | 1 | 1 | 2 | | | | |
| 126 | 6009992012 | Bandeja evaporación automática, Acero inox 600x100 | 1 | 1 | 2 | 1 | 1 | 1 | 1 |
| 127 | 6001508006 | Resistencia evaporación automática, 41 w | 1 | 1 | 2 | 1 | 1 | 1 | 1 |

FAGOR
FAGOFRI SA

# PLANO DESPIECE

| | FAGOFRI | | MODELO | DSP0041 | DSP0041 | DSP0041 | DSP0041 | DSP0041 |
|---|---|---|---|---|---|---|---|---|
| | | | | AFN-801 | AFN-802 | AFN-1602 | AFN-1603 | AFN-1604 |
| | Código | MATERIAL | | 1 | 1 | 1 | 1 | 1 |
| 1 | 6001710004 | Compresor, ASPERA J-2192-GK | | | | 1 | 1 | 1 |
| 1 | 6001710002 | Compresor, Danfoss SC-15-CL | | 1 | 1 | | | |
| 2 | 6001506002 | Ventilador unidad condensadora, 10 w con pala y pata | | 1 | 1 | 1 | 1 | 1 |
| 3 | 6001911005 | Condensador, 10x4 derecha techo | | 1 | 1 | | | |
| 3 | 6001911016 | Condensador, 9x3 doble, un solo circuito | | | | 1 | 1 | 1 |
| 4 | 6001903003 | Evaporador, Bateria FC-71-B | | 1 | 1 | | | |
| 4 | 6001903004 | Evaporador, Bateria FC-72-B | | | | 1 | 1 | 1 |
| 5 | 6004000012 | Ventilador Evaporador FC-71-B / FC-72-B, 10 w con pala y aro GC | | 1 | 1 | 2 | 2 | 2 |
| 6 | 6004000014 | Rejilla protección ventilador evaporador FC, Alambre Ø 250 | | 1 | 1 | 2 | 2 | 2 |
| 7 | 6001507044 | Control digital mant. congelados, Carel PJ32C00000 (220 v, 3 botones, 3 reles) | | 1 | 1 | 1 | 1 | 1 |
| 7 | 6001507043 | Control digital mant. congelados, Carel PJ32SE (12 v, 4 botones, 4 reles) | | 1 | 1 | 1 | 1 | 1 |
| 7 | 6001507012 | Control digital mant. congelados, ELIWELL EWPC 974 con sondas y tranformador | | 1 | 1 | 1 | 1 | 1 |
| 7 | 6001507042 | Control digital mant. congelados, ELIWELL EWPX-174 con sondas y transformador | | 1 | 1 | 1 | 1 | 1 |
| 8 | 6001507003 | Interruptor general on / off, BIPOLAR N/ABMAR 220 V. IB4-3106 | | 1 | 1 | 1 | 1 | 1 |
| 9 | 6001507005 | Piloto funcionamiento compresor, L-312 Ø13 mm 220 V AMBAR | | 1 | 1 | 1 | 1 | 1 |
| 12 | 6004000017 | Bandeja goteo evaporador FC-71-B armario, Aluminio | | 1 | 1 | | | |
| 12 | 6004000018 | Bandeja goteo evaporador FC-72-B armario, Aluminio | | | | 1 | 1 | 1 |
| 13 | 6009991085 | Conjunto desagüe evaporador tiro forzado, | | 1 | 1 | 1 | 1 | 1 |
| 14 | 6009990363 | Conjunto pata regulable armario GN, ø63x130 / 200 base 82x82 | | 4 | 4 | 4 | 4 | 4 |
| 15 | 6002504002 | Base lateral apoyo armario Gastronorma, zincado 734x140 | | 2 | 2 | 2 | 2 | 2 |
| 20 | 6009990004 | Juego guías estante parrilla interior, Armario GN 2/1 "U" 662 mm. | | 3 | 3 | 6 | 6 | 6 |
| 24 | 6009990217 | Cremallera trasera armario GN 2/1, Acero inox 35x1260 | | 2 | 2 | 4 | 4 | 4 |
| 25 | 6009990220 | Cremallera delantera puerta grande, Común, acero inox 35x1480 | | 2 | | 4 | 2 | |
| 26 | 6009990221 | Cremallera delantera puerta pequeña, Común, acero inox 35x700 | | | 4 | | 4 | 8 |
| 27 | 6001401109 | Burlete magnetico puerta grande armario Snack / GN, 640x1525 UR-260-M | | 1 | | 2 | 1 | |
| 29 | 6009990012 | Puerta pequeña armario congelados, Acero inox. 695x780 | | | 2 | | 2 | 4 |
| 32 | 6009991508 | Tubo capilar, 1,25x3500 | | 1 | 1 | | | |
| 32 | 6009991516 | Tubo capilar, 1,5x2000 | | | | 1 | 1 | 1 |
| 38 | 6009990036 | Cabeza cuadro de mandos, inox. 1400x265 | | | | 1 | 1 | 1 |
| 38 | 6009990035 | Cabeza cuadro de mandos, inox. 700x265 | | 1 | 1 | | | |
| 42 | 6001507041 | Interruptor paro ventilador tiro forzado (ARMARIOS), Pulsador 1005172 NA/M14,2S4,BM | | 1 | 1 | 2 | 2 | 2 |
| 44 | 6004000001 | Relé de arranque compresor J-2192-GK, | | | | 1 | 1 | 1 |
| 44 | 6004000004 | Relé de arranque compresor SC-15-CL, Danfoss 117U6005 | | 1 | 1 | | | |
| 45 | 6004000009 | Condensador de arranque SC, Danfoss 117U5017 | | 1 | 1 | | | |
| 46 | 6000601003 | Filtro secador, 40 gr. 1/4 x 1/4 | | 1 | 1 | 1 | 1 | 1 |
| 47 | 6001508008 | Resistencia fronti horizontal armario trop. / mant., 12 w | | | 1 | | 1 | 2 |
| 47 | 6001508010 | Resistencia fronti vertical armario, 31 w | | | | 1 | 1 | 1 |
| 47 | 6001508009 | Resistencia marco armario 1 cuerpo trop. / mant., 43 w | | 1 | 1 | | | |
| 47 | 6001508007 | Resistencia marco armario 2 cuerpos trop. / mant., 57 w | | | | 1 | 1 | 1 |
| 48 | 6002000057 | Sonda termostato, NTC 938 Ohm | | 2 | 2 | 2 | 2 | 2 |
| 49 | 6009990260 | Juego cierre con llave puerta armario, | | 1 | 1 | 2 | 2 | 2 |
| 50 | 6009990293 | Rejilla trasera armario GN, Acero 1360x260 | | | | 1 | 1 | 1 |
| 50 | 6009990292 | Rejilla trasera armario GN, Acero 660x260 | | 1 | 1 | | | |
| 51 | 6000202406 | Tapa ciega para troquel 11x30 | | 1 | 1 | 1 | 1 | 1 |
| 57 | 6001801008 | Estante parrilla GN 2/1, Gastronorma 2/1 530x650 | | 3 | 3 | 6 | 6 | 6 |
| 60 | 6009990039 | Bisagra intermedia armario, apertura derecha, inox | | | | | | 1 |
| 60 | 6009990017 | Bisagra intermedia armario, apertura izquierda, inox | | | 1 | | 1 | 1 |
| 61 | 6009990018 | Puerta grande armario mantenimiento congelados, 695x1565 | | 1 | | 2 | 1 | |
| 62 | 6001401108 | Burlete puerta pequeña armario, 640x740 UR-260-M | | | 2 | | 2 | 4 |
| 64 | 6009991521 | Conjunto Bisagra armario, TRS / 1D Doble muelle 2,8 mm | | 2 | 2 | 4 | 4 | 4 |
| 117 | 6001508011 | Resistencia bandeja goteo evaporador, 18 w | | 1 | 1 | 1 | 1 | 1 |
| 117 | 6001508021 | Resistencia descarche evaporador 61 - 71, 350 w cable corto | | 1 | 1 | | | |
| 117 | 6001508024 | Resistencia descarche evaporador 62 - 72, 650 w | | | | 1 | 1 | 1 |
| 122 | 6009990271 | Embellecedor evaporador, Acero inox 1283x115 | | | | 1 | 1 | 1 |
| 122 | 6009990273 | Embellecedor evaporador, Acero inox 583x115 | | 1 | 1 | | | |
| 125 | 6009990282 | Protección evaporación automática, Acero 1340x150 | | | | 1 | 1 | 1 |
| 125 | 6009990281 | Protección evaporación automática, Acero 640x150 | | 1 | 1 | | | |
| 126 | 6009992012 | Bandeja evaporación automática, Acero inox 600x100 | | 1 | 1 | 1 | 1 | 1 |
| 127 | 6001508006 | Resistencia evaporación automática, 41 w | | 1 | 1 | 1 | 1 | 1 |

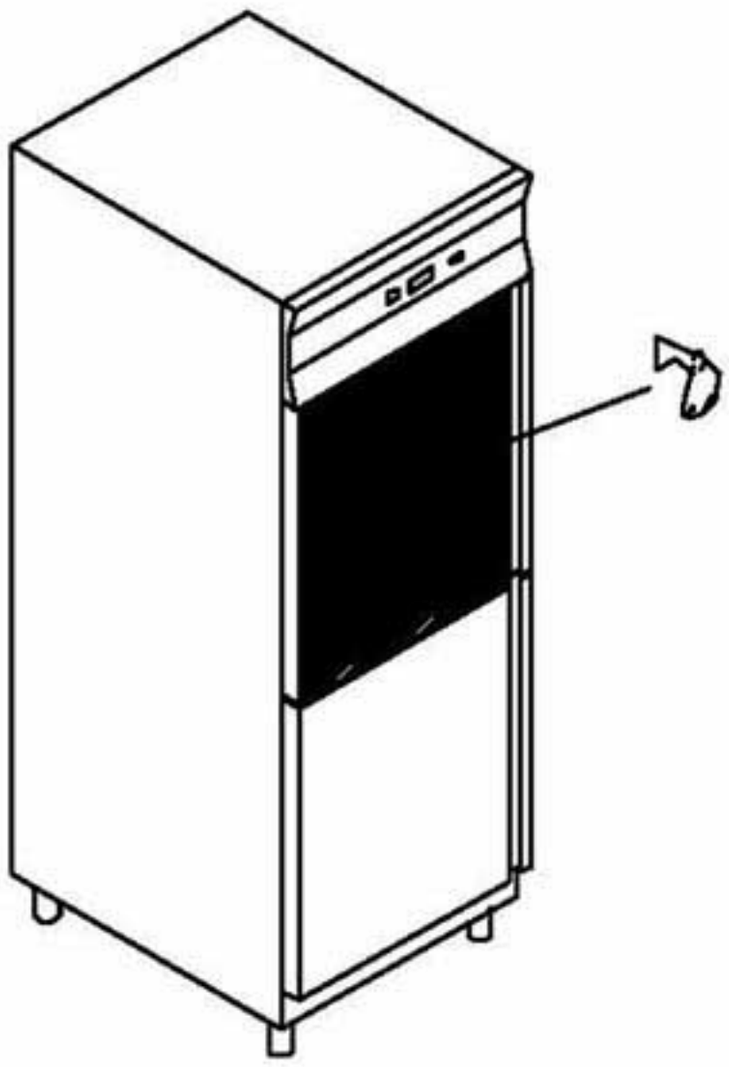

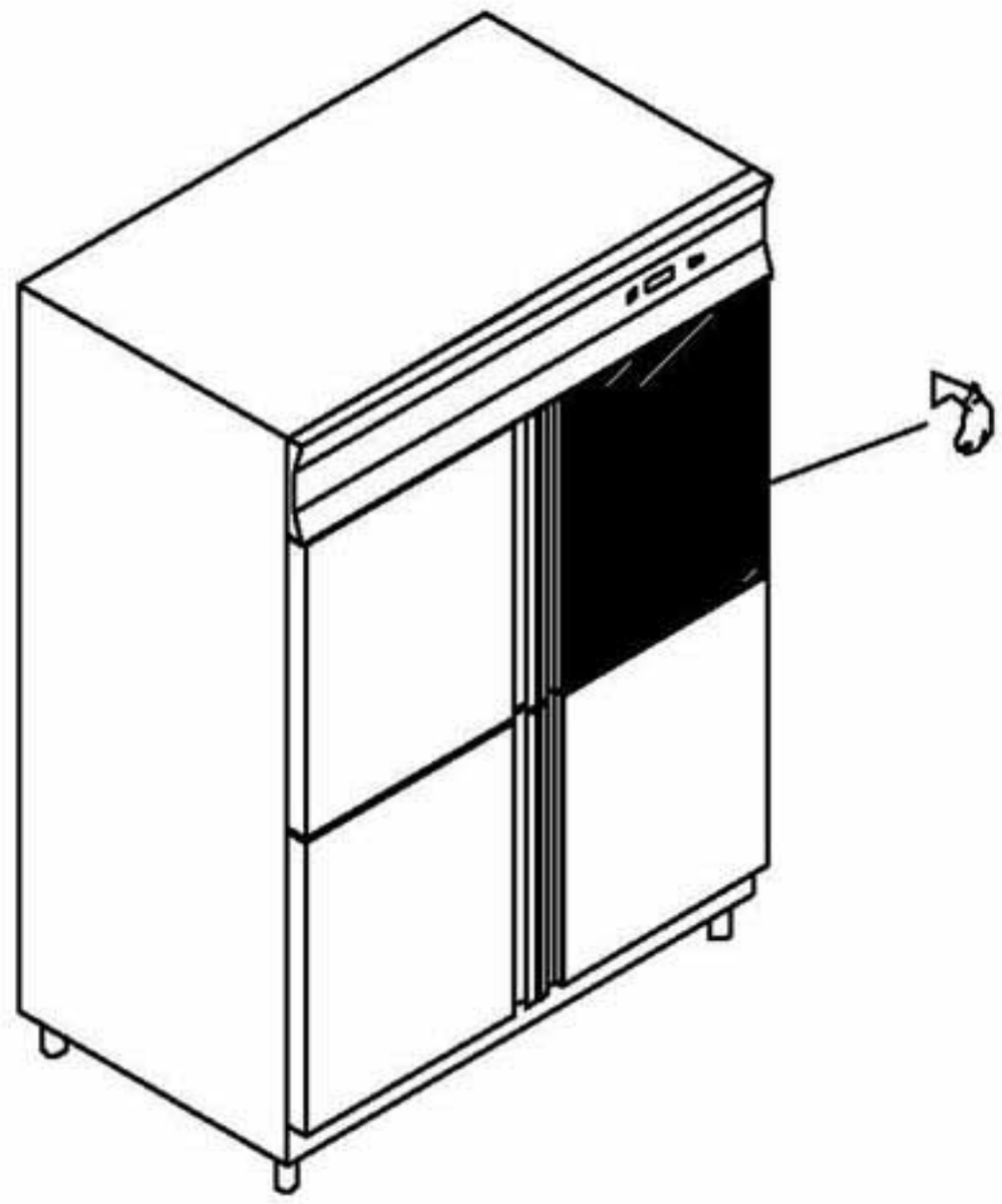

POSICION DEPARTAMENTO DE PESCADO

PANEL DE MANDOS

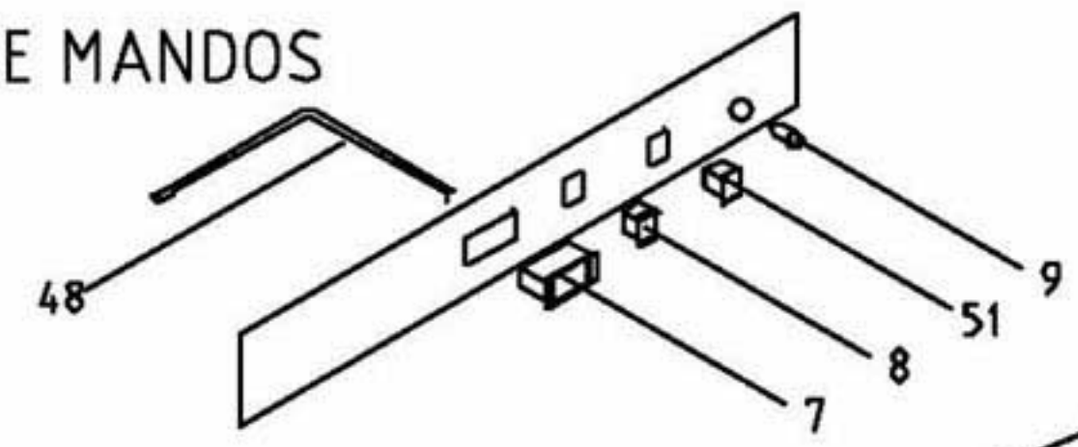


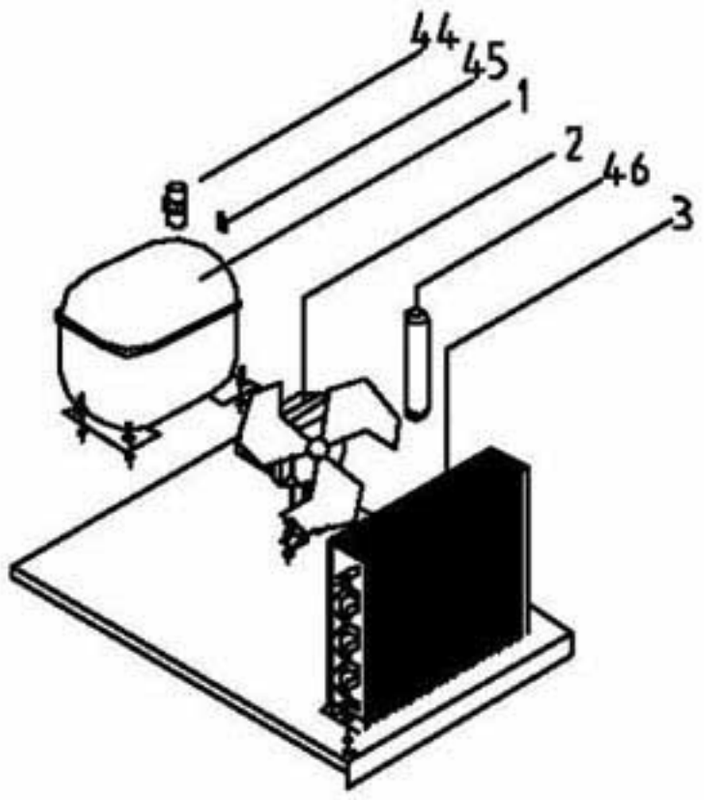


UNIDAD CONDENSADORA

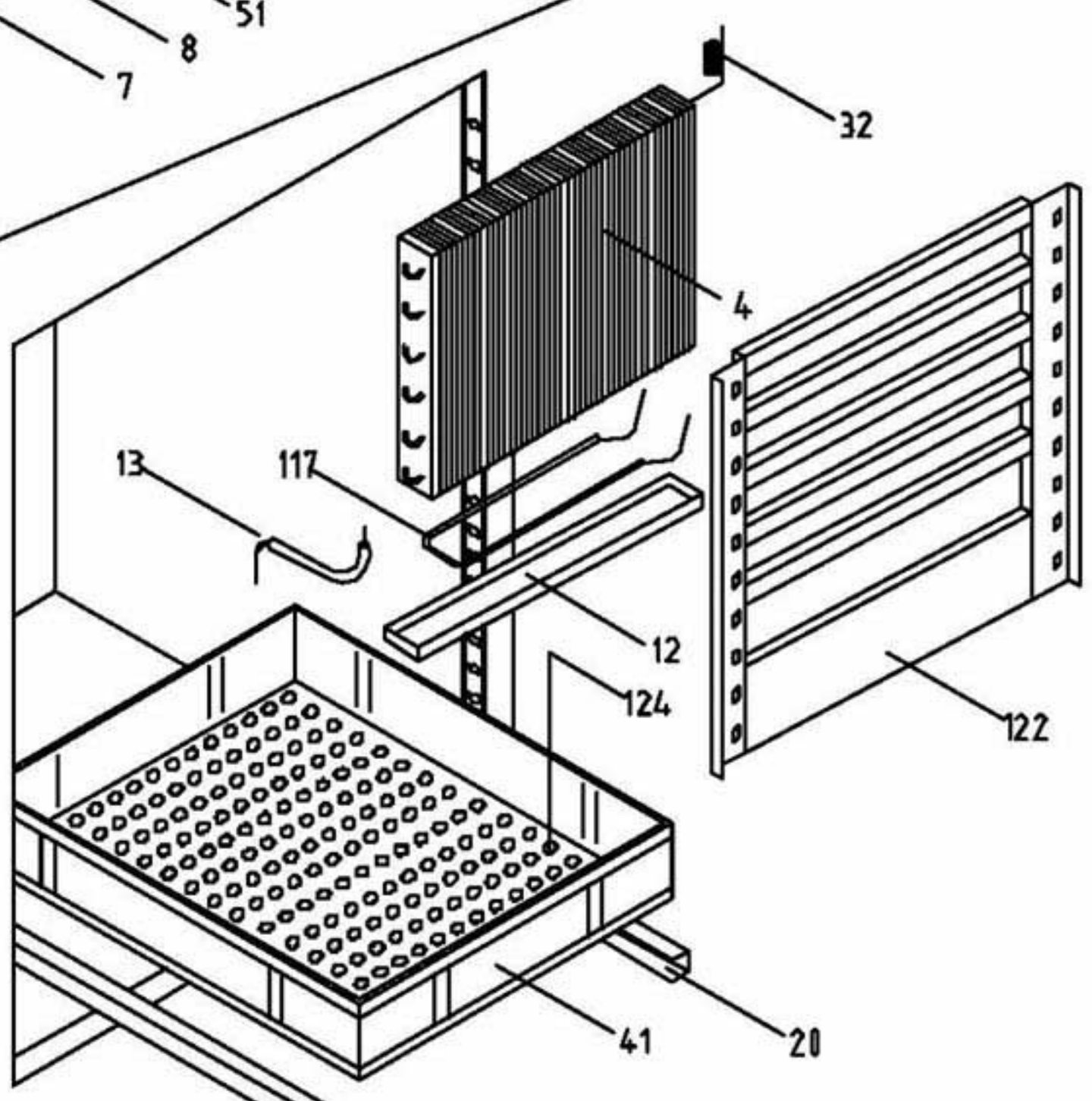


DEPARTAMENTO

COMUN A

Armarios Gastronorma 2/1 departamento de Pescado

| | Firma | Fecha |
|---|---|---|
| Dibujado | M. Mellado | 14/02/01 |
| Proyectado | | |
| Comprobado | | |

DESPIECE DEPARTAMENTO DE PESCADO

Código DSP0053

FAGOR

FAGOR S.A.

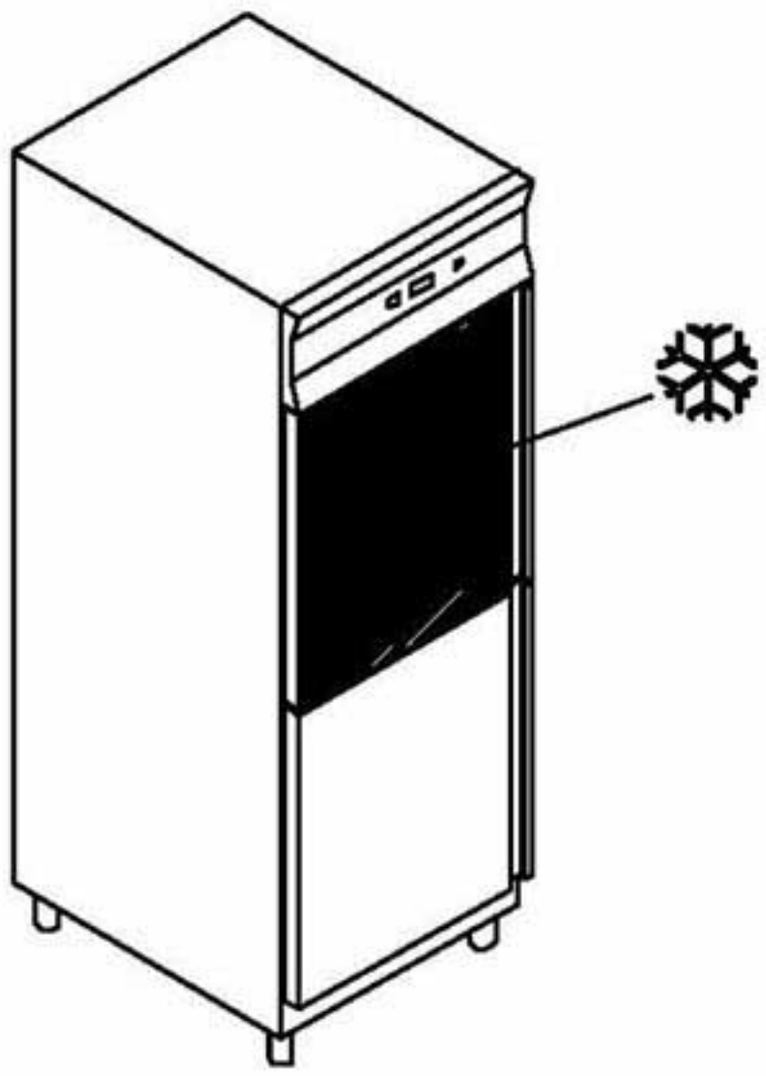

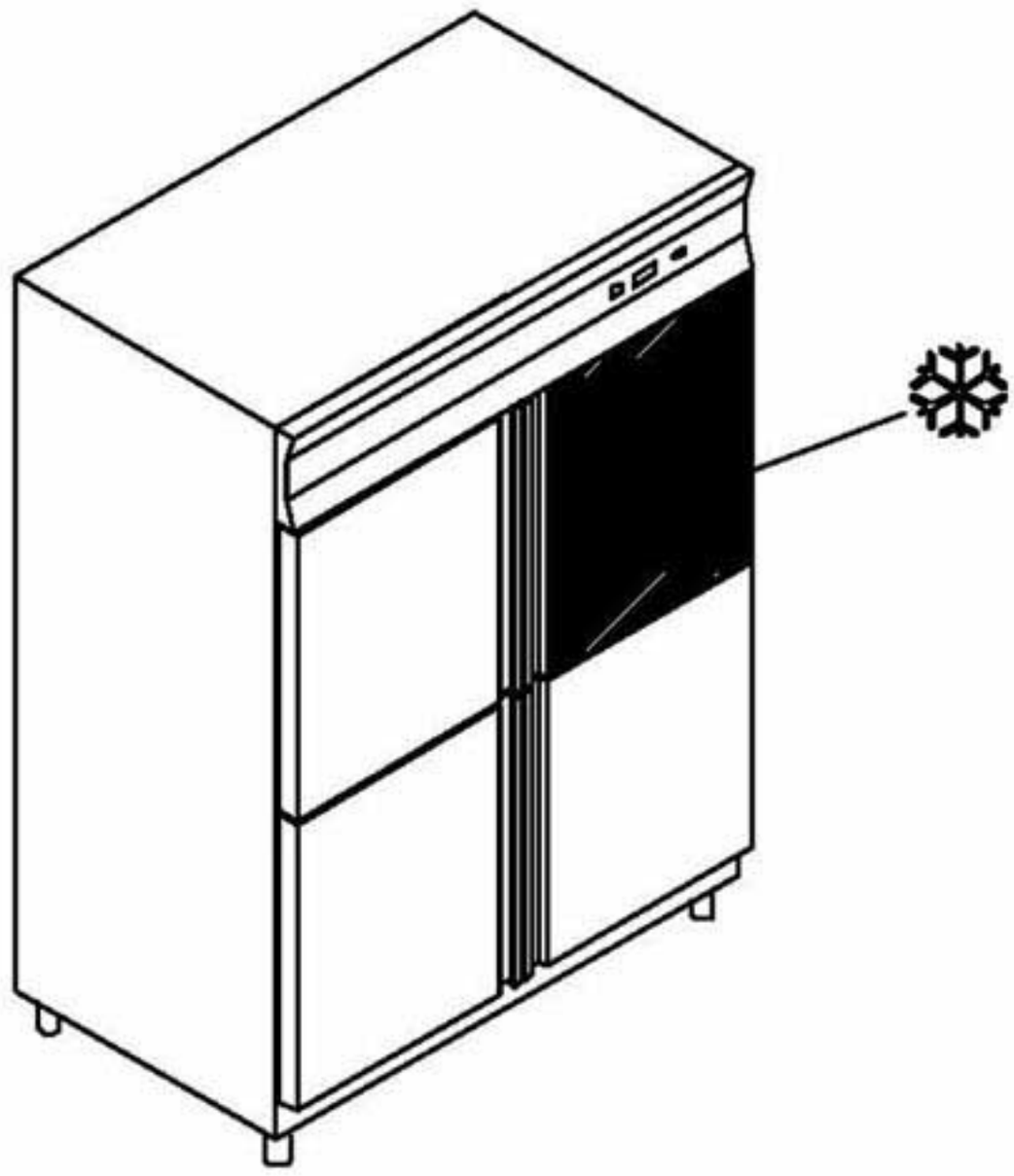

POSICION DEPARTAMENTO MANTENIMIENTO DE CONGELADOS

PANEL DE MANDOS

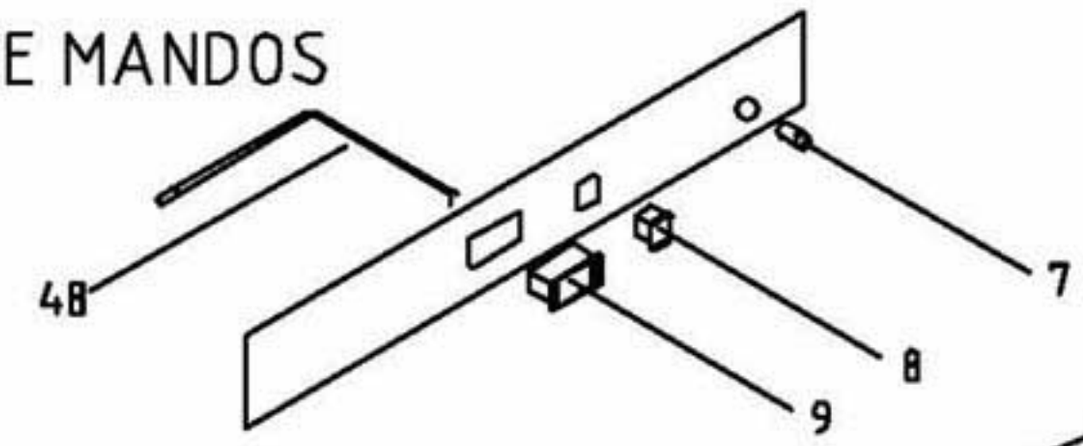


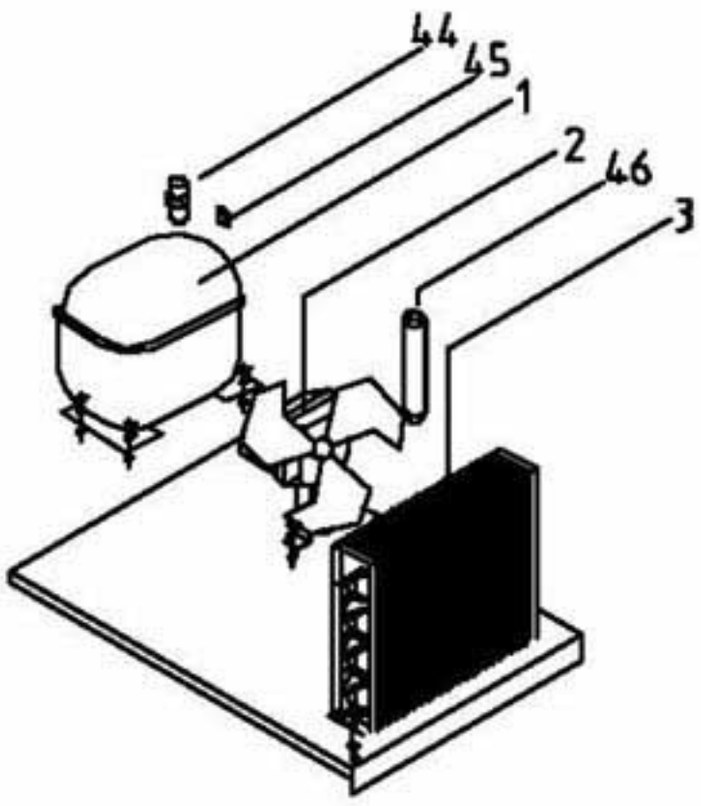


UNIDAD CONDENSADORA

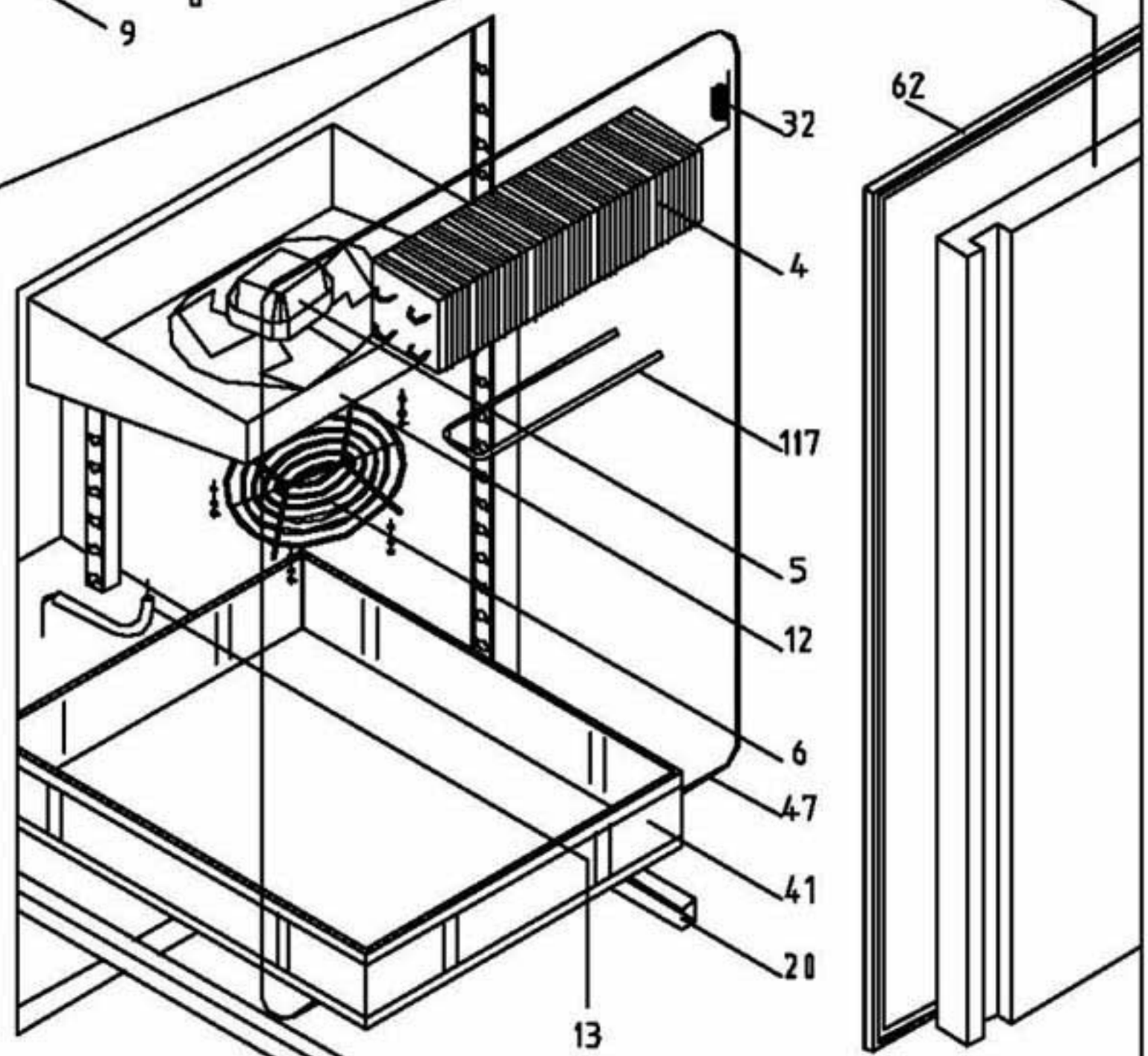


DEPARTAMENTO

COMUN A

Armarios Gastronorma 2/1 departamento de Conservación de Congelados

| | Firma | Fecha |
|---|---|---|
| Dibujado | M. Mellado | 14/12/11 |
| Proyectado | | |
| Comprobado | | |

DESPIECE DEPARTAMENTO MANTENIMIENTO

Código DSP0043

FAGOR

FAGOR S.A.