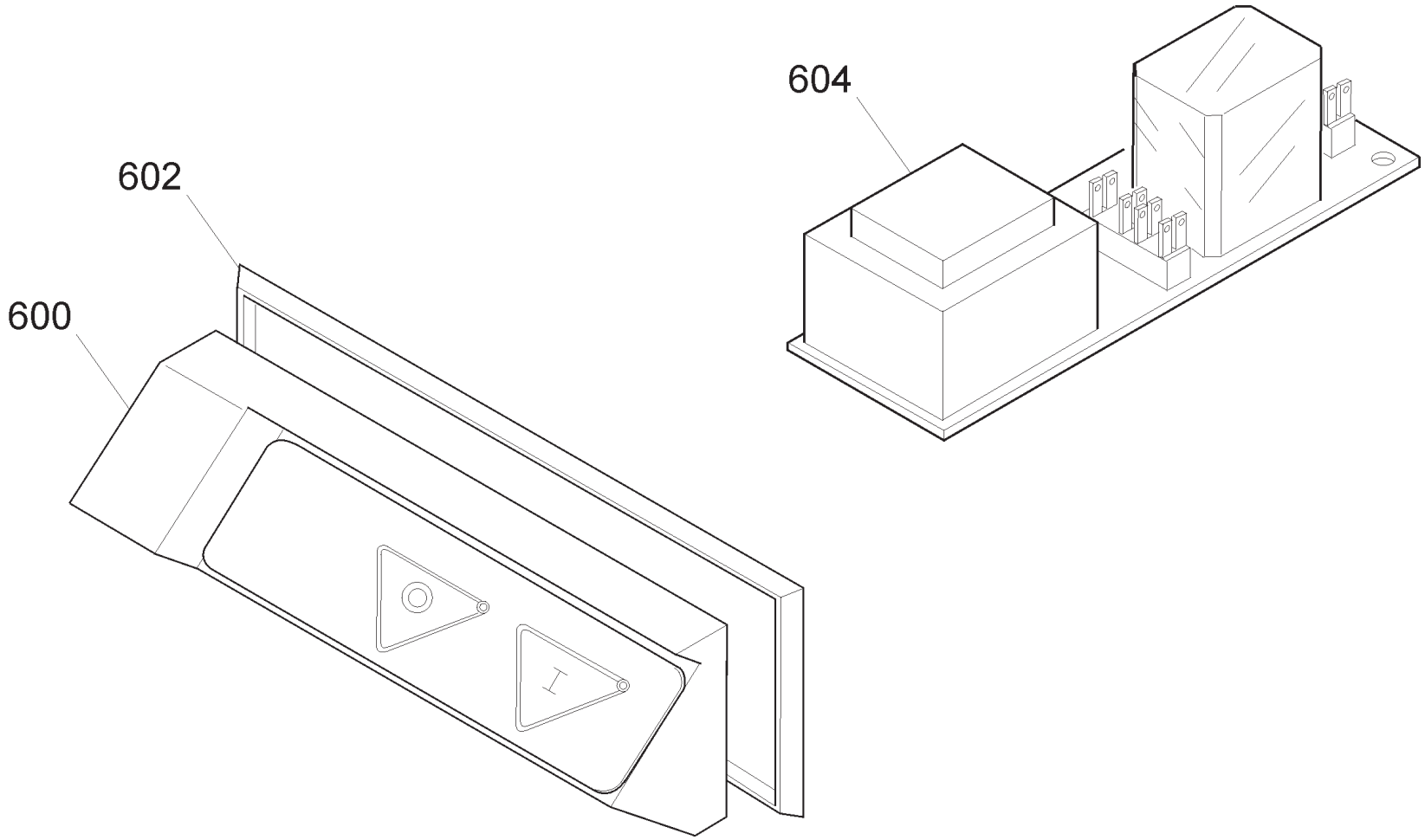
604
602
600

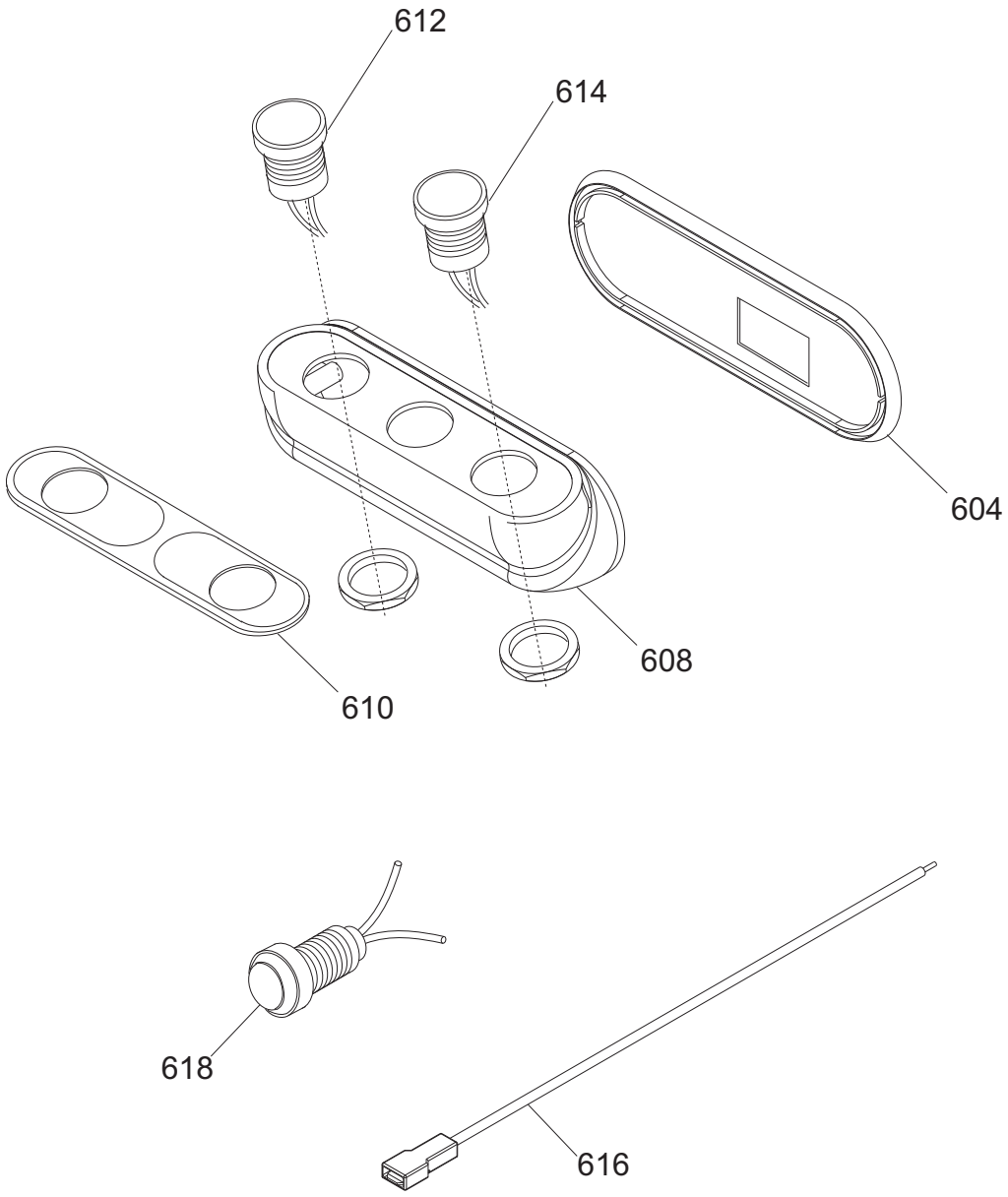
612
614
604
608
610
618
616

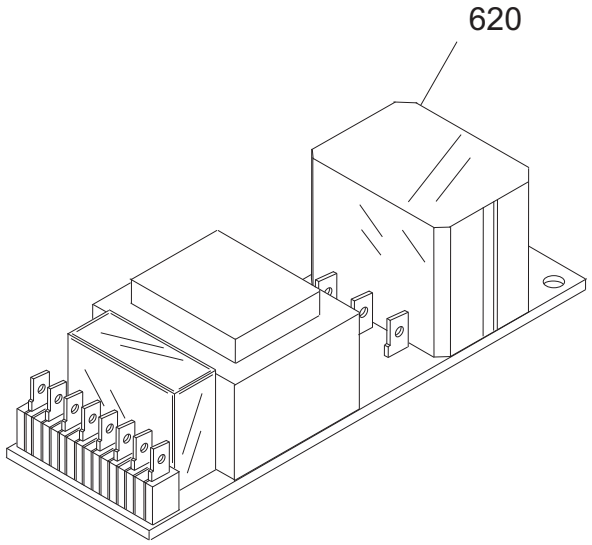
620

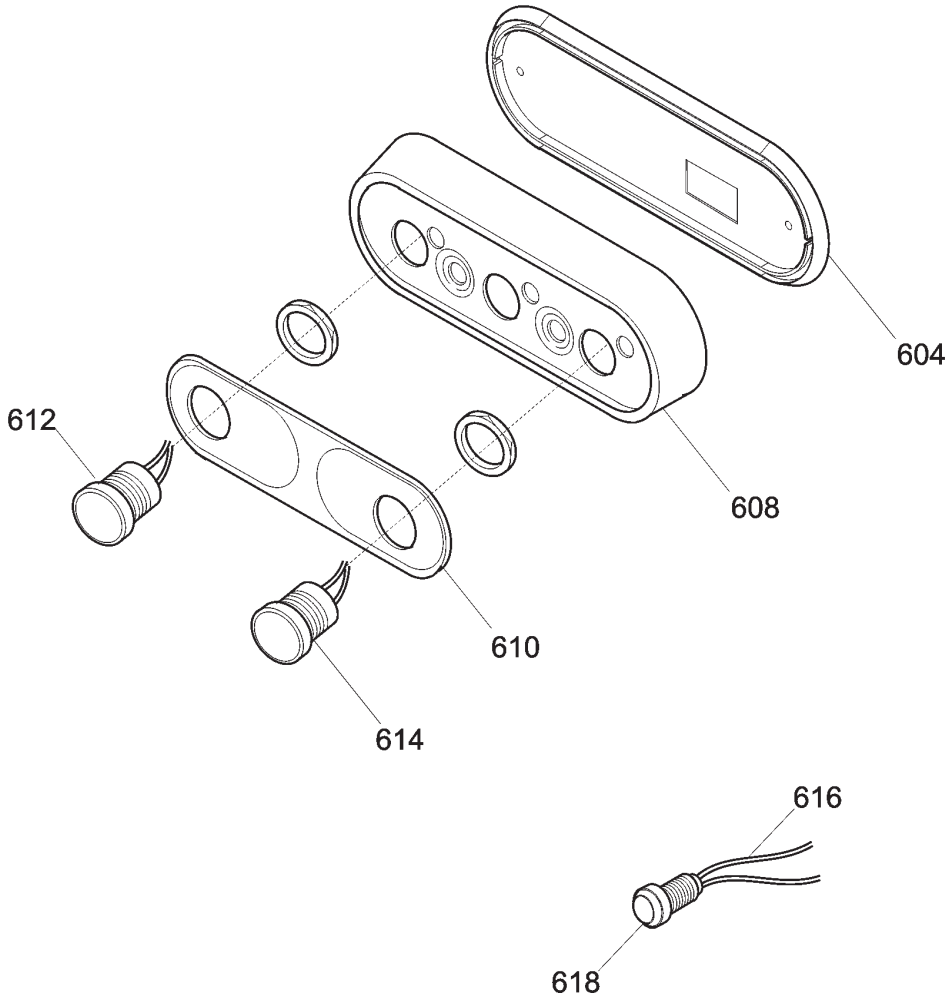
604
608
612
610
614
616
618

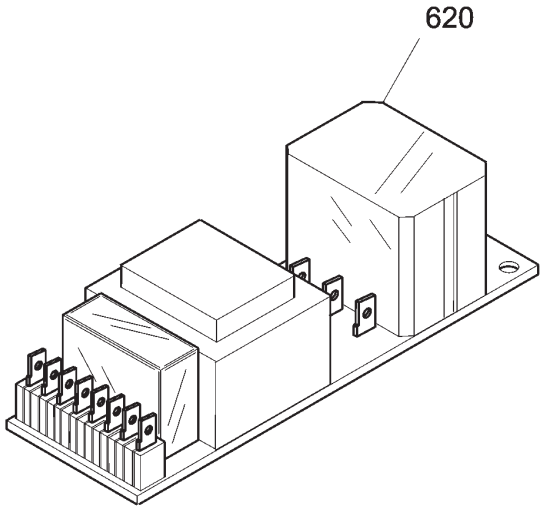
620

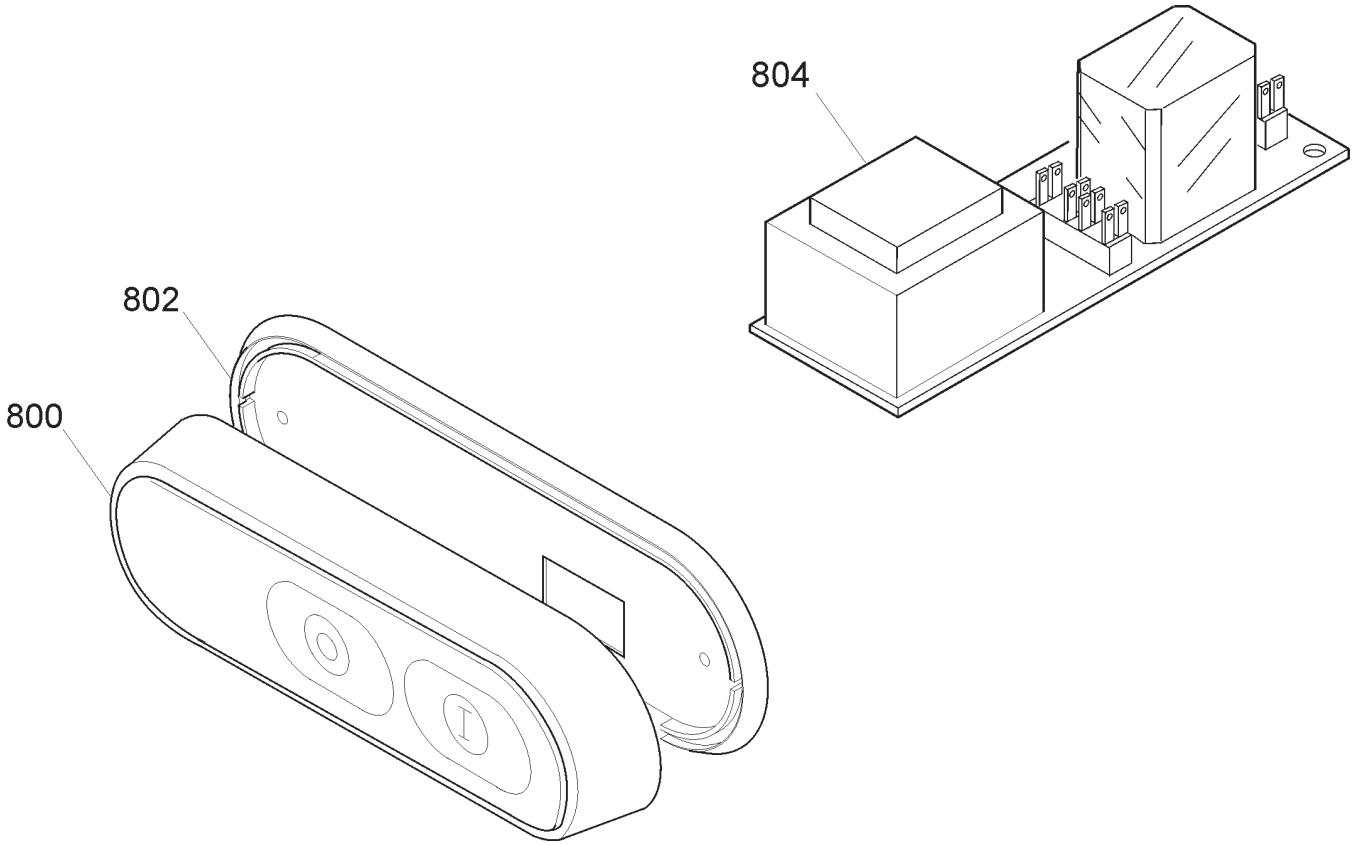
804
802
800

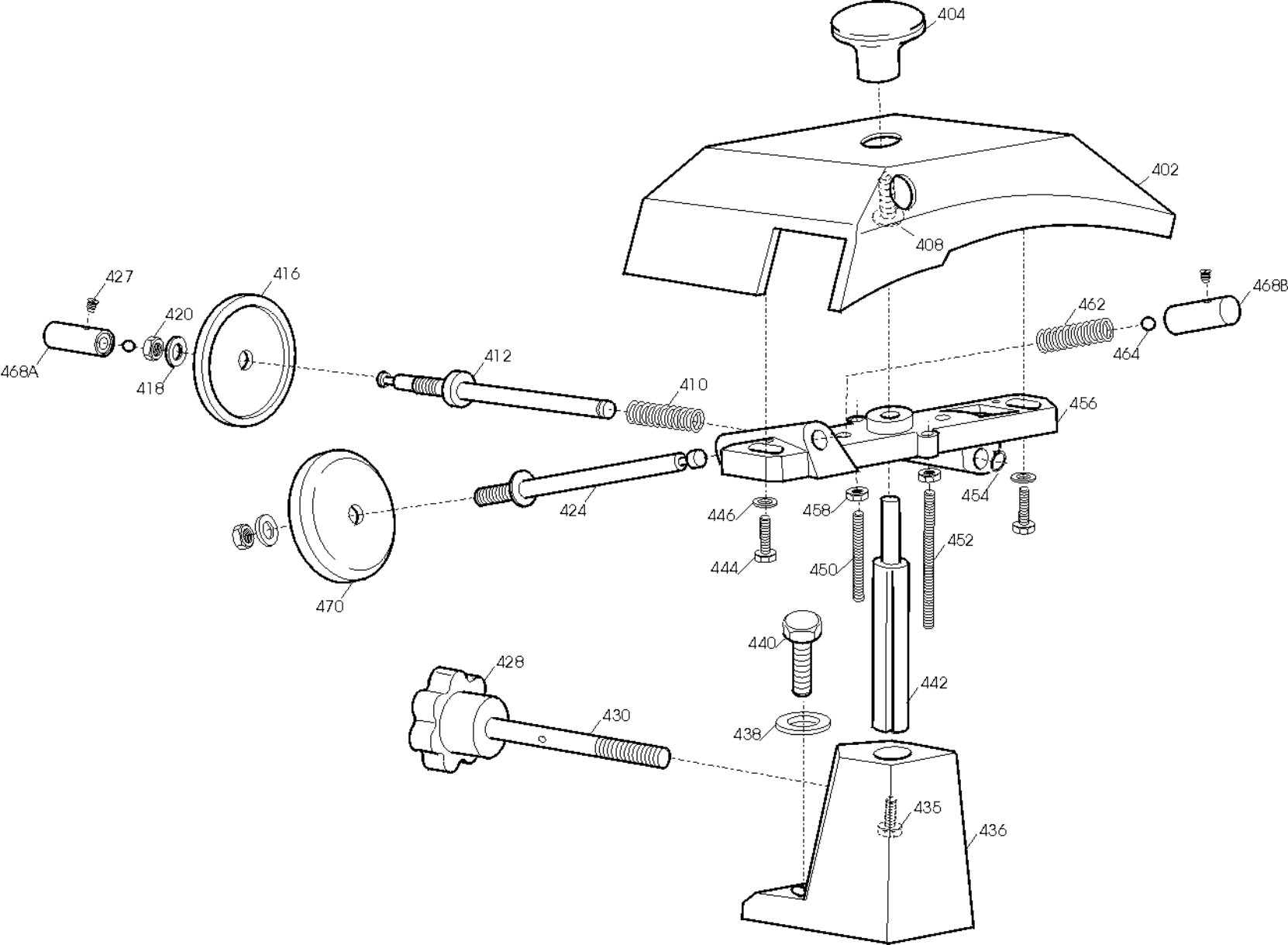
404
402
408
427
416
420
418
468A
412
410
462
464
468B
456
424
446
458
454
444
450
452
470
440
428
442
430
438
435
436

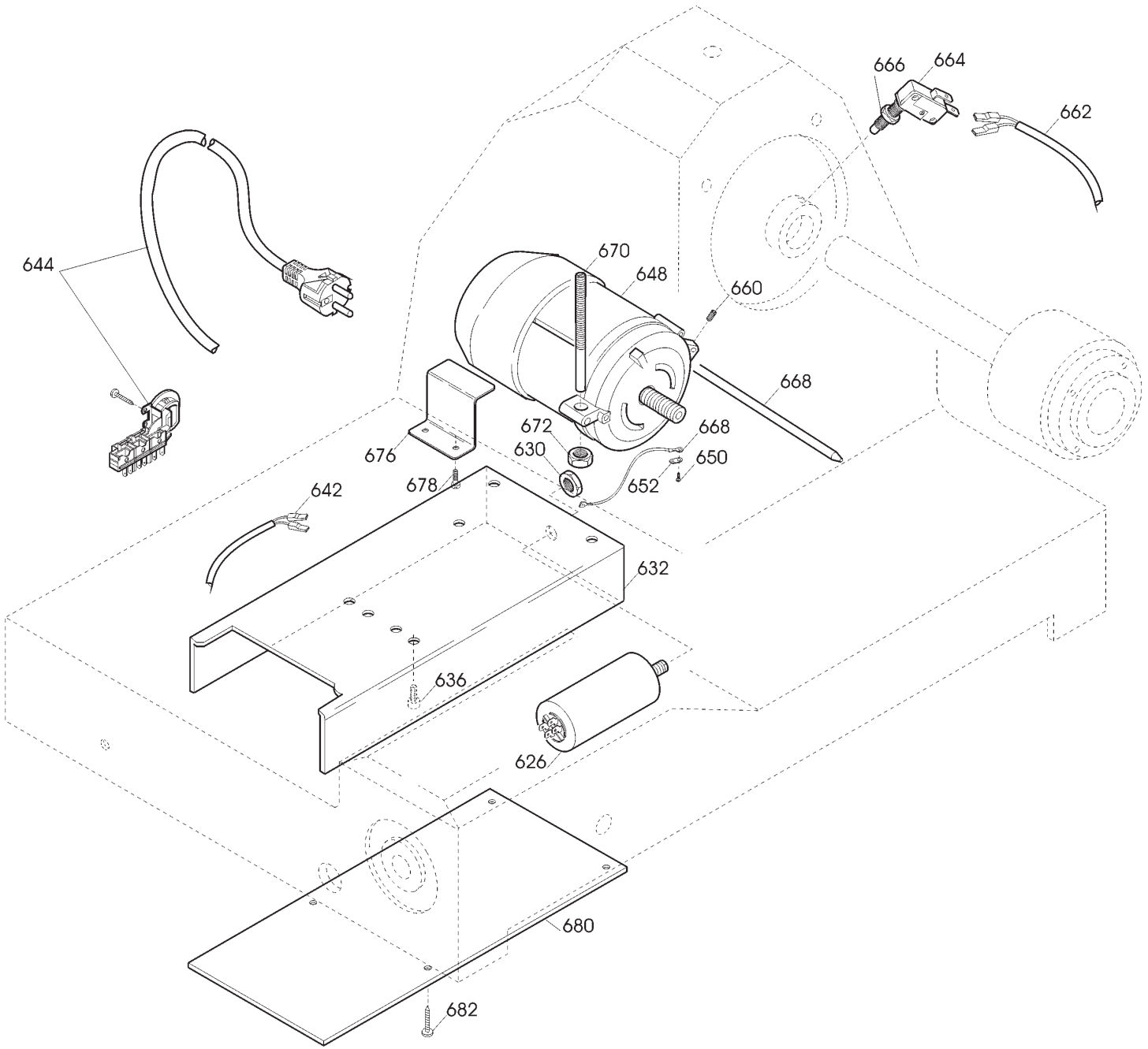
666
664
662
644
670
648
660
668
672
630
676
678
668
650
652
642
632
636
626
680
682

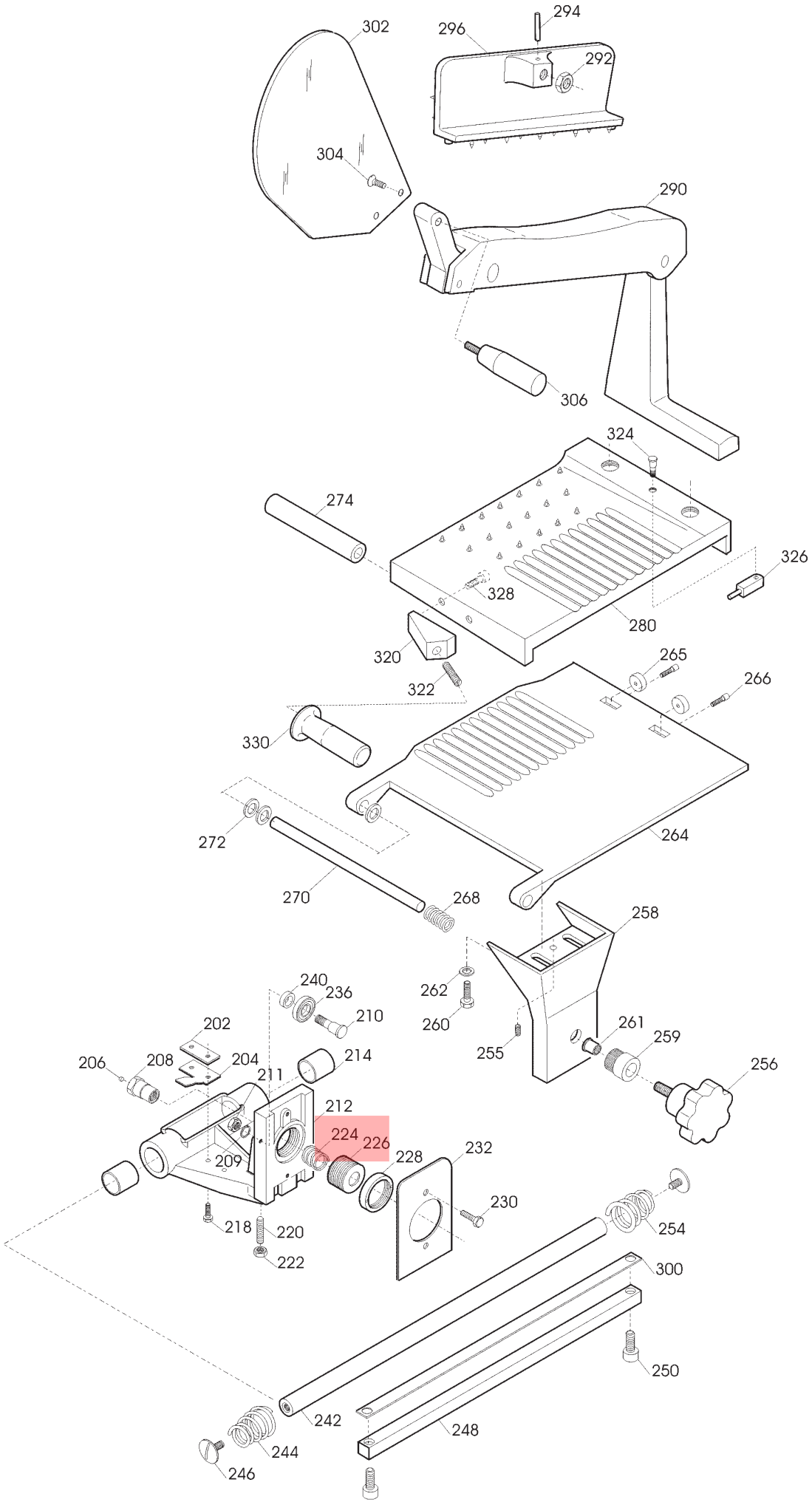

302
294
296
292
304
290
306
324
274
326
328
280
320
265
266
322
330
272
264
270
268
258
240
236
262
210
260
202
261
259
206
208
204
214
255
256
211
212
224
226
232
209
228
230
218
220
254
222
300
250
242
248
244
246

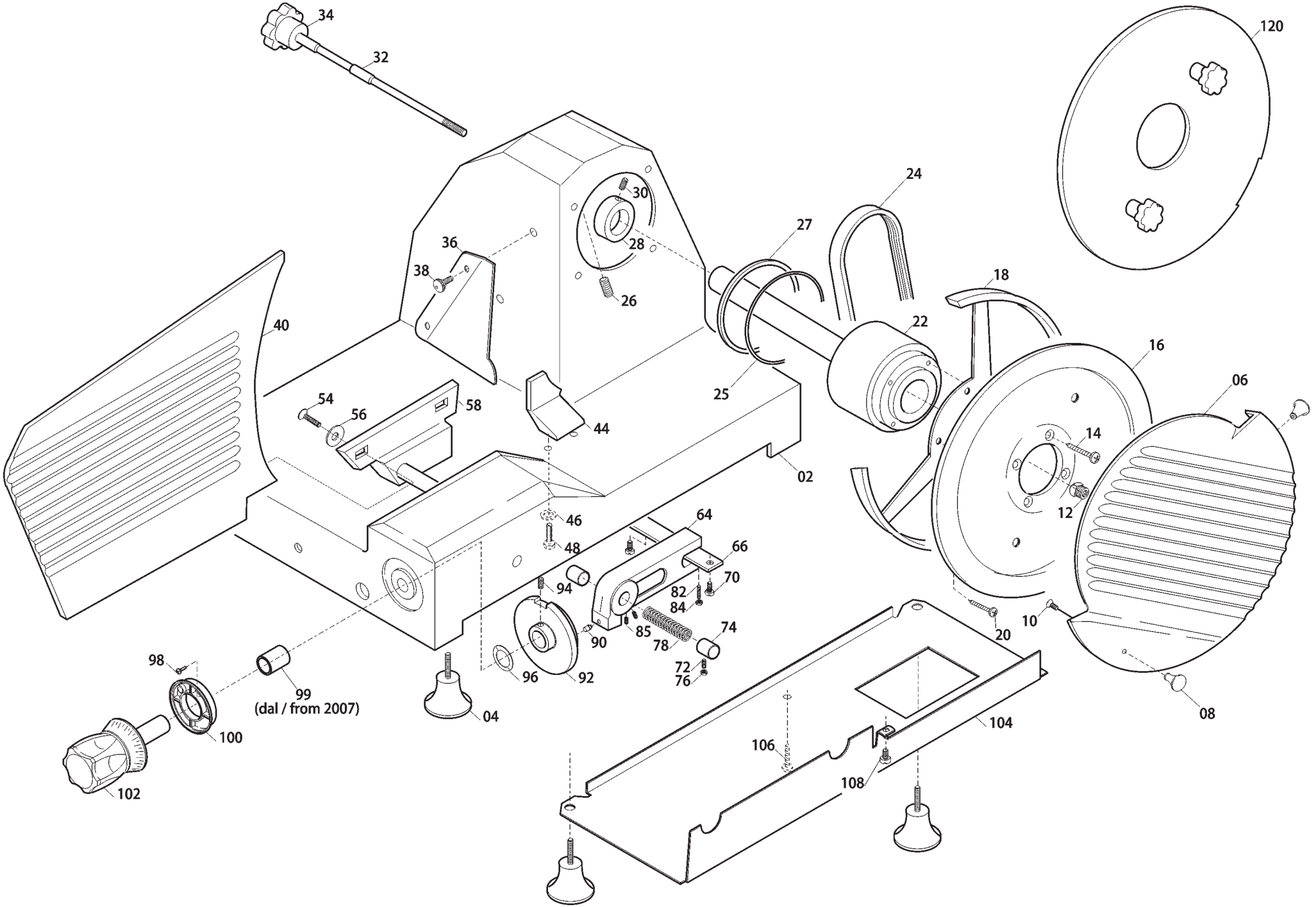
34
32
120
24
30
27
28
36
38
26
18
40
22
16
06
54
56
58
25
44
14
02
12
46
64
48
66
70
94
82
84
85
74
90
78
10
20
98
72
76
96
92
99
(dal / from 2007)
04
08
104
100
106
108
102

Pulsantiera VAS B.S. 350 CE TAV. UNICA

Riferimento	Nome prodotto	Codice
800C	CORPO PUL.BIANCA NEUTRA MONTATA	19702022
800B	CORPO PUL.BLU NEUT.MONT.NO GUAR	19702021
800A	CORPO PUL.NEUTRA MONT.NO GUARNIZIO	19702004
802	GUARNIZIONE PULSANT.NEUTRA TONDA	19563034
804B	CIRCUITO DI POT.RIP.220-380 TF	19411008
804A	CIRCUITO DI POTENZA TUV 220 MN	19411007
600	CORPO PUL.GRANDE MONT.NO GUARNIZIO	19702002
602	GUARNIZIONE PULSANT.GRANDE SRM	19563032
604B	CIRCUITO DI POT.RIP.220-380 TF	19411008
604A	CIRCUITO DI POTENZA TUV 220 MN	19411007
NR	CORPO PUL.NEUTRA IT MONTATA NO GUAR	19702036
RS	CORPO PUL.NEUTRA RS IT MON.NO GUAR	19702040
604	GUARNIZIONE PULSANT.NEUTRA TONDA	19563034
608 RS	SCATOLA PER PULS.ROSSA NEUTRA	19563120
608 NR	SCATOLA PER PULSANTI NEUTRA	19563118
610	MASCHERINA X PULSANTIERA OP/NEUT.IT	19420164
612	PULSANTE NERO NO	19410140
614	PULSANTE BIANCO NO	19410142
616	CAVETTO PROLUNGA LAMPADA SPIA	19410750
618	SPIA UNIFICATA 220-380 VOLT	19410406
620A	SCHEDA POT.LED SID 110-230 OM.UL CB	19411102
620B	SCHEDA POT.LED SID 400 OM. CB	19411103
-	CORPO PUL.OPERA MONTATA NO GUAR	19702034
604	GUARNIZIONE PULSANT.NEUTRA TONDA	19563034
608	SCATOLA PULSANTI OPERA	19563123
610	MASCHERINA X PULSANTIERA OP/NEUT.IT	19420164
612	PULSANTE NERO NO	19410140
614	PULSANTE BIANCO NO	19410142
616	CAVETTO PROLUNGA LAMPADA SPIA	19410750
618	SPIA UNIFICATA 220-380 VOLT	19410406
620TF	SCHEDA POT.LED SID 230/400	19411000.12
620MN	SCHEDA POT.LED SID 110-230 OM.UL CB	19411102
4	PIEDINO 275:370 M8	19560202
6	*PARALAMA 350 CE OSSIDATO	19510209
8	POMELLO PARALAMA _ LAV	19021110
12	QUADRETTO PARALAMA 350-370	19530909
16	LAMA 350 - 57/4/280 G&B F.ESTR.	18350574280GF
16	LAMA 350 - 57/4/280 NAZ. F.ESTR.	18350574280F
16T	LAMA 350 - 57/4/280 TEFLON F.ESTR.	18350574280TF
18	ANELLO PROT. LAMA TV 350	SM503404
22A	PULEG.PIAT.MONT. SV350	19700317
22B	PULEG.PIAT.MONT.LUNGA SV350 DAL2006	19700317.06
24	CINGH.PIAT.(V 350)TB2 630 X 12	19310215
28	ANELLO PORTA MICRO 350-370	19540909
32	TIRANTE PARALAMA SV 350	19530515
34	POM. TIR.PARAL.300-370 M8 5 LOBI	19562504
38	VITE ZIGR.M5 PARAF.MRR BULTH	19335014

40	VELA SV 350 CE OSSIDATA	19510315C
44	PARAGRAS.350 SV-SC OSSIDATO	19511915
56	RONDELLA X VELA 300-330 SVASAT	19346009
58	SUP.VELA SV 350-370 OSSIDATO	19510715
64	MOVIMENTO VELA TV 350-370 LAVORATO	19500115
66	PIASTRINA MOV. 300-370 ZINCATA	19540609
72	GRANO BRONZINA MOVIMENTO M6X18	19335040
74	BOCCOLE BRONZO 22.24.20 MOVIM	19324008
78	MOLLA MOVIMENTO VELA UNIFICATA	19390205
82	PRIGIONIERO 6 X 25 OTTONE	19337002
90	RULLINO MOVIMENTO E MNZ 300-370 SV	19336069
92	CAMMA CE VERT. 350/370	SM190100025
96	RONDELLA ONDULATA 19	19342006
99	BOCCOLE AUTOLUBR.18.20.20	19324108
100	GHIERA DISTANZIALE MAN.NUMERAT	19562410
102	MANOPOLA NUMERATA GRANDE GH.30 BIZ.	19562406BZ
104	PROTEZIONE INF. SV 350-370	19531615
120	DISCO ESTRATTORE LAMA PER 350	19702512
202	PIAST. SGANCIO FILET.AFF.CE	19533200
204	PIAST. SGANCIO CARR. 350-370 CE	19533215
206	PUNTALE SGANCIO 300-385 CE	19565001
208	PERNO PER SGANC. 300-370 CE	19534035
210	PERNO CUSCINETTO 350-370	19540809
212	CARRELLO 350-370 CE LAVORATO	19500519
214	BOCCOLE AUTOLUBR.28.32.30	19324109
220	PRIGIONIERO 6 X 25 OTTONE	19337002
224	MOLLA PER SGANCIO 300-370 CE	19390601
226	BUSSOLA FIL.X SGANC.300-330 CE	19534025
228	GHIERA FILET.ESTER. 300-330 CE	19534030
232	PIASTRINA CARRELLO 350-370 CE	19533009
236	CUSCINETTO CARR. 6000 2RS R11	19320154
240	RONDELLA A SPESSORE CUSCINETTO	19346015
242	BARRA TONDA CARR. SV 350-370	19530615
246	VITE CROMATA T.32 BARRA TONDA	19335003
248	BARRA QUADRA 350-370 ZINCATA	19540109
254	MOLLA BARRA TONDA 350-370 SG CE	19390119
256	MANOP. GAMBO V5L M10X35 TGI	SM211015
258	GAMBO SV 350-370 CE OSSIDATO	19510615C
259	BUSSOLA INOX GAMBO 300 LNR-MNT	19534022
261	BUSS.FRES FERMA MAN.300-370 CE	19534016
264	PIATTO SV 350-370 OSSIDATO	19510415
265	RUOTINA 350-370 DIAM. 26	19563603
266	PERNO ROTELLINA SV 350-370	19540812
268	MOLLA X ASTINA 14	19390402
270	ASTINA PRESSAMERCE SV 350-370	19530415
272	GOMMINO ASTINA D.14 VAS 350	SM19006010
274	TUBO C/BUSSOLE 14 SV 350-385	19541003
280	SCORREV. 350-370 SV OSSIDATA	19511615
284	MANOPOLA PRES.MERC.CON FLANG.X CE	19562904
290	BRACCIO MONTATO SPECIAL.SV 350	19700116

296	STAFFA COMPLETA BS 300-370	19700150
300	PIASTRINA TEMPR. 350-370	19530809
302	PARAMANO BRACCIO SPECIALE VAS	19562376
306	MANOPOLA PRESSA MERCE GRANDE	19562903
320	BLOCCHETTO IMPUGNATURA IN ALL.X VAS	19541401
322	PRIGIONIERO M10 X GAMBO X CE	19336038
326	SGANCI IN ALLUMINIO	19522002
330	MANOPOLA PRES.MERC.CON FLANG.X CE	19562904
402	CAPPOTT. 330-370 CE OSSIDATA	19511208C
404	POMELLO CAPPOTTINA A FUNGO	19562702
410	MOLLA PERNO AFF.+SBAV. 300:385	19390309
412	PERNO SBAVATURA 330:370	19540709
416	MOLA SB.350 D.50 H.8 F.8 MOZ	19300208
422	SFERA 4.762/IV GRANDE	19320301
424	PERNO AFFILATURA 330:370	19540708
427	VITE BLOC.PULSANTE AFF.250-370	19335025
428	MANOPOLA BLOCCA AFFIL. TV	SM592400
430	PRIGIONIERO COLONNINA L=75	19336010
436	COLONNIN.330-350 ALL OSSIDATO	19511108
442	PERNO COL0NNINA FRES.330:370	19540408
450	PRIG. DISTANZ. PARAMAN.M5 X 30	19336003
452	PRIG. LUNGO AFFILATOIO M5 X 63	19336005
456	CORPO AFF. 330:370 LAVORATO	19500208
464	SFERA 4.762/IV GRANDE	19320301
468A	PULSANTE AFFILATOIO 330:370	19550208
468B	PULSANTE AFFILATOIO 330:370	19550208
470	MOLA AF.330-385 D.48 H.15 F.8 Y10	19300108C.10
626B	CONDENSATORE 10 UF OMOLOGAT.UL	19410306
626A	CONDENSATORE SG300 10UF CODOLO M8	19410307
632	SCATOLA RELAIS	19563111
642A	CAVET.ALIM PULS-PA 205 AFF MN	19410718
642B	CAVET.ALIM PULS-PA 205 AFF TF	19410719
644	CAVO ALIM.COMP. SUKO CON PA 205	19410530
648A	MOT.350-370 MN C.PIATTA 230-50	19400109
648B	MOTORE 350 TF C.PIATTA 380-50	19400409
662	CAVO MICRO 300-370 AFF.PULSANTIERA	19410703
664A	MICRO INTERRUTT.MN X AFFETTATR	19410201
664B	MICRO INTERRUTTORE TRIFASE	19410202
668	PERNO MOTORE 350-370 SG-SV INOX	19540509
676	STAFFA TIR. MOTORE SV 350-370	19540315
680	COPERCHIO RELAIS	19563112