1 GRUPPO LAVAGGIO
2 GRUPPO VASCA
3 GRUPPO RISCIACQUO
4 GRUPPO RISCIACQUO
5 QUADRO ELETTRICO
6 GRUPPO SOLLEVAMENTO
7 GRUPPO POMPA SCARICO
8 CARROZZERIA
9 GRUPPO BREAK TANK
10 DOSATORI

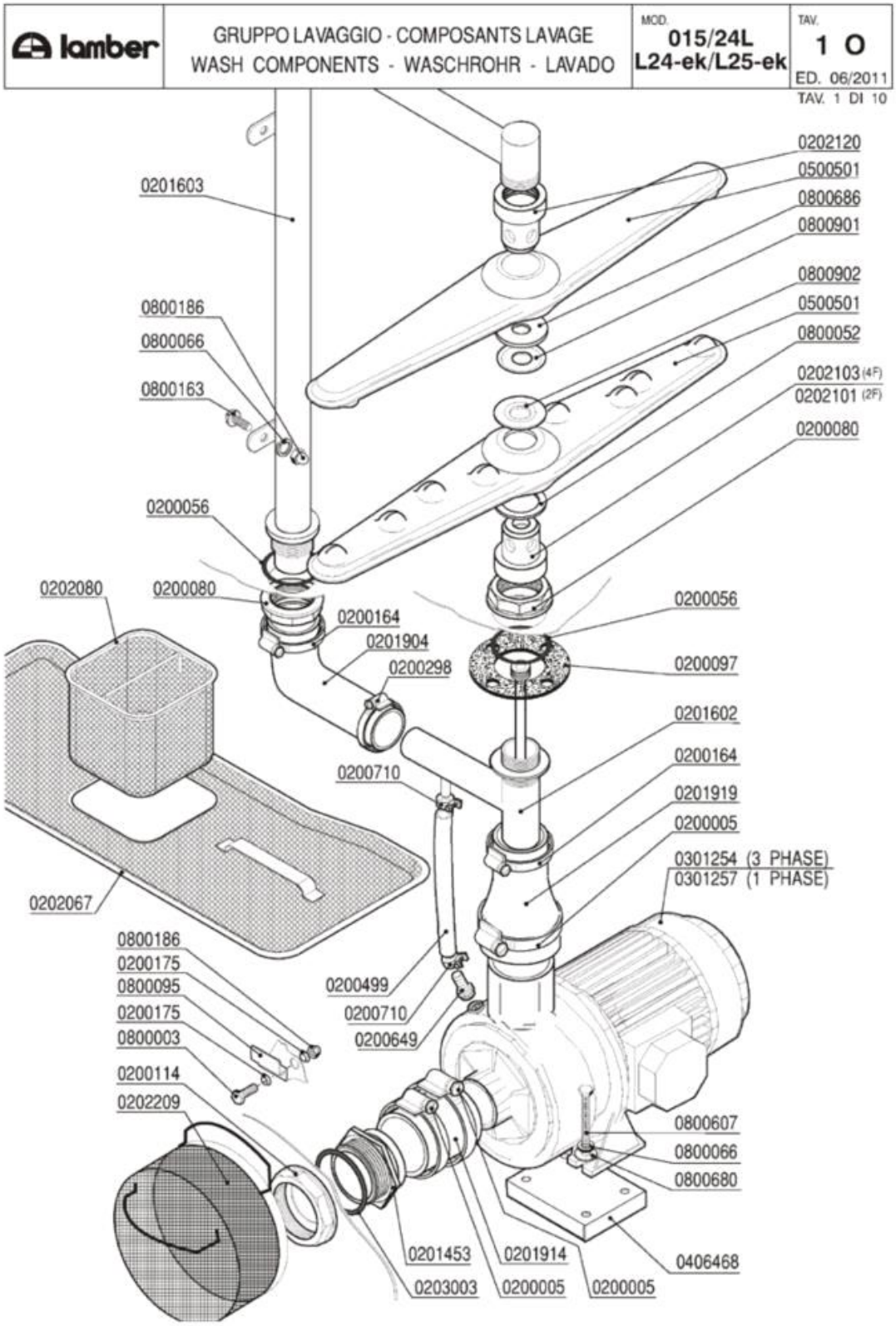
lamber
GRUPPO LAVAGGIO - COMPOSANTS LAVAGE
WASH COMPONENTS - WASCHROHR - LAVADO
MOD. 015/24L L24-ek/L25-ek
TAV. 1 O
ED. 06/2011
TAV. 1 DI 10
0202120
0500501
0800686
0800901
0800902
0500501
0800052
0202103 (4F)
0202101 (2F)
0200080
0201603
0800186
0800066
0800163
0200056
0202080
0200080
0200164
0201904
0200298
0200056
0200097
0201602
0200164
0201919
0200005
0301254 (3 PHASE)
0301257 (1 PHASE)
0200710
0202067
0800186
0200175
0800095
0200175
0800003
0200114
0202209
0200499
0200710
0200649
0800607
0800066
0800680
0406468
0201453
0203003
0201914
0200005
0200005

| Codice | Descrizione |
|---|---|
| 0200005 | Fascetta 50-70 |
| 0200056 | OR 144 pilette 1" 1/4 |
| 0200080 | Ghiera 1"1/42190 |
| 0200097 | Guarnizione gomma 105x45x3 4F Rif.167 |
| 0200114 | Dado piletta scarico 2" 2190 |
| 0200164 | Fascetta 32-50 |
| 0200175 | Guarnizione Nyltite M6 |
| 0200298 | Fascetta 25-40 |
| 0200499 | Tubo gomma 12x19,5 food quality |
| 0200649 | Portagomma ricircolo pompe DWO 5002 |
| 0200710 | Fascetta robusta 14-27/12.7 |
| 0201453 | Portagomma aspirazione ELLE 7859 |
| 0201602 | Collettore inferiore L25VST 8397 |
| 0201603 | Condotta lavaggio rotante L25VST 8399 |
| 0201904 | Manicotto LB 38x70+29x120 686-88 |
| 0201914 | Manicotto Radior 60 h.50 4667 |
| 0201919 | Manicotto ridotto ELLE 4666 60x43x150 |
| 0202067 | Filtro vasca stampata ELLE |
| 0202080 | Filtro supplementare ELLE 140x140xh.120 |
| 0202101 | Testina lavaggio d.18 2F NSF |
| 0202103 | Testina lavaggio d.18 4F NSF |
| 0202120 | Testina lavaggio d.22 4F NSF |
| 0202209 | Filtro aspirazione MATIC-ELLE |
| 0203003 | OR 162 Manicotto 2" aspirazione L24/L25 |
| 0301254 | Elettropompa Hp 1,5 inox DWO150 L25 |
| 0301257 | Elettropompa Hp 1,5 inox DWO150 MONO |
| 0500501 | Braccio di lavaggio 540/8F NSF |
| 0800003 | Vite inox TEM6x12 |
| 0800052 | Rondella teflon 57x41x2 |
| 0800066 | Rondella grower inox diam.6 |
| 0800095 | Fermo asta traino Matic |
| 0800163 | Vite inox POELIER M6X10 |
| 0800186 | Dado inox cieco M6 |
| 0800680 | Rondella piana inox 8X24 |
| 0800686 | Rondella nylon 50x22,2x2 2782-96 |
| 0800901 | Disco inox mulinello 50x22,2 2781 |
| 0800902 | Disco inox mulinello L25 2987 d.18 |

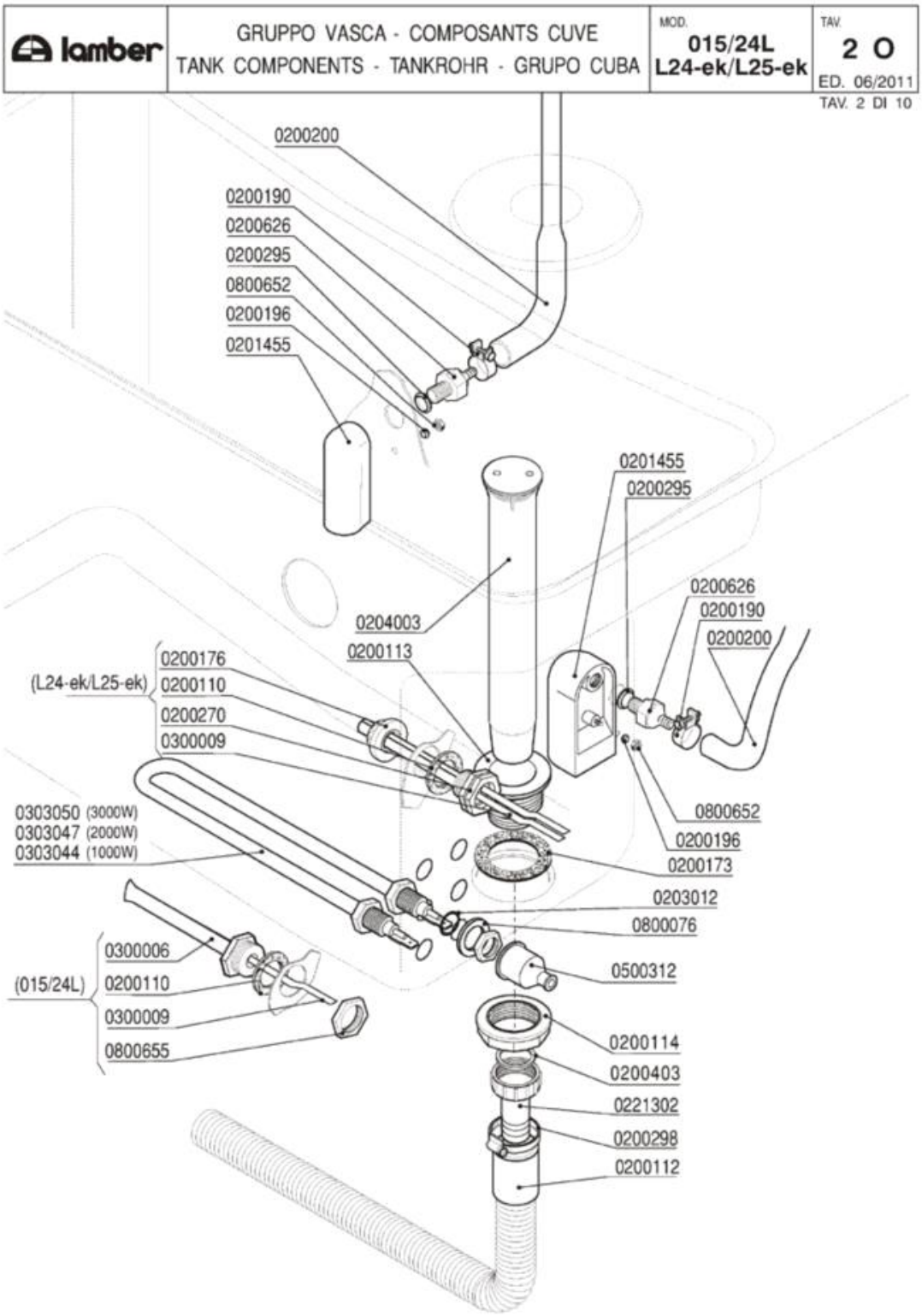
lamber
GRUPPO VASCA - COMPOSANTS CUVE
TANK COMPONENTS - TANKROHR - GRUPO CUBA
MOD. 015/24L L24-ek/L25-ek
TAV. 2 O
ED. 06/2011
TAV. 2 DI 10
0200200
0200190
0200626
0200295
0800652
0200196
0201455
0201455
0200295
0200626
0200190
0200200
0204003
0200113
0200176
(L24-ek/L25-ek) 0200110
0200270
0300009
0303050 (3000W)
0303047 (2000W)
0303044 (1000W)
0800652
0200196
0200173
0203012
0800076
0500312
0300006
(015/24L) 0200110
0300009
0800655
0200114
0200403
0221302
0200298
0200112

| Codice | Descrizione |
|---|---|
| 0200110 | Guarnizione piana 31x21x2 |
| 0200112 | Tubo scarico d.28 DIR.C/317 |
| 0200113 | Piletta scarico 007 Rif.18 |
| 0200114 | Dado piletta scarico 2" 2190 |
| 0200173 | Guarnizione gomma 75x58x2 Rif.19 |
| 0200176 | Dado 1/2" 2190 |
| 0200190 | Fascetta collare benzina 13x15 |
| 0200196 | Guarnizione Nyltite M3 |
| 0200200 | Tubo a pipa per pressostato |
| 0200270 | Guaina 1/2" ES25 doppia 7x8x120 |
| 0200295 | Guarnizione Nyltite M12 |
| 0200298 | Fascetta 25-40 |
| 0200403 | Guarnizione piana 38x27x2 3794 |
| 0200626 | Portagomma trappola aria ELLE 3381 |
| 0201455 | Trappola d'aria anteriore L=85 mm |
| 0203012 | OR 112 VITON Resistenze LB VST |
| 0204003 | Troppopieno L25 45x370 6731 |
| 0221302 | Raccordo scarico diritto 1"1/4x32 |
| 0300006 | Guaina termostato inox |
| 0300009 | Molla a frizione Rif.134 |
| 0303044 | Resistenza 1000W "U"-Boccole 1/4"L=190mm |
| 0303047 | Resistenza 2000W GS6 attacchi diritti |
| 0303050 | Resistenza 3000W attacchi diritti MATIC |
| 0500312 | Cappuccio resistenze vasca MATIC 134200 |
| 0800076 | Rondella piana FE diam.12 |
| 0800652 | Dado inox autobloccante M3 |
| 0800655 | Dado OT 1/2" nichelato |

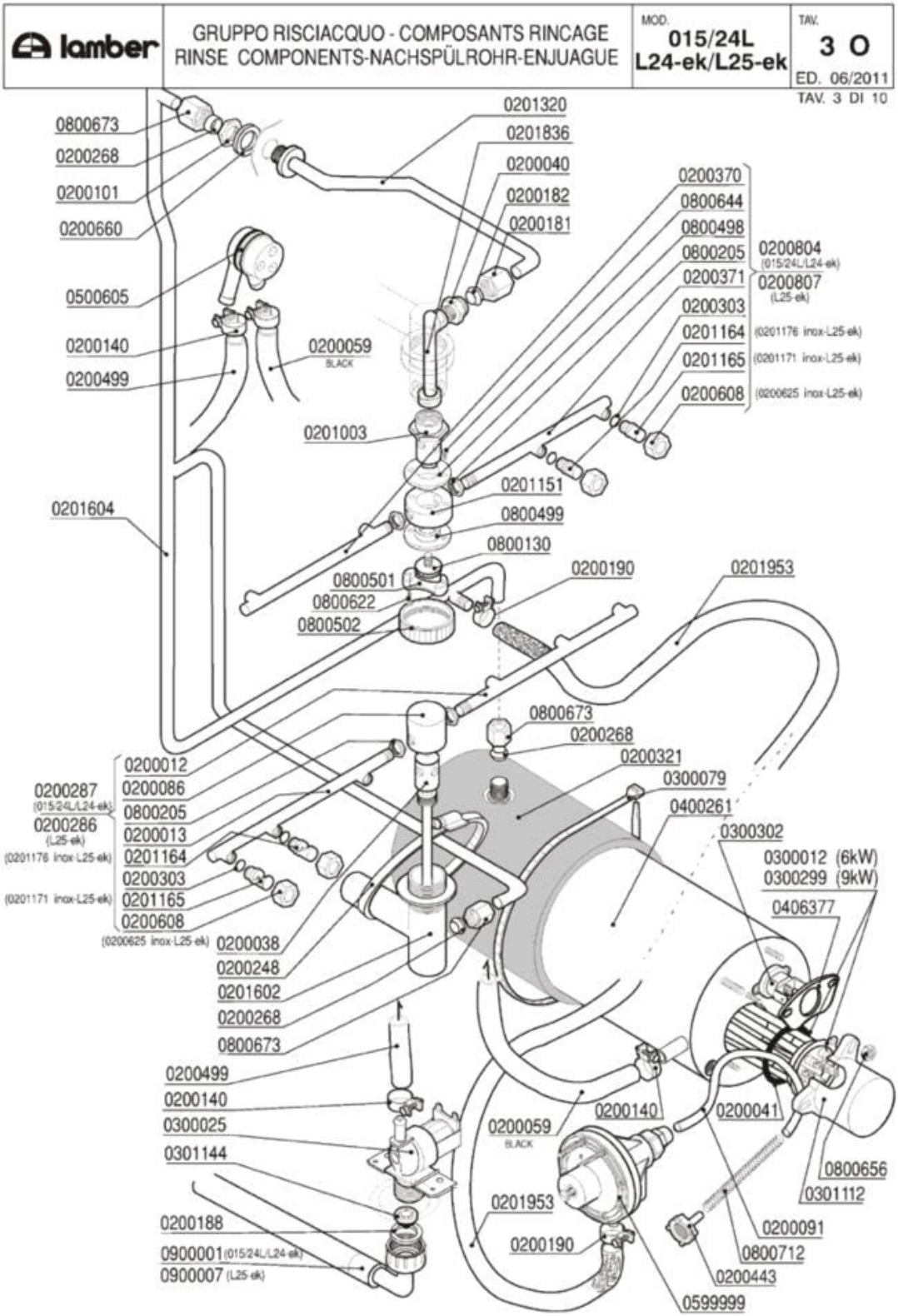
lamber
GRUPPO RISCIACQUO - COMPOSANTS RINCAGE
RINSE COMPONENTS-NACHSPÜLROHR-ENJUAGUE
MOD. 015/24L L24-ek/L25-ek
TAV. 3 O
ED. 06/2011
TAV. 3 DI 10
0800673
0200268
0200101
0200660
0500605
0200140
0200499
0200059 BLACK
0201320
0201836
0200040
0200182
0200181
0200370
0800644
0800498
0800205
0200371
0200303
0201164 (0201176 inox-L25-ek)
0201165 (0201171 inox-L25-ek)
0200608 (0200625 inox-L25-ek)
0200804 (015/24L/L24-ek)
0200807 (L25-ek)
0201003
0201151
0800499
0800130
0800501
0800622
0800502
0200190
0201953
0201604
0800673
0200268
0200321
0300079
0400261
0300302
0300012 (6kW)
0300299 (9kW)
0406377
0200012
0200086
0800205
0200013
0201164
0200303
0201165
0200608
0200287 (015/24L/L24-ek)
0200286 (L25-ek)
(0201176 inox-L25-ek)
(0201171 inox-L25-ek)
(0200625 inox-L25-ek)
0200038
0200248
0201602
0200268
0800673
0200499
0200140
0300025
0301144
0200188
0900001 (015/24L/L24-ek)
0900007 (L25-ek)
0200140
0200059 BLACK
0200041
0800656
0301112
0201953
0200190
0200091
0800712
0200443
0599999

| Codice | Descrizione |
|---|---|
| 0200012 | Braccio di risciacquo 230mm DX cesto 50 |
| 0200013 | Braccio di risciacquo 230mm SX cesto 50 |
| 0200038 | Perno risciacquo inox 1205 |
| 0200040 | Nipplo risciacquo inox 3/8"-1/4" 492-97 |
| 0200041 | OR 6225 resistenza boiler |
| 0200059 | Tubo gomma 10x17 food quality |
| 0200086 | Testina mulinello risciacquo 1206 |
| 0200091 | Tubo cristallo PP 4x6 |
| 0200101 | Dado inox 3/8" Gas 55-83 |
| 0200140 | Fascetta collare 17x19 |
| 0200181 | Dado bicono inox 3/8"x12 1040-91 |
| 0200182 | Bicono OT 3/8"x12 1311-92 |
| 0200188 | Guarnizione gomma 25x16x2 |
| 0200190 | Fascetta collare benzina 13x15 |
| 0200248 | Fascetta 60-80 |
| 0200268 | Bicono TEFLON 3/8"x12 |
| 0200286 | Mulinello risc. inf. 500 UGELLI INOX |
| 0200287 | **SOSTITUITO DA 0200286** |
| 0200303 | OR 2021 ugelli risciacquo mescola FDA |
| 0200321 | Coibentazione boiler 9lt 2129 |
| 0200370 | Braccio di risciacquo 200mm DX cesto 45 |
| 0200371 | Braccio di risciacquo 200 mm SX cesto 45 |
| 0200443 | Filtro fondo dos.idrico 3000 |
| 0200499 | Tubo gomma 12x19,5 food quality |
| 0200608 | **SOSTITUITO DA 0200625** |
| 0200625 | Ghiera inox fissaggio ugelli 2611 |
| 0200660 | Rondella 27x17x3 risc.est.L20/25 5697 |
| 0200804 | **SOSTITUITO DA 0200852** |
| 0200807 | **SOSTITUITO DA 0200852** |
| 0201003 | Perno risciacquo sup.rotante 2608/96 NSF |
| 0201151 | Testina risciacquo rotante 2142 |
| 0201164 | Ugello risciacquo foro 1,2 D.2612 NSF |
| 0201165 | Ugello risciacquo foro 1,5 D.2609 NSF |
| 0201171 | Ugello risciacquo inox foro 1,5 2609 |
| 0201176 | Ugello risciacquo inox foro 1,2 2612 |
| 0201320 | Asta risciacquo sup.L20/L25 DVGW 2748 |
| 0201602 | Collettore inferiore L25VST 8397 |
| 0201604 | Condotta risciacquo esterna L25VST 8400 |
| 0201836 | Collettore mulinello risc.sup.ELLE 4294 |
| 0201953 | Tubo dos./boiler silicone inox L=80 UL |
| 0300012 | Resistenza 6000W/3 230/400V flangia inox |
| 0300025 | Elettrovalvola 1 via 329069 |
| 0300079 | Fascetta coib. boiler 5231-540-78 |
| 0300299 | Resistenza 9000W 230/400V flangia inox |
| 0300302 | Termostato unipolare riarmo 105° BN5 |

| Codice | Descrizione |
|---|---|
| 0301112 | Copriresistenza 1 elemento 3x6mm |
| 0301144 | Riduttore pressione 10 Litri/Min |
| 0400261 | Boiler 8lt L25 |
| 0406377 | Piastrina termostato boiler DSP 7267 |
| 0500605 | Valvola rompivuoto DVGW GD |
| 0599999 | Dosatore brillantante MOD.3000 |
| 0800130 | Vite mulinello risc.rot.super.671/88 |
| 0800205 | Dado inox M12x1 E16S5 |
| 0800498 | Bussola mul.risc.PTFE/C25% d.16.2 2143 |
| 0800499 | Bussola mul.risc.PTFE/C25% d.13.3 2606 |
| 0800501 | Blocchetto vite mulinello risc.sup.7366 |
| 0800502 | Coperchio vite mul.risc.sup.7898 |
| 0800622 | Vite inox TPSTCR M3X16 |
| 0800644 | Vite inox TPSTCR M3x8 |
| 0800656 | Dado ottone esagonale M6 |
| 0800673 | Dado bicono ottone 3/8"x12 |
| 0800712 | Molla inox 160mm per tubo brillantante |
| 0900001 | Tubo carico gomma 90ºC VDE |
| 0900007 | Tubo carico inox 3/4" DVGW/SVGW |

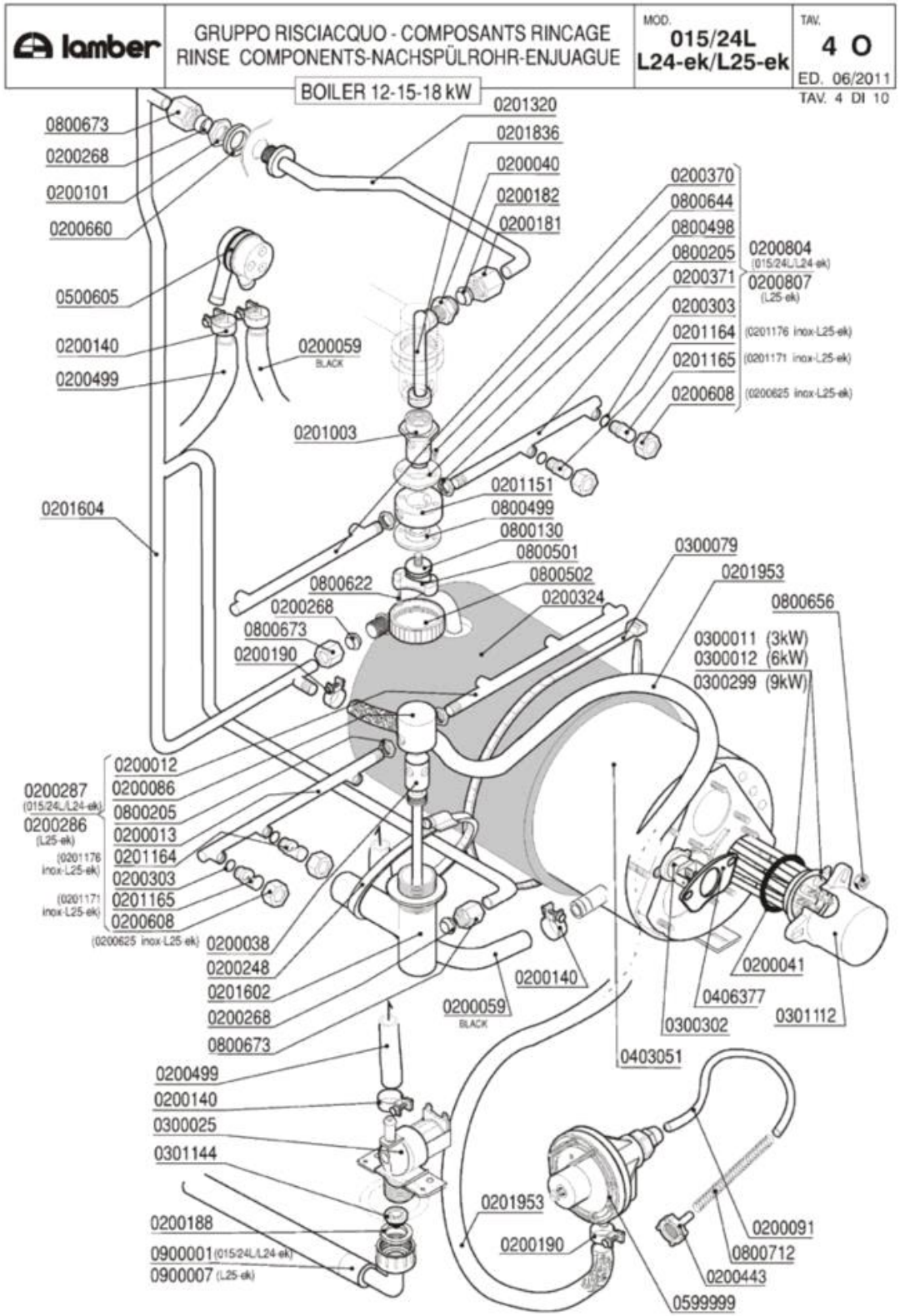
lamber
GRUPPO RISCIACQUO - COMPOSANTS RINCAGE
RINSE COMPONENTS-NACHSPÜLROHR-ENJUAGUE
MOD. 015/24L L24-ek/L25-ek
TAV. 4 O
ED. 06/2011
TAV. 4 DI 10
BOILER 12-15-18 kW
0800673
0200268
0200101
0200660
0500605
0200140
0200499
0200059 BLACK
0201320
0201836
0200040
0200182
0200181
0200370
0800644
0800498
0800205
0200371
0200303
0201164 (0201176 inox-L25-ek)
0201165 (0201171 inox-L25-ek)
0200608 (0200625 inox-L25-ek)
0200804 (015/24L/L24-ek)
0200807 (L25-ek)
0201003
0201604
0201151
0800499
0800130
0800501
0800502
0200324
0800622
0200268
0800673
0200190
0300079
0201953
0800656
0300011 (3kW)
0300012 (6kW)
0300299 (9kW)
0200012
0200086
0800205
0200013
0201164
0200303
0201165
0200608
0200287 (015/24L/L24-ek)
0200286 (L25-ek)
(0201176 inox-L25-ek)
(0201171 inox-L25-ek)
(0200625 inox-L25-ek)
0200038
0200248
0201602
0200268
0800673
0200140
0200059 BLACK
0200041
0406377
0300302
0301112
0403051
0200499
0200140
0300025
0301144
0200188
0900001 (015/24L/L24-ek)
0900007 (L25-ek)
0201953
0200190
0200091
0800712
0200443
0599999

| Codice | Descrizione |
|---|---|
| 0200012 | Braccio di risciacquo 230mm DX cesto 50 |
| 0200013 | Braccio di risciacquo 230mm SX cesto 50 |
| 0200038 | Perno risciacquo inox 1205 |
| 0200040 | Nipplo risciacquo inox 3/8"-1/4" 492-97 |
| 0200041 | OR 6225 resistenza boiler |
| 0200059 | Tubo gomma 10x17 food quality |
| 0200086 | Testina mulinello risciacquo 1206 |
| 0200091 | Tubo cristallo PP 4x6 |
| 0200101 | Dado inox 3/8" Gas 55-83 |
| 0200140 | Fascetta collare 17x19 |
| 0200181 | Dado bicono inox 3/8"x12 1040-91 |
| 0200182 | Bicono OT 3/8"x12 1311-92 |
| 0200188 | Guarnizione gomma 25x16x2 |
| 0200190 | Fascetta collare benzina 13x15 |
| 0200248 | Fascetta 60-80 |
| 0200268 | Bicono TEFLON 3/8"x12 |
| 0200286 | Mulinello risc. inf. 500 UGELLI INOX |
| 0200287 | **SOSTITUITO DA 0200286** |
| 0200303 | OR 2021 ugelli risciacquo mescola FDA |
| 0200324 | Pannello termoisolante 500x500x5 PE/R30 |
| 0200370 | Braccio di risciacquo 200mm DX cesto 45 |
| 0200371 | Braccio di risciacquo 200 mm SX cesto 45 |
| 0200443 | Filtro fondo dos.idrico 3000 |
| 0200499 | Tubo gomma 12x19,5 food quality |
| 0200608 | **SOSTITUITO DA 0200625** |
| 0200625 | Ghiera inox fissaggio ugelli 2611 |
| 0200660 | Rondella 27x17x3 risc.est.L20/25 5697 |
| 0200804 | **SOSTITUITO DA 0200852** |
| 0200807 | **SOSTITUITO DA 0200852** |
| 0201003 | Perno risciacquo sup.rotante 2608/96 NSF |
| 0201151 | Testina risciacquo rotante 2142 |
| 0201164 | Ugello risciacquo foro 1,2 D.2612 NSF |
| 0201165 | Ugello risciacquo foro 1,5 D.2609 NSF |
| 0201171 | Ugello risciacquo inox foro 1,5 2609 |
| 0201176 | Ugello risciacquo inox foro 1,2 2612 |
| 0201320 | Asta risciacquo sup.L20/L25 DVGW 2748 |
| 0201602 | Collettore inferiore L25VST 8397 |
| 0201604 | Condotta risciacquo esterna L25VST 8400 |
| 0201836 | Collettore mulinello risc.sup.ELLE 4294 |
| 0201953 | Tubo dos./boiler silicone inox L=80 UL |
| 0300011 | Resistenza 3000W/3 Rif.76 flangia inox |
| 0300012 | Resistenza 6000W/3 230/400V flangia inox |
| 0300025 | Elettrovalvola 1 via 329069 |
| 0300079 | Fascetta coib. boiler 5231-540-78 |
| 0300299 | Resistenza 9000W 230/400V flangia inox |

| Codice | Descrizione |
|---|---|
| 0300302 | Termostato unipolare riarmo 105º BN5 |
| 0301112 | Copriresistenza 1 elemento 3x6mm |
| 0301144 | Riduttore pressione 10 Litri/Min |
| 0403051 | Boiler 12-15-18kW d.215 ELLE-L25 |
| 0406377 | Piastrina termostato boiler DSP 7267 |
| 0500605 | Valvola rompivuoto DVGW GD |
| 0599999 | Dosatore brillantante MOD.3000 |
| 0800130 | Vite mulinello risc.rot.super.671/88 |
| 0800205 | Dado inox M12x1 E16S5 |
| 0800498 | Bussola mul.risc.PTFE/C25% d.16.2 2143 |
| 0800499 | Bussola mul.risc.PTFE/C25% d.13.3 2606 |
| 0800501 | Blocchetto vite mulinello risc.sup.7366 |
| 0800502 | Coperchio vite mul.risc.sup.7898 |
| 0800622 | Vite inox TPSTCR M3X16 |
| 0800644 | Vite inox TPSTCR M3x8 |
| 0800656 | Dado ottone esagonale M6 |
| 0800673 | Dado bicono ottone 3/8"x12 |
| 0800712 | Molla inox 160mm per tubo brillantante |
| 0900001 | Tubo carico gomma 90ºC VDE |
| 0900007 | Tubo carico inox 3/4" DVGW/SVGW |

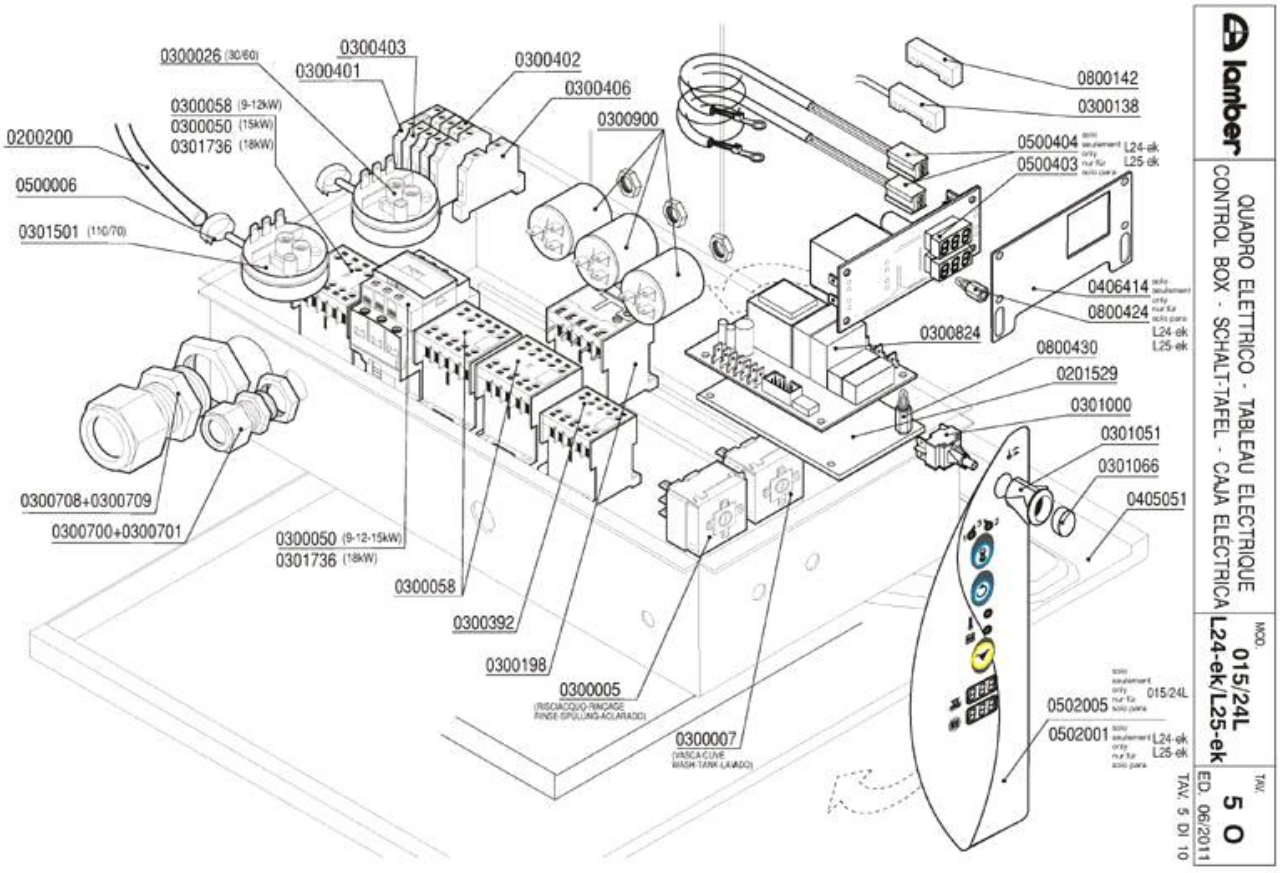
0300026 (30/60)
0300403
0300401
0300402
0300406
0300058 (9-12kW)
0300050 (15kW)
0301736 (18kW)
0300900
0200200
0500006
0301501 (110/70)
0800142
0300138
0500404 L24-ek L25-ek
0500403
0406414
0800424 L24-ek L25-ek
0300824
0800430
0201529
0301000
0301051
0301066
0405051
0300708+0300709
0300700+0300701
0300050 (9-12-15kW)
0301736 (18kW)
0300058
0300392
0300198
0300005
(RISCIACQUO-RINCAGE RINSE SPULUNG-ACLARADO)
0300007
(VASCA-CUVE WASH TANK-LAVADO)
0502005 015/24L
0502001 L24-ek L25-ek
lamber
QUADRO ELETTRICO - TABLEAU ELECTRIQUE
CONTROL BOX - SCHALT-TAFEL - CAJA ELÉCTRICA
MOD. 015/24L L24-ek/L25-ek
TAV. 5 O
ED. 06/2011
TAV. 5 DI 10

| Codice | Descrizione | |
|---|---|---|
| 0200200 | Tubo a pipa per pressostato | |
| 0201529 | Piastrina isolante timer 7461 | |
| 0300005 | Termostato 90ºC c.2000 1NONC boiler IMIT | |
| 0300007 | Termostato 80ºC c.2100V.1NANC vasca IMIT | |
| 0300026 | Pressostato 60/30 16A 1NONC | |
| 0300050 | Contattore 25A 4NO 230V 50Hz 2172 | |
| 0300058 | Contattore 20A 4NO 230V LC1-K0610M7 TEL. | |
| 0300138 | Micro contatto magnetico 1NO +0800142 | |
| 0300198 | Relé termico 1,8-2,6 16A | |
| 0300392 | Contattore 16A 3NO1NC AUX LS07.01 | |
| 0300401 | Morsetto 6 mmq Terra Giallo-Verde | |
| 0300402 | Morsetto 6 mmq beige | |
| 0300403 | Morsetto 6 mmq neutro blu | |
| 0300406 | Morsetto 4 mmq rosso | |
| 0300700 | Pressacavo PG 13,5 | |
| 0300701 | Controdado PG13,5 | |
| 0300708 | Pressacavo PG29 | |
| 0300709 | Controdado PG29 | |
| 0300824 | Timer elettronico lavastoviglie ...-ek | |
| 0300900 | Filtro antidisturbo 411135001 | |
| 0301000 | Interruttore bip. 0V 2N0 16 amp COMPLETO | |
| 0301051 | Supporto tasto ovale | |
| 0301066 | Tasto verde ovale | |
| 0301501 | Pressostato 110/70 | |
| 0301736 | Contattore 32A/AC1 4NA1NC 230V | |
| 0405051 | Pannello comando L25 imbutito 7291 | |
| 0406414 | Squadretta termom.elettronici L25 7658 | |
| 0500006 | Fascetta SNP2/CLIC 11,5-13,5 | |
| 0500403 | Termometro doppio elettronico 230V | |
| 0500404 | Sonda termometro elettronico | |
| 0502001 | Tastiera membrana ELLE L25ek | |
| 0502005 | Tastiera membrana ELLE LAMBER | |
| 0800142 | Magnete rett. NEODIMIO M303NA "L25" | |
| 0800424 | Distanziatore CF06 schede elettron.h.10 | |
| 0800430 | Distanziatore CF06 schede elettron.h.15 | |

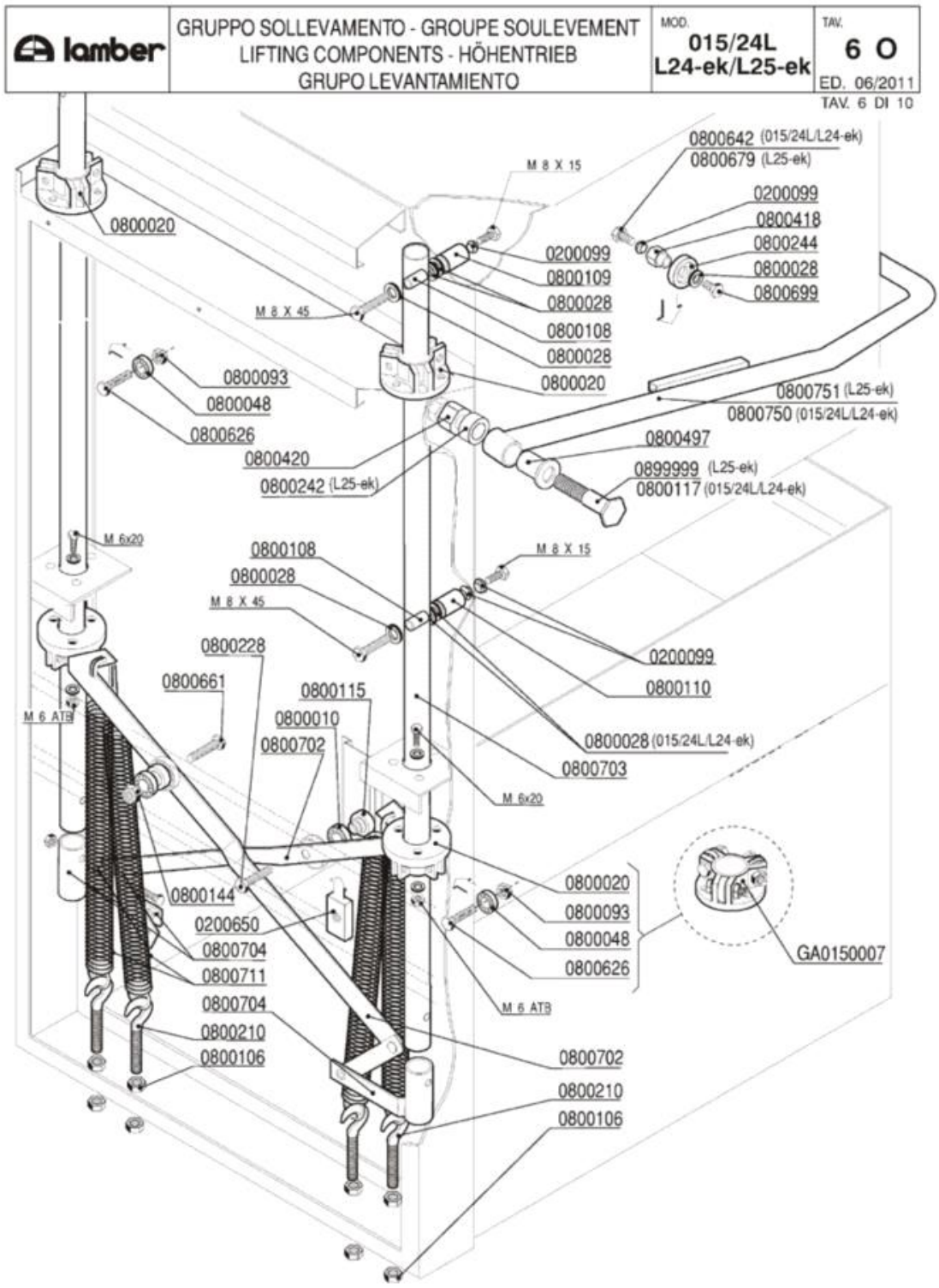
lamber
GRUPPO SOLLEVAMENTO - GROUPE SOULEVEMENT
LIFTING COMPONENTS - HÖHENTRIEB
GRUPO LEVANTAMIENTO
MOD. 015/24L L24-ek/L25-ek
TAV. 6 O
ED. 06/2011
TAV. 6 DI 10
0800642 (015/24L/L24-ek)
0800679 (L25-ek)
M 8 X 15
0200099
0800418
0800244
0800028
0800699
0800020
0200099
0800109
0800028
M 8 X 45
0800108
0800028
0800020
0800093
0800048
0800626
0800420
0800242 (L25-ek)
0800751 (L25-ek)
0800750 (015/24L/L24-ek)
0800497
0899999 (L25-ek)
0800117 (015/24L/L24-ek)
M 6x20
0800108
0800028
M 8 X 15
M 8 X 45
0800228
0800661
0800115
0800010
0800702
M 6 ATB
0200099
0800110
0800028 (015/24L/L24-ek)
0800703
M 6x20
0800020
0800093
0800048
0800626
GA0150007
0800144
0200650
0800704
0800711
0800704
0800210
0800106
M 6 ATB
0800702
0800210
0800106

| Codice | Descrizione |
|---|---|
| 0200099 | Guarnizione Nyltite M8 |
| 0200650 | Piatto FE-ZN 20x10x40 M10 ELLE 5024 |
| 0800010 | Cuscinetto 6002 asta sollevamento |
| 0800028 | Rondella piana inox d.8 |
| 0800048 | Cuscinetto RDP 23/9,4/8 per sollevamento |
| 0800093 | Dado autobloccante M8 zincato |
| 0800106 | Dado FE M10 zincato |
| 0800108 | Inserto tubo sollevamento 8x13x31 252-83 |
| 0800109 | Distanziale OT M8x16x31 capot ELLE 5091 |
| 0800110 | Distanziale OT 8x16x36 capot ELLE 5091 |
| 0800115 | Perno asta sollevamento 254-83 |
| 0800117 | Perno maniglione 015/24L |
| 0800144 | Dado autobloccante M10 zincato |
| 0800210 | Vite tirante con gancio M10x60 |
| 0800228 | Vite FE 8,8 M10x35 |
| 0800242 | Distanziale maniglione L25 liscio 349 |
| 0800244 | Rullino capot PP 35x12 856-89 |
| 0800418 | Distanziale rullino ELLE 4511/98 |
| 0800420 | Distanziale maniglione M16x18 349 |
| 0800497 | Bussola perno maniglione |
| 0800626 | Vite inox TEM8x35 |
| 0800642 | Vite inox TEM8x10 |
| 0800661 | Vite FE-ZN 8.8 M10x40 |
| 0800679 | Vite inox TEM8X30 |
| 0800699 | Vite inox TEM8x10 testa h.2,2 |
| 0800702 | Asta sollevamento L25 |
| 0800703 | Tubo sollevamento capot L-L25 4291-98 |
| 0800704 | Supporto sollevamento L25 1810 |
| 0800711 | Molla sollevamento L23..L25 gancio lungo |
| 0800750 | Maniglione ELLE 4292-98 |
| 0800751 | Maniglione L25 4295-98 |
| 0899999 | Perno maniglione L25 |
| GA0150007 | Gruppo gabbia cuscinetti ELLE |

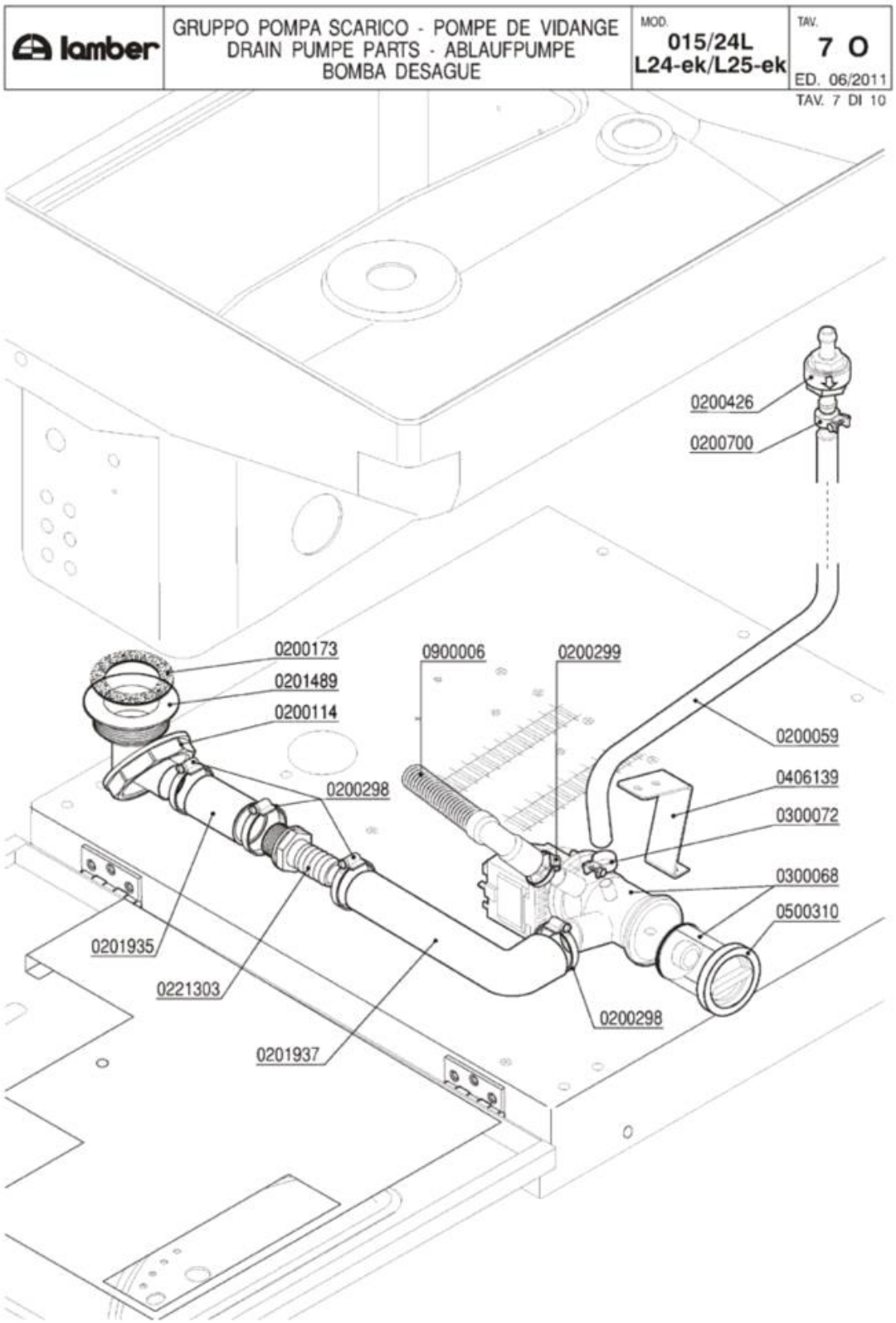
lamber
GRUPPO POMPA SCARICO - POMPE DE VIDANGE
DRAIN PUMPE PARTS - ABLAUFPUMPE
BOMBA DESAGUE
MOD. 015/24L L24-ek/L25-ek
TAV. 7 O
ED. 06/2011
TAV. 7 DI 10
0200426
0200700
0200173
0201489
0200114
0900006
0200299
0200059
0406139
0300072
0200298
0300068
0500310
0201935
0221303
0200298
0201937

| Codice | Descrizione |
|---|---|
| 0200059 | Tubo gomma 10x17 food quality |
| 0200114 | Dado piletta scarico 2" 2190 |
| 0200173 | Guarnizione gomma 75x58x2 Rif.19 |
| 0200298 | Fascetta 25-40 |
| 0200299 | Fascetta 20-32 |
| 0200426 | Valvola antiritorno dep AuK WZ-165-004 |
| 0200700 | Fascetta collare benzina 16x18 |
| 0201489 | Piletta scarico L25 PS 9388-9439 |
| 0201935 | Manicotto Pompa Scarico 7052 |
| 0201937 | Tubo gomito Pompa Scarico LB VST 7765 |
| 0221303 | Portagomma 1"X25 |
| 0300068 | Elettropompa scarico 40W/230/50 FILTRO |
| 0300072 | Fascetta nylon 5215-200-48 |
| 0406139 | Squadretta pompa scarico PLASET 5045 |
| 0500310 | TAPPO FILTRO POMPA SCARICO |
| 0900006 | Tubo scarico d.19,5 per pompa scarico |

| lamber | CARROZZERIA - CARROSSERIE<br>HOOD - KARROSSERIE - CARROCERÍA | MOD.<br>015/24L<br>L24-ek/L25-ek | TAV.<br>8 O<br>ED. 06/2011 |
|---|---|---|---|

TAV. 8 DI 10

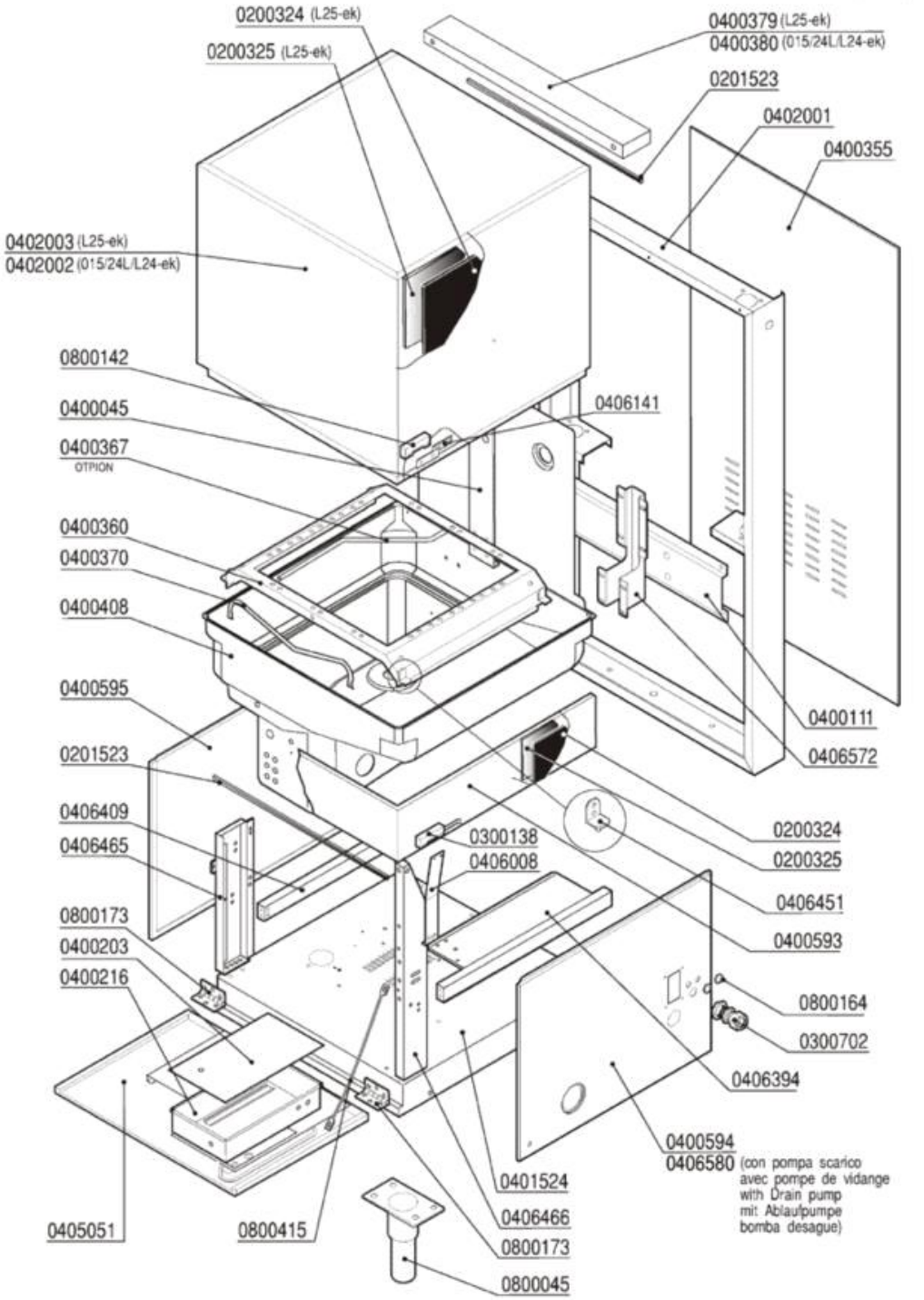

| Codice | Descrizione |
|---|---|
| 0200324 | Pannello termoisolante 500x500x5 PE/R30 |
| 0200325 | Pannello fonoassorbente 500x500x8 MTP/30 |
| 0201523 | Profilo adesivo POR 15x8 |
| 0300138 | Micro contatto magnetico 1NO +0800142 |
| 0300702 | Pressacavo PG16 |
| 0400045 | Piastra supp.lav.risc.L20/L23/L25 |
| 0400111 | Traverso colonna sollev. 01524L 1211 |
| 0400203 | Coperchio cassetta ELLE |
| 0400216 | Cassetta cablaggio ELLE 1185-91 |
| 0400355 | Pannello retro L24-L25 1212 |
| 0400360 | Guida cestello L23-015/24L-L25 |
| 0400367 | Supporto cesto guida ang/estraibile 8098 |
| 0400370 | Fermo cestello ELLE |
| 0400379 | Copritubi capot L25 1380 |
| 0400380 | Copritubi capot L23/01524L 611 |
| 0400408 | Vasca a sedia L25 |
| 0400593 | Pannello coibentazione vasca L25 7269 |
| 0400594 | Pannello laterale DX basam. L20-L25 7383 |
| 0400595 | Pannello laterale SX basam.L20/L25 7462 |
| 0402001 | Colonna 015/24L |
| 0402002 | Capot 015/24L |
| 0402003 | Capot L25 coibentata |
| 0405051 | Pannello comando L25 imbutito 7291 |
| 0406008 | Supporto micro vasca ELLE 2871 |
| 0406141 | Squadretta magnete anter.capot ELLE 3148 |
| 0406394 | Traverso supporto boiler L25 7277-04 |
| 0406409 | Traverso rinforzo SX basamento L25 7583 |
| 0406451 | Squadretta guida estraibile L25 8093 |
| 0406572 | Traverso verticale vasca ELLEVST 8105 |
| 0800045 | Piedino inox 2"x160 100x85x2,5 |
| 0800142 | Magnete rett. NEODIMIO M303NA "L25" |
| 0800164 | Boccola dosatore risciacquo |
| 0800173 | Cerniera pannello anteriore ELLE |
| 0800415 | Fune tirante quadro comando ELLE |

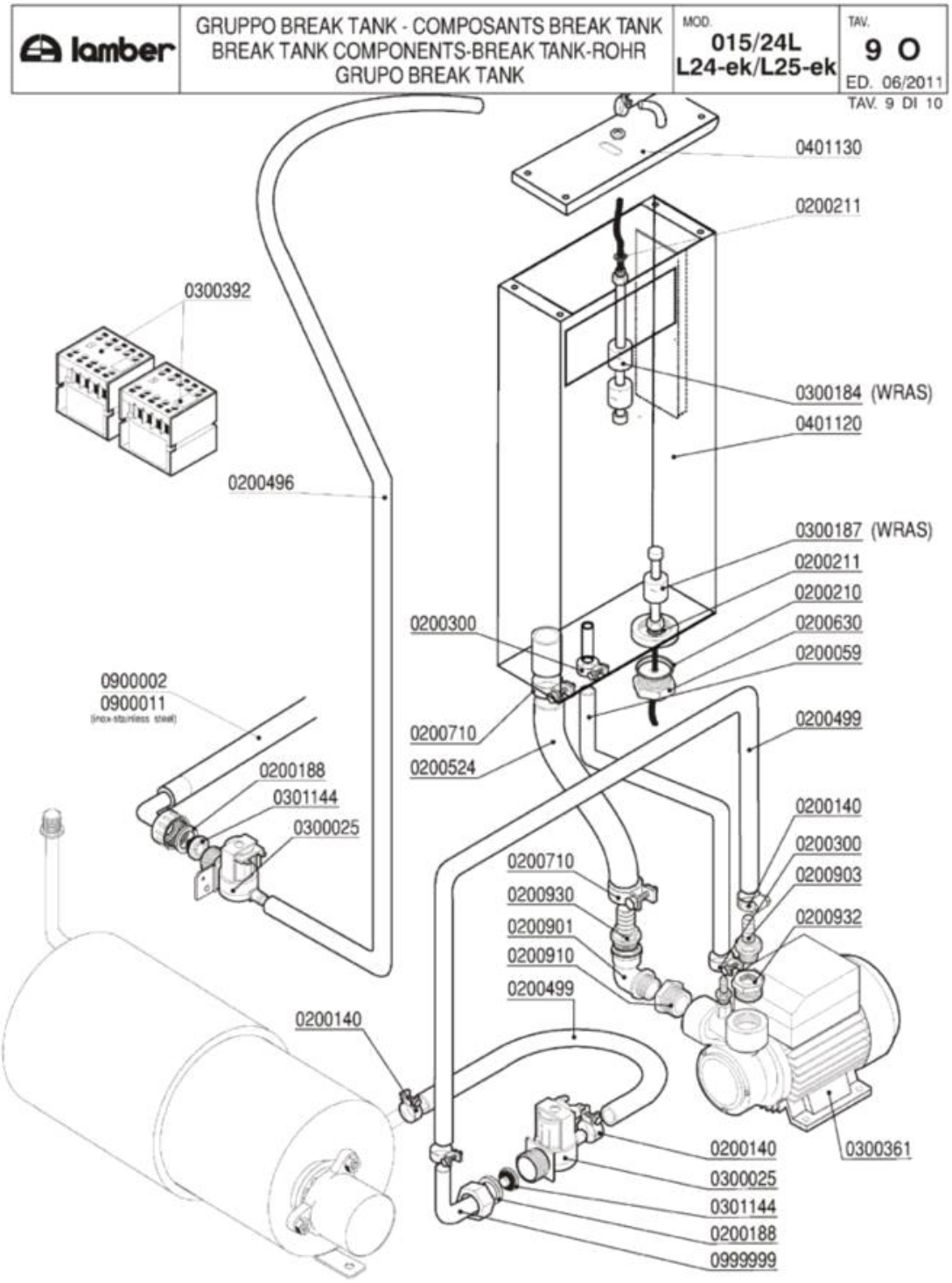
lamber
GRUPPO BREAK TANK - COMPOSANTS BREAK TANK
BREAK TANK COMPONENTS-BREAK TANK-ROHR
GRUPO BREAK TANK
MOD. 015/24L L24-ek/L25-ek
TAV. 9 O
ED. 06/2011
TAV. 9 DI 10
0401130
0200211
0300392
0300184 (WRAS)
0401120
0200496
0300187 (WRAS)
0200211
0200210
0200630
0200059
0200300
0900002
0900011
(inox-stainless steel)
0200710
0200524
0200499
0200188
0301144
0300025
0200140
0200300
0200903
0200932
0200710
0200930
0200901
0200910
0200499
0200140
0200140
0300025
0301144
0200188
0999999
0300361

| Codice | Descrizione |
|---|---|
| 0200059 | Tubo gomma 10x17 food quality |
| 0200140 | Fascetta collare 17x19 |
| 0200188 | Guarnizione gomma 25x16x2 |
| 0200210 | OR 4125 Colonna lav.SRMR-cil.soll.d.35mm |
| 0200211 | OR 3030 Livelli A81/Tappo M10x1 |
| 0200300 | Fascetta collare benzina 15x17 |
| 0200496 | Tubo 10x18 WRAS - Miflex |
| 0200499 | Tubo gomma 12x19,5 food quality |
| 0200524 | Tubo THERMOPRESS D.20x30,5 |
| 0200630 | Raccordo asta livello serb.sollev.4138 |
| 0200710 | Fascetta robusta 14-27/12.7 |
| 0200901 | Gomito OT 3/4 MF |
| 0200903 | Portagomma OT 1/2x16 |
| 0200910 | Gomito OT 1/2 FF |
| 0200930 | Portagomma diritto OT 3/4x20 |
| 0200932 | Manicotto ridotto OT 1"Mx1/2F |
| 0300025 | Elettrovalvola 1 via 329069 |
| 0300184 | Controllo 2 livelli BREAK TANK WRAS |
| 0300187 | Controllo livello inferiore Break Tank |
| 0300361 | Elettropompa Hp 0,5 PQM60BZ OT |
| 0300392 | Contattore 16A 3NO1NC AUX LS07.01 |
| 0301144 | Riduttore pressione 10 Litri/Min |
| 0401120 | Vasca BREAK TANK ELLE 6221/6222/6251 |
| 0999999 | Portag.gomito/ghiera 3/4x12 2121 |

| lamber | DOSATORI - DOSEURS<br>DISPENSERS - DOSIERGERÄTE-DOSIFICADORES | MOD.<br>015/24L<br>L24-ek/L25-ek | TAV.<br>10 O<br>ED. 06/2011 |
|---|---|---|---|

TAV. 10 DI 10

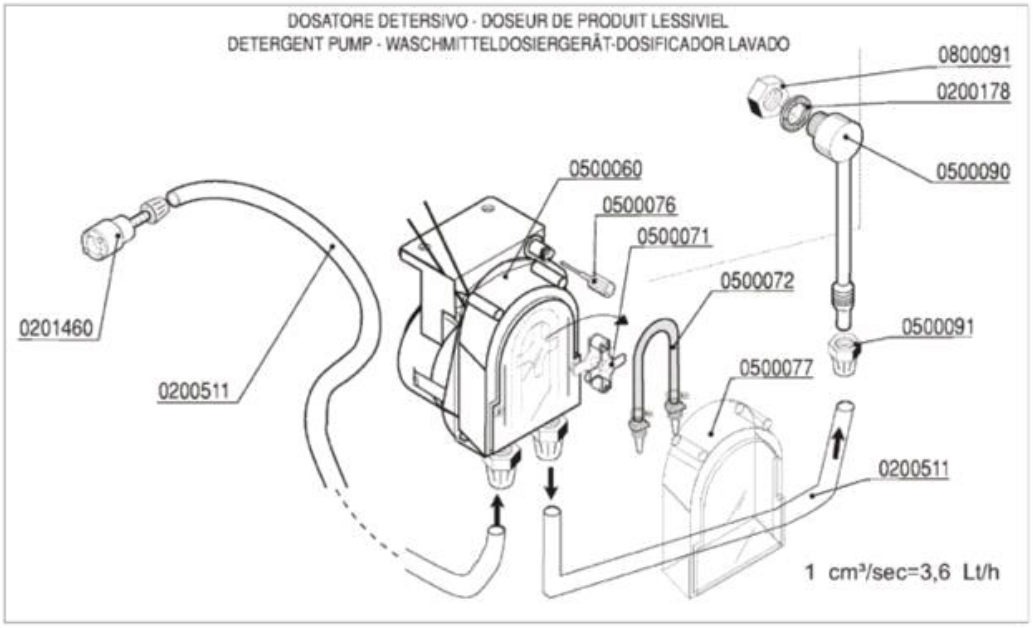


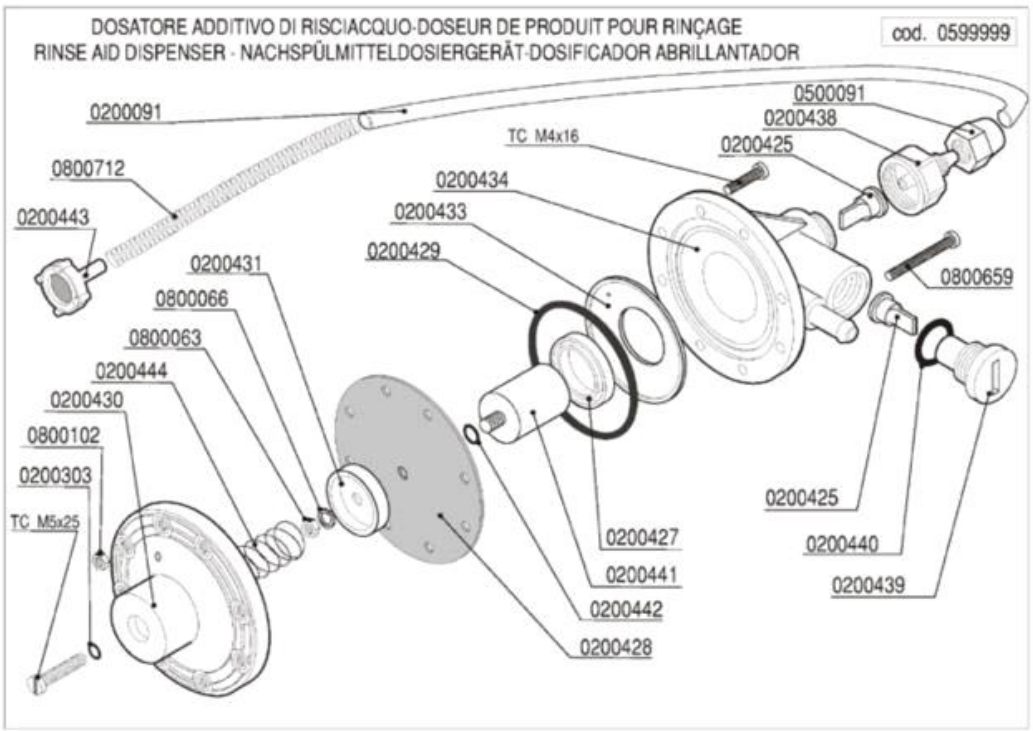

| Codice | Descrizione |
|---|---|
| 0200091 | Tubo cristallo PP 4x6 |
| 0200178 | Guarnizione piana 19x12x2 Rif.121 |
| 0200303 | OR 2021 ugelli risciacquo mescola FDA |
| 0200425 | Valvola Dosatore Brillantante |
| 0200427 | Anello MIN VITON Dosatore Idrico 3000 |
| 0200428 | Membrana Dosatore Idrico mod.3000 |
| 0200429 | OR 3218 Dosatore Idrico mod.3000 |
| 0200431 | Rosetta guida molla dos.idrico mod.3000 |
| 0200433 | Flangia interna dosatore idrico mod.3000 |
| 0200434 | Corpo dosatore idrico mod.3000 |
| 0200438 | Raccordo aspirazione dos.idrico 3000 |
| 0200439 | Tappo portavalvola dos.idrico 3000 |
| 0200440 | Guarnizione OR 3056 dos.idrico 3000 |
| 0200441 | Kit pistone completo dos.idrico 3000 |
| 0200442 | OR 2025 Dosatore Idrico 3000 |
| 0200443 | Filtro fondo dos.idrico 3000 |
| 0200511 | Tubo PVC cristallo 4x6 rosso (detersivo) |
| 0201460 | Filtro inox di fondo dosatore lavaggio |
| 0500060 | Dosatore detersivo tempo pausa F92 |
| 0500071 | Croce portarullini peristaltica 1PRL001 |
| 0500072 | Tubo SANTOPRENE peris.ET. new model |
| 0500076 | Manopola trimmer  dostore 403307 |
| 0500077 | Coperchio peristaltica PDP F  ET. |
| 0500090 | Iniettore inox detersivo 2101/2103/1821 |
| 0500091 | Dado PVC iniettore detersivo 2102 |
| 0599999 | Dosatore brillantante MOD.3000 |
| 0800063 | Dado inox M6 |
| 0800066 | Rondella grower inox diam.6 |
| 0800091 | Dado inox M12 |
| 0800102 | Dado inox M4 |
| 0800659 | Vite inox TCTCR M4x40 |
| 0800712 | Molla inox 160mm per tubo brillantante |