SAGI - BASE REFRIGERATA PER PIZZA CON ALZATINA
KPZ2537B - 12-09-2005 »

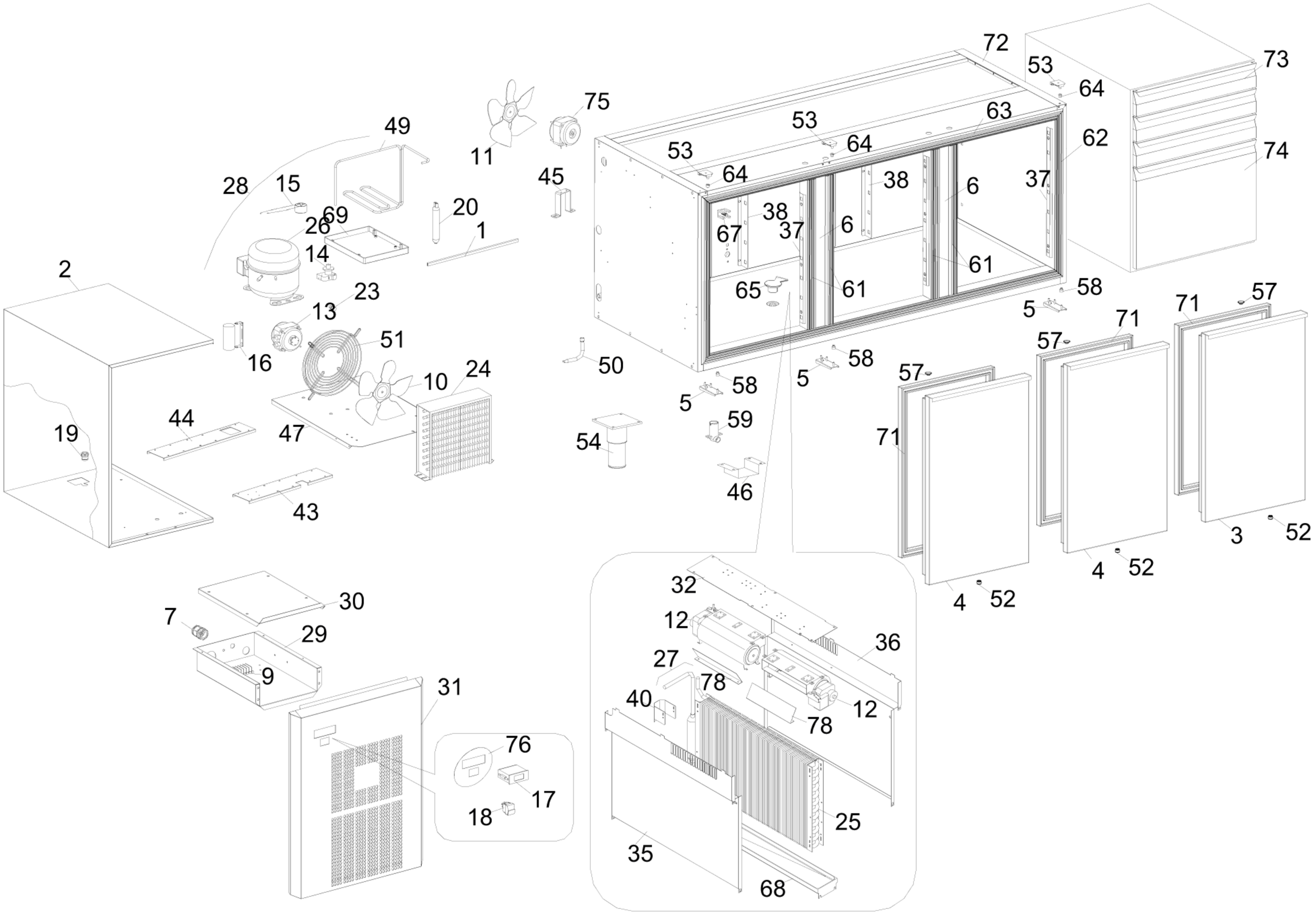

SAGI - BASE REFRIGERATA PER PIZZA CON ALZATINA
KPZ2537B - A000280 - ALZATINA REFRIGERATA PER PIZZA CON VETRI - 12-09-2005 »

