SPARE PARTS MANUAL / MANUAL DE RECAMBIOS / MANUEL PIÈCES RECHANGE

Tumble dryers
Secadoras
Sécheuses

MODELS / MODELOS / MODÈLES

SR-45
SR-60
SR-80

FAGOR

FAGOR INDUSTRIAL

FAGOR

ANALOGIC BODY
MUEBLE ANALÓGICO
MEUBLE ANALOGIQUE

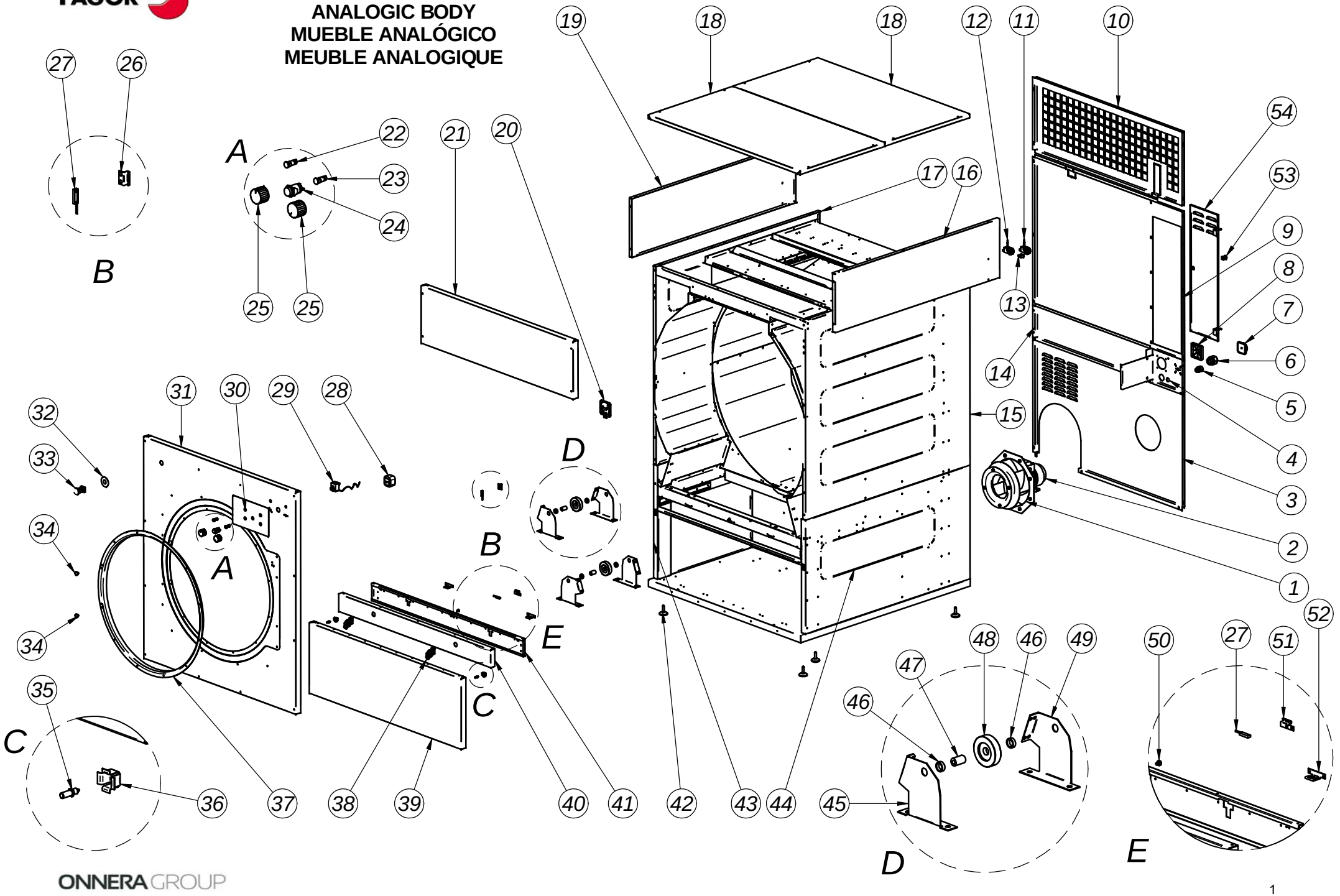

FAGOR

ANALOGIC BODY
MUEBLE ANALÓGICO
MEUBLE ANALOGIQUE

POS.	REF.	DESCRIPTION	DESCRIPCIÓN	DESCRIPTION	SR-45	SR-60	SR-80	RECOM.
1	12149166	FAN	TURBINA	TURBINE	1	1	1	X
2	12149167	MOTOR 1.1Kw 50Hz 3PH	MOTOR 1.1Kw 50Hz 3F	MOTEUR 1.1Kw 50Hz 3PH	1	1	1	X
2	12149230	MOTOR 1.1Kw 60Hz 3PH	MOTOR 1.1Kw 60Hz 3F	MOTEUR 1.1Kw 60Hz 3PH	1	1	1	X
3	12145336	BACK LOWER LID	TAPA POSTERIOR INFERIOR	PANNEAU ARRIÈRE INFÉRIEUR	1	1	1	
4	12145333	BACK LIDS LEFT REINFORCEMENT	REFUERZO IZQUIERDO TAPAS POSTERIORES	RENFORT GAUCHE PANNEAU ARRIÈRE	1	1	1	
5	12095959	CAPS TOP PG-29 (ELECTRIC)	PRENSA ESTOPA PG-29 (ELÉCTRICO)	PRESSE-ÉTOUPE PG-29 (ÉLECTRIQUE)	1	1	1	
6	12035015	CAPS TOP PG-16 (GAS-STEAM)	PRENSA ESTOPA PG-16 (GAS-VAPOR)	PRESSE-ÉTOUPE PG-16 (GAZ-VAPEUR)	1	1	1	
7	12110103	MAIN SWITCH 63A (ELECTRIC)	INTERRUPTOR GENERAL 63A (ELÉCTRICA)	COMMUTATEUR GENERAL 63A (ÉLECTRIQUE)	1	1	1	
7	12116662	MAIN SWITCH 25A (GAS-STEAM)	INTERRUPTOR GENERAL 25A (GAS/VAPOR)	COMMUTATEUR GENERAL 25A (GAZ-VAPEUR)	1	1	1	
8	12032726	FAN COVER 80X80	TAPA VENTILADOR 80X80	COUVERCLE DU VENTILATEUR 80X80	1	1	1	
9	12146823	BACK CENTRAL LID	TAPA POSTERIOR CENTRAL	PANNEAU ARRIÈRE CENTRAL	1	1	1	
10	12145337	BACK UPPEER LID (GAS AND ELECTRIC HEATING)	TAPA POSTERIOR SUPERIOR (GAS Y ELECTRICA)	PANNEAU ARRIÈRE SUPÉRIEUR (GAZ ET ÉLECTRIQUE)	1	1	1	
10	12145397	BACK UPPEER LID (STEAM HEATING)	TAPA POSTERIOR SUPERIOR (VAPOR)	PANNEAU ARRIÈRE SUPÉRIEUR (VAPEUR)	1	1	1	
11	12126296	SAFETY THERMOSTAT 220º (ELECTRIC)	TERMOSTATO SEGURIDAD 220º (ELÉCTICO)	THERMOSTAT SÉCURITÉ 220º (ÉLECTRIQUE)	1	1	1	X
11	12135898	SAFETY THERMOSTAT 180º (GAS-STEAM)	TERMOSTATO SEGURIDAD 180º (GAS-VAPOR)	THERMOSTAT SÉCURITÉ 180º (GAZ-VAPEUR)	1	1	1	X
12	12110160	SAFETY THERMOSTAT 110º	TERMOSTATO SEGURIDAD 110º	THERMOSTAT SÉCURITÉ 110º	1	1	1	X
13	12016811	RESET RECTANGULAR BUTTON (GAS)	PULSADOR RESET (GAS)	TOUCHE RESET (GAZ)	1	1	1	X
14	12146822	BACK LIDS RIGHT REINFORCEMENT	REFUERZO DERECHO TAPAS POSTERIORES	RENFORT DROIT PANNEAU ARRIÈRE	1	1	1	
15	12145909	CENTRAL RIGHT SIDE PANNEL	PANEL LATERAL DERECHO CENTRAL	PANNEAU LATÉRAL DROIT CENTRAL	1	...	...	
15	12145919	CENTRAL RIGHT SIDE PANNEL	PANEL LATERAL DERECHO CENTRAL	PANNEAU LATÉRAL DROIT CENTRAL	...	1	...	
15	12145926	CENTRAL RIGHT SIDE PANNEL	PANEL LATERAL DERECHO CENTRAL	PANNEAU LATÉRAL DROIT CENTRAL	...	...	1	
16	12145911	UPPER RIGHT SIDE PANNEL	PANEL LATERAL DERECHO SUPERIOR	PANNEAU LATÉRAL DROIT SUPÉRIEUR	1	...	...	
16	12145921	UPPER RIGHT SIDE PANNEL	PANEL LATERAL DERECHO SUPERIOR	PANNEAU LATÉRAL DROIT SUPÉRIEUR	...	1	...	
16	12145928	UPPER RIGHT SIDE PANNEL	PANEL LATERAL DERECHO SUPERIOR	PANNEAU LATÉRAL DROIT SUPÉRIEUR	...	...	1	
17	12145910	CENTRAL LEFT SIDE PANNEL	PANEL LATERAL IZQUIERDO CENTRAL	PANNEAU LATÉRAL GAUCHE CENTRAL	1	...	...	
17	12145920	CENTRAL LEFT SIDE PANNEL	PANEL LATERAL IZQUIERDO CENTRAL	PANNEAU LATÉRAL GAUCHE CENTRAL	...	1	...	
17	12145927	CENTRAL LEFT SIDE PANNEL	PANEL LATERAL IZQUIERDO CENTRAL	PANNEAU LATÉRAL GAUCHE CENTRAL	...	...	1	
18	12145914	CEILING	TECHO	PLAFOND	2	...	...	
18	12145923	CEILING	TECHO	PLAFOND	...	2	...	
18	12145930	CEILING	TECHO	PLAFOND	...	...	2	
19	12145912	UPPER LEFT SIDE PANNEL	PANEL LATERAL IZQUIERDO SUPERIOR	PANNEAU LATÉRAL GAUCHE SUPÉRIEUR	1	...	...	
19	12145922	UPPER LEFT SIDE PANNEL	PANEL LATERAL IZQUIERDO SUPERIOR	PANNEAU LATÉRAL GAUCHE SUPÉRIEUR	...	1	...	
19	12145929	UPPER LEFT SIDE PANNEL	PANEL LATERAL IZQUIERDO SUPERIOR	PANNEAU LATÉRAL GAUCHE SUPÉRIEUR	...	...	1	
20	12049069	DIFFERENTIAL AIR PRESSURE	PRESOSTATO DIFERENCIAL	PRESSOSTAT DIFFÉRENTIEL	1	1	1	X
21	12145913	UPPER FRONT PANNEL JOINT	TAPA FRONTAL SUPERIOR	PANNEAU FRONTAL SUPÉRIEUR	1	1	1	
22	12036462	RED PILOT D13	PILTOTO D13 ROJO	VOYANT ROUGE	1	1	1	X
23	12036324	GREEN PILOT D13	PILOTO D13 VERDE	VOYANT VERT	1	1	1	X
24	12034807	GREEN LIGHT PUSH-BUTTON	PULSADOR BIPOLAR LUMINOSO VERDE	BOUTON BIPOLAIRE LUMINEUX VERT	1	1	1	X
25	12035322	THERMOSTAT TIMER	MANDO RELOJ/TERMOSTATO	COMMANDE HORLAGE/THERMOSTAT	2	2	1	X
26	12145726	REED SENSOR SUPPORT	SOPORTE SENSOR REED	SUPPORT CAPTEUR REED	1	1	1	
27	12090513	REED RECTANGULAR SENSOR	SENSOR REED RECTANGULAR	CAPTEUR REED RECTANGULAIRE	2	2	2	X
28	12049916	CLOCK WITH DELAY 60"	RELOJ CON RETARDADOR DE 60"	RETARDATEUR DE 60"	1	1	1	X
29	12032432	THERMOSTAT CAP. 2,9 M.INV 90º	TERMOSTATO CAP. 2,9 M. INV 90º	THERMOSTAT CAP. 2,9 M INV 90º	1	1	1	X
30	12125786	ANALOGIC STICKER	CARÁTULA ANALÓGICA	ADHÉSIF ANALOGIQUE	1	1	1	
31	12151301	FRONT PANNEL	TAPA FONTRAL	PANNEAU FRONTAL	1	1	1	
32	12036726	EMERGENCY STOP ADHESIVE	ANAGRAMA PARO EMERGENCIA	ANAGRAMME D'URGENCE	1	1	1	
33	12037962	EMERGENCY PUSH-BUTTON	PULSADOR PARO EMERGENCIA	BOUTON D'URGENCE	1	1	1	
34	12049248	MAGNET Ø20	IMÁN Ø20	AIMANT Ø20	2	2	2	X
35	12130795	CLIP LOCK DOOR	VASTAGO CIERRE CLIP	FERMETURE PAR CLIP	2	2	2	
36	12129675	CLIP HOLDER	RECEPTÁCULO CLIP	RÉCEPTACLE CLIP	2	2	2	
37	12141414	INLET HOOP	ARO REFUERZO ENTRADA	ANNEAU RENFORT ENTRÉE	1	1	1	
38	12146772	FLUFF FILTER LID HANDLE	TIRADOR TAPA FILTRO BORRA	POIGNÉE COUVERCLE FILTRE PELUCHE	2	2	2	X
39	12151302	LOWER FRONT PANNEL	TAPA FRONTAL INFERIOR	PANNEAU FRONTAL INFÉRIEUR	1	1	1	
40	12145916	FLUFF FILTER LID	TAPA FILTRO BORRA	PANNEAU FILTRE PELUCHE	1	1	1	
41	12145322	FLUFF FILTER LID SUPPORT	SOPORTE TAPA FILTRO BORRA	SUPPORT PANNEAU FILTRE PELUCHE	1	1	1	
42	12034030	LEVELLING FEET	PIÉS DE NIVELACIÓN	PIEDS DE NIVELLEMENT	4	4	4	
43	12145908	LEFT LOWER SIDE PANNEL	PANEL LATERAL IZQUIERDO INFERIOR	PANNEAU LATÉRAL GAUCHE INFÉRIEUR	1	...	...	
43	12145918	LEFT LOWER SIDE PANNEL	PANEL LATERAL IZQUIERDO INFERIOR	PANNEAU LATÉRAL GAUCHE INFÉRIEUR	...	1	...	
43	12145925	LEFT LOWER SIDE PANNEL	PANEL LATERAL IZQUIERDO INFERIOR	PANNEAU LATÉRAL GAUCHE INFÉRIEUR	...	...	1	
44	12145907	RIGHT LOWER SIDE PANNEL	PANEL LATERAL DERECHO INFERIOR	PANNEAU LATÉRAL DROIT INFÉRIEUR	1	...	...	
44	12145917	RIGHT LOWER SIDE PANNEL	PANEL LATERAL DERECHO INFERIOR	PANNEAU LATÉRAL DROIT INFÉRIEUR	...	1	...	
44	12145924	RIGHT LOWER SIDE PANNEL	PANEL LATERAL DERECHO INFERIOR	PANNEAU LATÉRAL DROIT INFÉRIEUR	...	...	1	
45	12145183	FRONT WHEEL SUPPORT	SOPORTE DELANTERO RUEDA	SUPPORT DE ROUE AVANT	2	2	2	
46	12141416	WHEEL CAP	CASQUILLO	DOUILLE	4	4	4	
48	12097614	WHEEL Ø80	RUEDA Ø80	ROUE Ø80	2	2	2	X
47	12141415	WHEEL SHAFT	EJE RUEDA	AXE DE LA ROUE	2	2	2	
49	12145182	REAR WHEEL SUPPORT	SOPORTE TRASERO RUEDA	SUPPORT DE ROUE ARRIÈRE	2	2	2	
50	12096891	MAGNET Ø13	IMÁN Ø13	AIMANT Ø13	1	1	1	X
51	12145377	REED SENSOR SUPPORT	SOPORTE SENSOR REED	SUPPORT CAPTEUR REED	1	1	1	
52	12145331	FLUFF FILTER LID HANDLE SUPPORT	SOPORTE TIRADOR TAPA FILTRO BORRA	SUPPORT POIGNÉE COUVERCLE FILTRE PELUCHE	2	2	2	
53	12033434	LOCK WITH KEY	CIERRE CON LLAVE	SERRURE AVEC CLÉ	1	1	1	X
54	12146824	ELECTRIC BOARD DOOR	PUERTA CUADRO ELECTRICO	PORTE DU PANNEAU ÉLECTRIQUE	1	1	1	

FAGOR

DIGITAL BODY
MUEBLE DIGITAL
MEUBLE DIGITAL

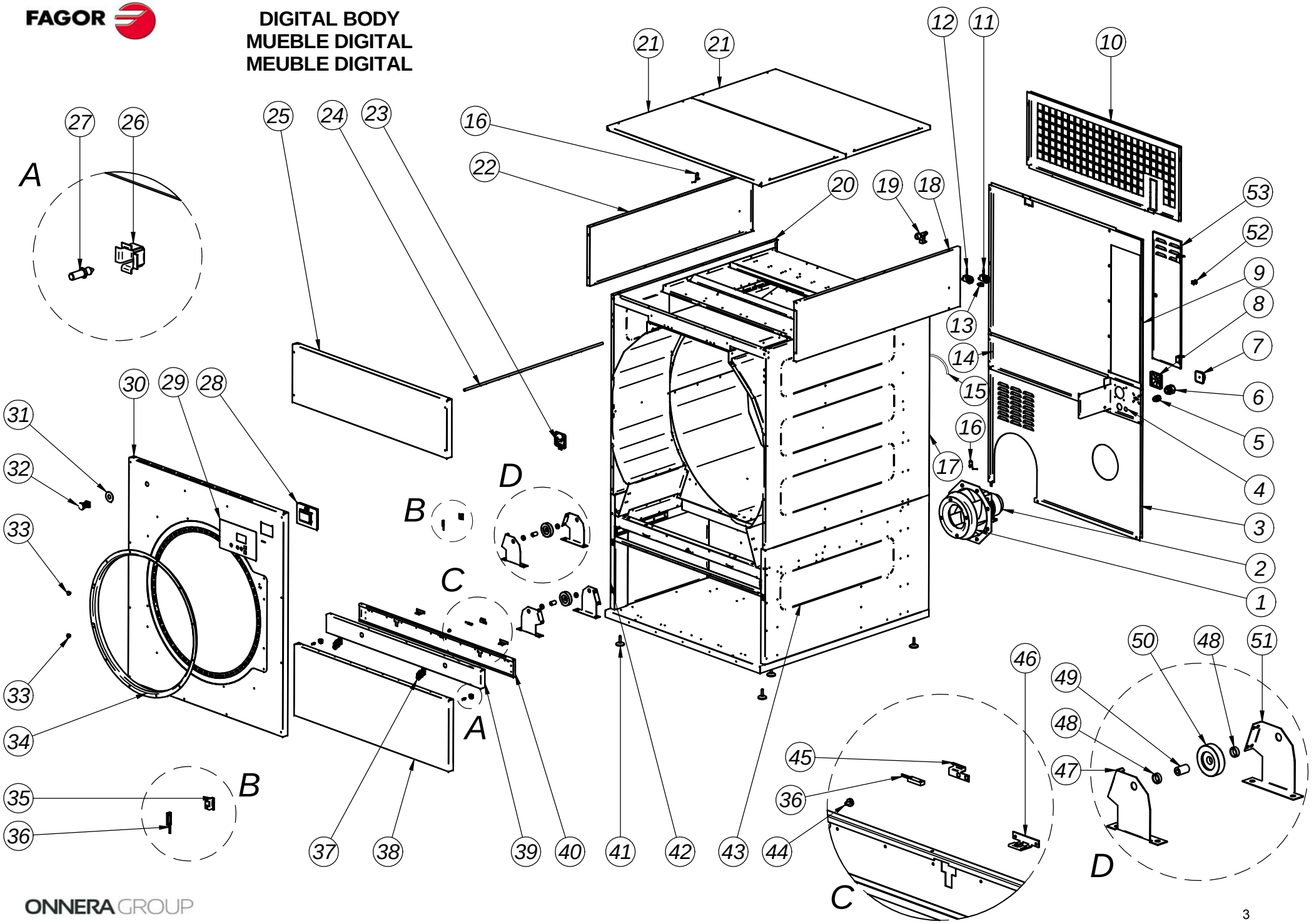

FAGOR

DIGITAL BODY
MUEBLE DIGITAL
MEUBLE DIGITAL

POS.	REF.	DESCRIPTION	DESCRIPCIÓN	DESCRIPTION	SR-45	SR-60	SR-80	RECOM.
1	12149166	FAN	TURBINA	TURBINE	1	1	1	X
2	12149167	MOTOR 1.1Kw 50Hz 3PH	MOTOR 1.1Kw 50Hz 3F	MOTEUR 1.1Kw 50Hz 3PH	1	1	1	X
2	12149230	MOTOR 1.1Kw 60Hz 3PH	MOTOR 1.1Kw 60Hz 3F	MOTEUR 1.1Kw 60Hz 3PH	1	1	1	
3	12145199	BACK LOWER LID	TAPA POSTERIOR INFERIOR	PANNEAU ARRIÈRE INFÉRIEUR	1	1	1	
4	12145194	BACK LIDS LEFT REINFORCEMENT	REFUERZO IZQUIERDO TAPAS POSTERIORES	RENFORT GAUCHE PANNEAU ARRIÈRE	1	1	1	
5	12095959	CAPS TOP PG-29 (ELECTRIC)	PRENSA ESTOPA PG-29 (ELÉCTRICO)	PRESSE-ÉTOUPE PG-29 (ELECTRIQUE)	1	1	1	
6	12035015	CAPS TOP PG-16 (GAS-STEAM)	PRENSA ESTOPA PG-16 (GAS-VAPOR)	PRESSE-ÉTOUPE PG-16 (GAZ-VAPEUR)	1	1	1	
7	12110103	MAIN SWITCH 63A (ELECTRIC)	INTERRUPTOR GENERAL 63A (ELÉCTRICA)	COMMUTATEUR GENERAL 63A (ELECTRIQUE)	1	1	1	
7	12116662	MAIN SWITCH 25A (GAS-STEAM)	INTERRUPTOR GENERAL 25A (GAS/VAPOR)	COMMUTATEUR GENERAL 25A (GAZ-VAPEUR)	1	1	1	
8	12032726	FAN COVER 80X80	TAPA VENTILADOR 80X80	COUVERCLE DU VENTILATEUR 80X80	1	1	1	
9	12146823	BACK CENTRAL LID	TAPA POSTERIOR CENTRAL	PANNEAU ARRIÈRE CENTRAL	1	1	1	
10	12145337	BACK UPPEER LID (GAS AND ELECTRIC HEATING)	TAPA POSTERIOR SUPERIOR (GAS Y ELECTRICA)	PANNEAU ARRIÈRE SUPÉRIEUR (GAZ ET ÉLECTRIQUE)	1	1	1	
10	12145397	BACK UPPEER LID (STEAM HEATING)	TAPA POSTERIOR SUPERIOR (VAPOR)	PANNEAU ARRIÈRE SUPÉRIEUR (VAPEUR)	1	1	1	
11	12126296	SAFETY THERMOSTAT 220º (ELECTRIC)	TERMOSTATO SEGURIDAD 220º (ELÉCTICO)	THERMOSTAT SÉCURITÉ 220º (ÉLECTRIQUE)	1	1	1	X
11	12135898	SAFETY THERMOSTAT 180º (GAS-STEAM)	TERMOSTATO SEGURIDAD 180º (GAS-VAPOR)	THERMOSTAT SÉCURITÉ 180º (GAZ-VAPEUR)	1	1	1	X
12	12110160	SAFETY THERMOSTAT 110º	TERMOSTATO SEGURIDAD 110º	THERMOSTAT SÉCURITÉ 110º	1	1	1	X
13	12016811	RESET RECTANGULAR BUTTON (GAS)	PULSADOR RESET (GAS)	TOUCHE RESET (GAZ)	1	1	1	X
14	12146822	BACK LIDS RIGHT REINFORCEMENT	REFUERZO DERECHO TAPAS POSTERIORES	RENFORT DROIT PANNEAU ARRIÈRE	1	1	1	
15	12146025	HOSE Ø12X18 (ANTI FIRE)	MANGUERA Ø12X18 (ANTI INCENDIO)	TUYAU Ø12X18 (ANTI FEU)	0.3m	0.3m	0.3m	
16	12031344	TEMPERATURE PROBE	SONDA DE TEMPERATURA	SONDE DE TEMPERATURE	2	2	2	X
17	12145909	CENTRAL RIGHT SIDE PANNEL	PANEL LATERAL DERECHO CENTRAL	PANNEAU LATÉRAL DROIT CENTRAL	1	…	…	
17	12145919	CENTRAL RIGHT SIDE PANNEL	PANEL LATERAL DERECHO CENTRAL	PANNEAU LATÉRAL DROIT CENTRAL	…	1	…	
17	12145926	CENTRAL RIGHT SIDE PANNEL	PANEL LATERAL DERECHO CENTRAL	PANNEAU LATÉRAL DROIT CENTRAL	…	…	1	
18	12145911	UPPER RIGHT SIDE PANNEL	PANEL LATERAL DERECHO SUPERIOR	PANNEAU LATÉRAL DROIT SUPERIEUR	1	…	…	
18	12145921	UPPER RIGHT SIDE PANNEL	PANEL LATERAL DERECHO SUPERIOR	PANNEAU LATÉRAL DROIT SUPERIEUR	…	1	…	
18	12145928	UPPER RIGHT SIDE PANNEL	PANEL LATERAL DERECHO SUPERIOR	PANNEAU LATÉRAL DROIT SUPERIEUR	…	…	1	
10	12025161	ELECTROVALVE	ELECTROVÁLVULA	ELECTROVÁLVULA	1	1	1	X
20	12145910	CENTRAL LEFT SIDE PANNEL	PANEL LATERAL IZQUIERDO CENTRAL	PANNEAU LATÉRAL GAUCHE CENTRAL	1	…	…	
20	12145920	CENTRAL LEFT SIDE PANNEL	PANEL LATERAL IZQUIERDO CENTRAL	PANNEAU LATÉRAL GAUCHE CENTRAL	…	1	…	
20	12145927	CENTRAL LEFT SIDE PANNEL	PANEL LATERAL IZQUIERDO CENTRAL	PANNEAU LATÉRAL GAUCHE CENTRAL	…	…	1	
21	12145914	CEILING	TECHO	PLAFOND	2	…	…	
21	12145923	CEILING	TECHO	PLAFOND	…	2	…	
21	12145930	CEILING	TECHO	PLAFOND	…	…	2	
22	12145912	UPPER LEFT SIDE PANNEL	PANEL LATERAL IZQUIERDO SUPERIOR	PANNEAU LATÉRAL GAUCHE SUPERIEUR	1	…	…	
22	12145922	UPPER LEFT SIDE PANNEL	PANEL LATERAL IZQUIERDO SUPERIOR	PANNEAU LATÉRAL GAUCHE SUPERIEUR	…	1	…	
22	12145929	UPPER LEFT SIDE PANNEL	PANEL LATERAL IZQUIERDO SUPERIOR	PANNEAU LATÉRAL GAUCHE SUPERIEUR	…	…	1	
23	12049069	DIFFERENTIAL AIR PRESSURE	PRESOSTATO DIFERENCIAL	PRESSOSTAT DIFFÉRENTIEL	1	1	1	X
24	12145129	FIRE PREVENTION TUBE	TUBO DIFUSOR ANTIINCENDIO	TUBE PREVENTION DES INCENDES	1	1	0	
25	12145913	UPPER FRONT PANNEL JOINT	TAPA FRONTAL SUPERIOR	PANNEAU FRONTAL SUPERIEUR	1	1	1	
26	12129675	CLIP HOLDER	RECEPTÁCULO CLIP	RÉCEPTACLE CLIP	2	2	2	
27	12130795	CLIP LOCK DOOR	VASTAGO CIERRE CLIP	FERMETURE PAR CLIP	2	2	2	
28	12096630	PSM MICROPROCESSOR	MICROPROCESADOR PSM	MICROPROCESSEUR PSM	1	1	1	X
29	12128207	DIGITAL STICKER	CARÁTULA DIGITAL	ADHÉSIF DIGITAL	1	1	1	
30	12151299	FRONT PANNEL **STANDARD**	TAPA FRONTAL **STANDARD**	PANNEAU FRONTAL **STANDARD**	1	1	1	
30	12151300	FRONT PANNEL **RECIRCULATION**	TAPA FRONTAL **RECIRCULACION**	PANNEAU FRONTAL **RECIRCULATION**	1	1	1	
31	12036726	EMERGENCY STOP ADHESIVE	ANAGRAMA PARO EMERGÉNCIA	ANAGRAMME D'URGENCE	1	1	1	
32	12037962	EMERGENCY PUSH-BUTTON	PULSADOR PARO EMERGÉNCIA	BOUTON D'URGENCE	1	1	1	
33	12049248	MAGNET Ø20	IMÁN Ø20	AIMANT Ø20	2	2	2	X
34	12141414	INLET HOOP	ARO REFUERZO ENTRADA	ANNEAU RENFORT ENTRÉE	1	1	1	
35	12145726	REED SENSOR SUPPORT	SOPORTE SENSOR REED	SUPPORT CAPTEUR REED	1	1	1	
36	12090513	REED RECTANGULAR SENSOR	SENSOR REED RECTANGULAR	CAPTEUR REED RECTANGULAIRE	2	2	2	X
37	12146772	FLUFF FILTER LID HANDLE	TIRADOR TAPA FILTRO BORRA	POIGNÉE COUVERCLE FILTRE PELUCHE	2	2	2	
38	12151302	LOWER FRONT PANNEL **STANDARD**	TAPA FRONTAL INFERIOR **STANDARD**	PANNEAU FRONTAL INFÉRIEUR **STANDARD**	1	1	1	
38	12151303	LOWER FRONT PANNEL **RECIRCULATION**	TAPA FRONTAL INFERIOR **RECIRCULACION**	PANNEAU FRONTAL INFÉRIEUR **RECIRCULATION**	1	1	1	
39	12145916	FLUFF FILTER LID	TAPA FILTRO BORRA	PANNEAU FILTRE PELUCHE	1	1	1	
40	12145322	FLUFF FILTER LID SUPPORT	SOPORTE TAPA FILTRO BORRA	SUPPORT PANNEAU FILTRE PELUCHE	1	1	1	
41	12034030	LEVELLING FEET	PIÉS DE NIVELACIÓN	PIEDS DE NIVELLEMENT	4	4	4	
42	12145908	LEFT LOWER SIDE PANNEL	PANEL LATERAL IZQUIERDO INFERIOR	PANNEAU LATÉRAL GAUCHE INFÉRIEUR	1	…	…	
42	12145918	LEFT LOWER SIDE PANNEL	PANEL LATERAL IZQUIERDO INFERIOR	PANNEAU LATÉRAL GAUCHE INFÉRIEUR	…	1	…	
42	12145925	LEFT LOWER SIDE PANNEL	PANEL LATERAL IZQUIERDO INFERIOR	PANNEAU LATÉRAL GAUCHE INFÉRIEUR	…	…	1	
43	12145907	RIGHT LOWER SIDE PANNEL	PANEL LATERAL DERECHO INFERIOR	PANNEAU LATÉRAL DROIT INFÉRIEUR	1	…	…	
43	12145917	RIGHT LOWER SIDE PANNEL	PANEL LATERAL DERECHO INFERIOR	PANNEAU LATÉRAL DROIT INFÉRIEUR	…	1	…	
43	12145924	RIGHT LOWER SIDE PANNEL	PANEL LATERAL DERECHO INFERIOR	PANNEAU LATÉRAL DROIT INFÉRIEUR	…	…	1	
44	12096891	MAGNET Ø13	IMÁN Ø13	AIMANT Ø13	1	1	1	X
45	12145377	REED SENSOR SUPPORT	SOPORTE SENSOR REED	SUPPORT CAPTEUR REED	1	1	1	
46	12145331	FLUFF FILTER LID HANDLE SUPPORT	SOPORTE TIRADOR TAPA FILTRO BORRA	SUPPORT POIGNÉE COUVERCLE FILTRE PELUCHE	2	2	2	
47	12145183	FRONT WHEEL SUPPORT	SOPORTE DELANTERO RUEDA	SUPPORT DE ROUE AVANT	2	2	2	
48	12141416	WHEEL CAP	CASQUILLO	DOUILLE	4	4	4	
49	12141415	WHEEL SHAFT	EJE RUEDA	AXE DE LA ROUE	2	2	2	
50	12097614	WHEEL Ø80	RUEDA Ø80	ROUE Ø80	2	2	2	X
51	12145182	REAR WHEEL SUPPORT	SOPORTE TRASERO RUEDA	SUPPORT DE ROUE ARRIÈRE	2	2	2	
52	12033434	LOCK WITH KEY	CIERRE CON LLAVE	SERRURE AVEC CLÉ	1	1	1	X
53	12146824	ELECTRIC BOARD DOOR	PUERTA CUADRO ELECTRICO	PORTE DU PANNEAU ÉLECTRIQUE	1	1	1	

AIR RECIRCULATION
RECIRCULACION DE AIRE
RECIRCULATION D'AIR

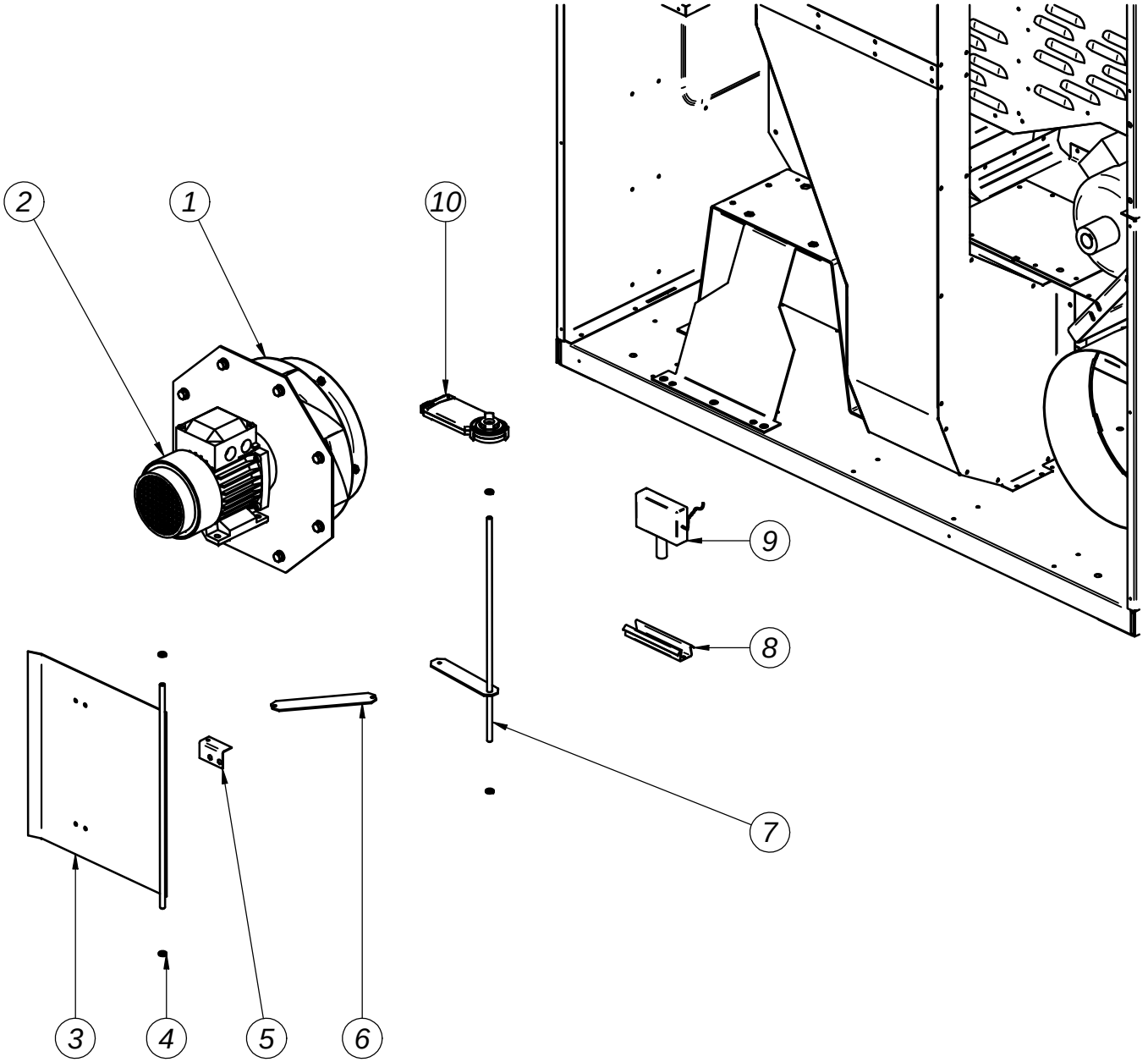

FAGOR

AIR RECIRCULATION
RECIRCULACIÓN DE AIRE
RECIRCULATION D'AIR

POS.	REF.	DESCRIPTION	DESCRIPCIÓN	DESCRIPTION	SR-45	SR-60	SR-80	RECOM.
1	12149175	FAN	TURBINA	TURBINE	1	1	1	X
2	12149177	MOTOR 2.2Kw 50Hz 3PH	MOTOR 2.2Kw 50Hz 3F	MOTEUR 2.2Kw 50Hz 3PH	1	1	1	X
2	12149234	MOTOR 2.2Kw 60Hz 3PH	MOTOR 2.2Kw 60Hz 3F	MOTEUR 2.2Kw 60Hz 3PH	1	1	1	X
3	12146081	DAMPER ASSEMBLY	CONJUNTO COMPUERTA	ASSEMBLAGE DE LA GRILLE	1	1	1	
4	12146782	CAP Ø8 x Ø10	CASQUILLO Ø8 x Ø10	DOUILLE Ø8 x Ø10	4	4	4	
5	12145412	ANGLE BINDING OF DAMPER	ANGULO UNION COMPUERTA	ANGLE FIXATION DE LA GRILLE	1	1	1	
6	12145415	BINDING ARM	BIELA	BIELLE	1	1	1	
7	12146080	CONNECTING ROD ASSEMBLY	CONJUNTO BIELA	ASSEMBLAGE DE LA BIELLE	1	1	1	
8	12145707	HUMIDITY SENSOR SUPPORT	SOPORTE SENSOR DE HUMEDAD	SUPPORT SONDE D'HUMIDITÉ	1	1	1	
9	12119884	HUMIDITY SENSOR	SENSOR DE HUMEDAD	SONDE D'HUMIDITÉ	1	1	1	X
10	12149162	ROTARY ACTUATOR	ACTUADOR ROTATIVO	ACTIONNEUR ROTATIF	1	1	1	X

DOOR
PUERTA
PORTE

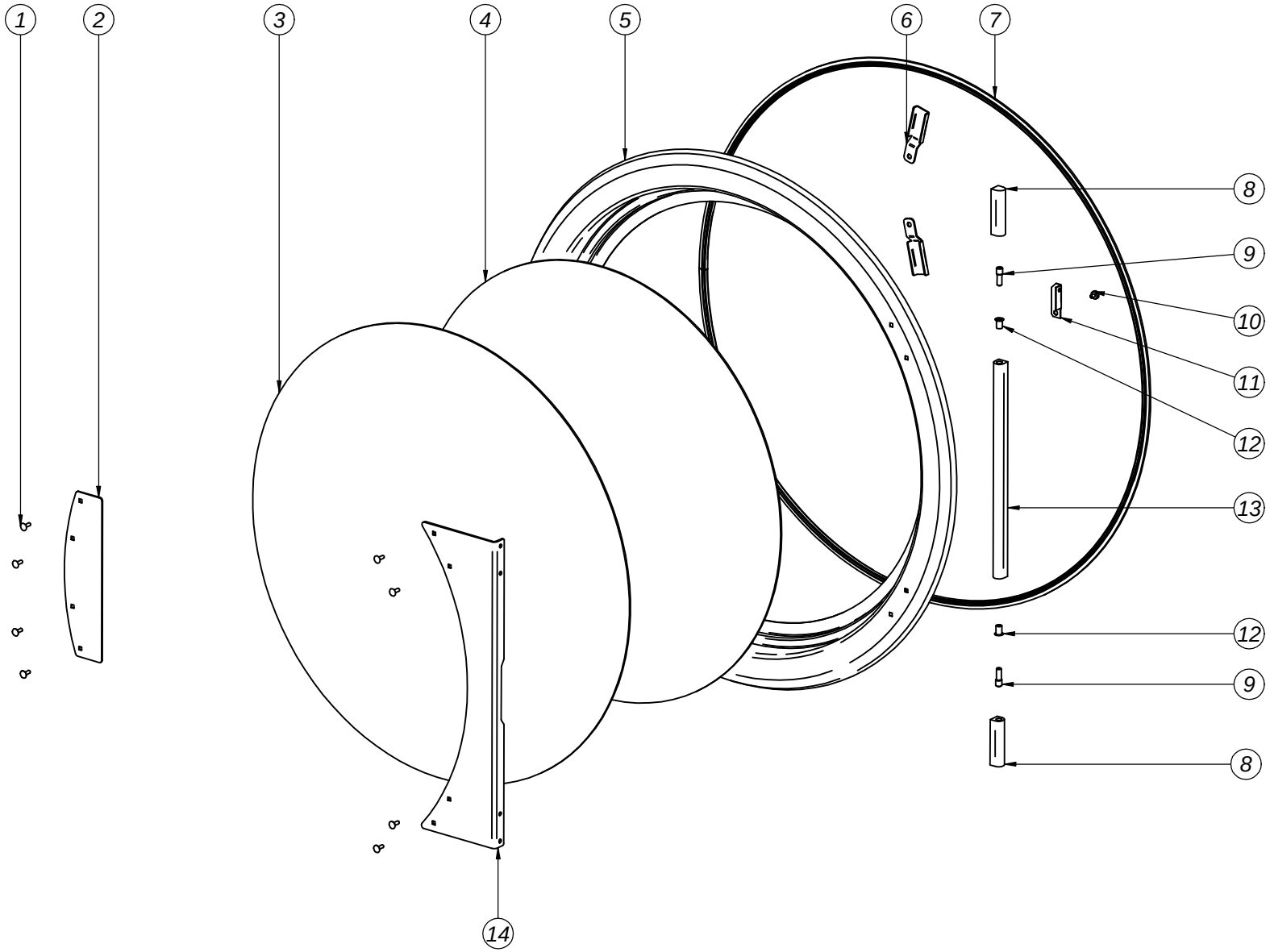

FAGOR

DOOR
PUERTA
PORTE

POS.	REF.	DESCRIPTION	DESCRIPCIÓN	DESCRIPTION	SR-28	SR-35	SR-45	SR-60	SR-80	RECOM.
1	12149295	HANDLE SCREW	TORNILLO TIRADOR	VIS POIGNÉE	8	8	8	8	8	
2	12145106	HANDLE	TIRADOR	POIGNÉE	1	1	1	1	1	
3	12145966	INSULATION GLASS (OPTIONAL)	CRISTAL AISLAMIENTO (OPCIONAL)	VERRE ISOLATION (OPTIONNEL)	1	1	1	1	1	
4	12145965	PRINCIPAL GLASS	CRISTAL PRINCIPAL	VERRE PRINCIPAL	1	1	1	1	1	
5	12145096	DOOR FRAME	MARCO PUERTA	CADRE PORTE	1	1	1	1	1	
6	12141418	DOOR SUBJECTION	SUJECIÓN PUERTA	FIXAGE PORTE	2	2	2	2	2	
7	12145964	RUBBER PROFILE	PERFIL DE GOMA	PROFIL EN CAOUTCHOUC	2,95m	2,95m	2,95m	2,95m	2,95m	X
8	12132641	MOBILE HINGE	BISAGRA MÓVIL	CHARNIÈRE MOBILE	2	2	2	2	2	
9	12133971	HINGE PIN	PASADOR BISAGRA	PIVOTE CHARNIÈRE	2	2	2	2	2	
10	12049248	MAGNET Ø20	IMÁN Ø20	AIMANT Ø20	2	2	2	2	2	
11	12126502	MAGNET HOLDER ANGLE	ÁNGULO SOPORTE IMÁN	ANGLE SUPPORT AIMANT	2	2	2	2	2	
12	12133908	CAP Ø10,8x15	CASQUILLO Ø10,8x15	DOUILLE Ø10,8x15	2	2	2	2	2	
13	12146785	FIXED HINGE	BISAGRA FIJA	CHARNIÈRE FIXE	1	1	1	1	1	
14	12145103	HINGE SUPPORT	SOPORTE BISAGRA	SUPPORT CHARNIÈRE	1	1	1	1	1	

FAGOR

FILTER
FILTRO
FILTRE

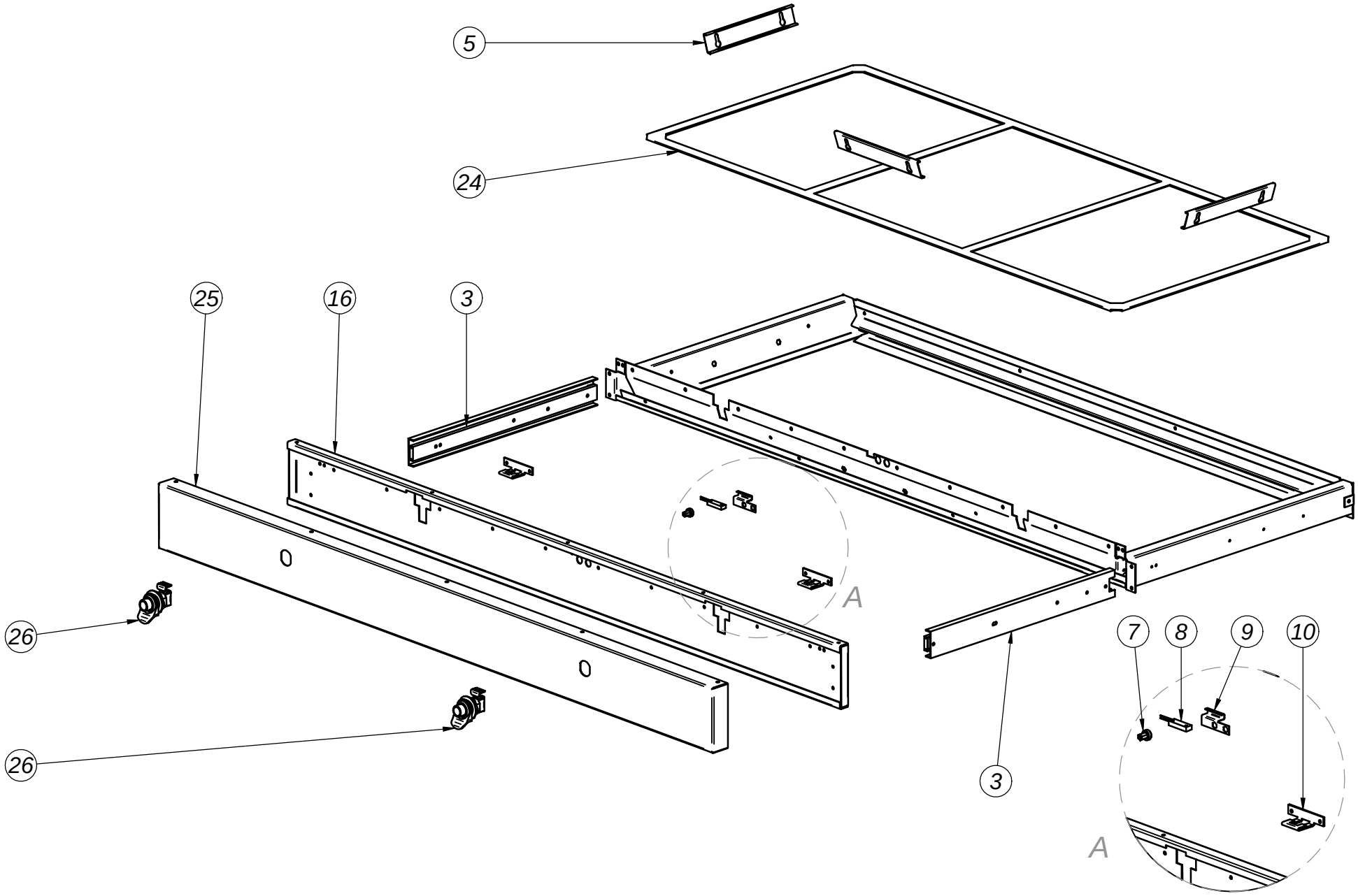

FAGOR

FILTER
FILTRO
FILTRE

POS.	REF.	DESCRIPTION	DESCRIPCIÓN	DESCRIPTION	SR-45	SR-60	SR-80	RECOM.
1	12145916	FLUFF FILTER LID	TAPA FILTRO BORRA	PANNEAU FILTRE PELUCHE	1	1	1	
2	12145322	FLUFF FILTER LID SUPPORT	SOPORTE TAPA FILTRO BORRA	SUPORT PANNEAU FILTRE PELUCHE	1	1	1	
3	12146789	TELESCOPIC GUIDE	GUIA TELESCOPICA	GUIDE TÉLESCOPIQUE	2	2	2	X
4	12146078	FILTER	FILTRO	FILTRE	1	1	1	X
5	12145554	FIXING FILTER	FIJACION DEL FILTRO	FIXATION FILTRE	3	3	3	
6	12146772	FLUFF FILTER LID HANDLE	TIRADOR TAPA FILTRO BORRA	POIGNÉE COUVERCLE FILTRE PELUCHE	2	2	2	X
6	12138207	FLUFF FILTER LID HANDLE (SELF SERVICE)	TIRADOR TAPA FILTRO BORRA (AUTOSERVICIO)	POIGNÉE COUVERCLE FILTRE PELUCHE (SELF SERVICE)	1	1	1	X
7	12096891	MAGNET Ø13	IMÁN Ø13	AIMANT Ø13	1	1	1	X
8	12090513	REED RECTANGULAR SENSOR	SENSOR REED RECTANGULAR	CAPTEUR REED RECTANGULAIRE	1	1	1	X
9	12145377	REED SENSOR SUPPORT	SOPORTE SENSOR REED	SUPORT CAPTEUR REED	1	1	1	
10	12145331	FIXING LID HANDLE	FIJADOR DEL TIRADOR	FIXATION POIGNÉE	2	2	2	

DRUM
TAMBOR
TAMBOUR

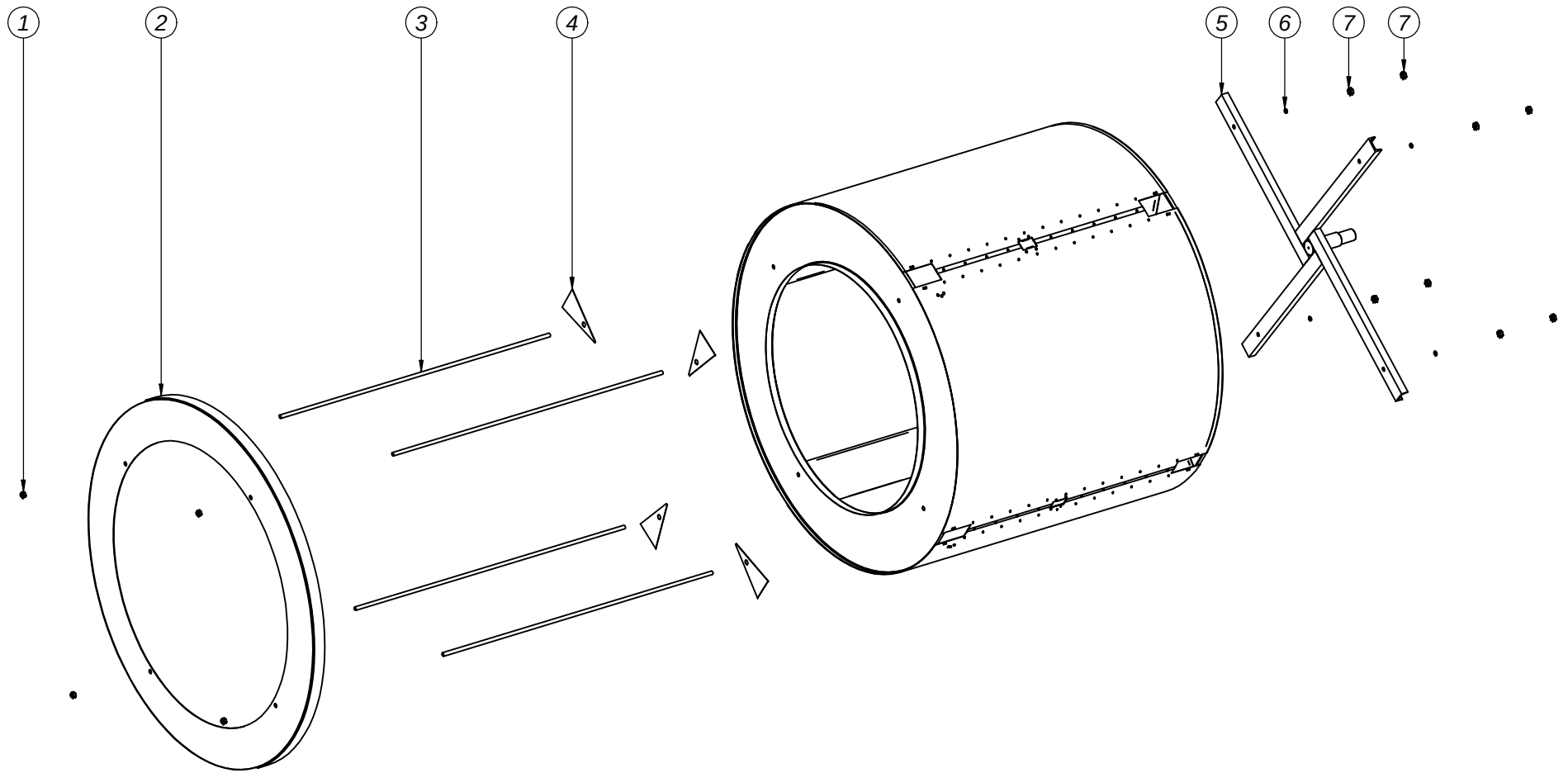

FAGOR

DRUM
TAMBOR
TAMBOUR

POS.	REF.	DESCRIPTION	DESCRIPCIÓN	DESCRIPTION	SR-45	SR-60	SR-80	RECOM.
1	12149296	LOCKING NUT M12	TUERCA AUTOBLOCANTE M12	ÉCROU AUTOBLOQUANT M12	4	4	4	
2	12145122	DRUM REINFORCEMENT RING	ARO REFUERZO TAMBOR	ANNEAU RENFORT TAMBOUR	1	1	1	
3	12145121	DRUM TIGHTENER M12	TIRANTES TAMBOR M12	TIGE FILETÉE DU TAMBOUR M12	4	···	···	
3	12145130	DRUM TIGHTENER M12	TIRANTES TAMBOR M12	TIGE FILETÉE DU TAMBOUR M12	···	4	···	
3	12145131	DRUM TIGHTENER M12	TIRANTES TAMBOR M12	TIGE FILETÉE DU TAMBOUR M12	···	···	4	
4	12145376	DRUM REINFORCEMENT	REFUERZO TAMBOR	RENFORT TAMBOUR	4	4	4	
5	12145123	AXEL-RADIUM SET	CONJUNTO EJE-RADIOS TAMBOR	ENSEMBLE AXE-RAYONS TAMBOUR	1	1	1	
6	12149246	GROWER RING M12	ARANDELA GROWER M12	RONDELLE GROWER M12	4	4	4	
7	12149259	M12 NUT	TUERCA M12	ÉCROU M12	8	8	8	

DRIVE / TRANSMISION / TRANSMISSION

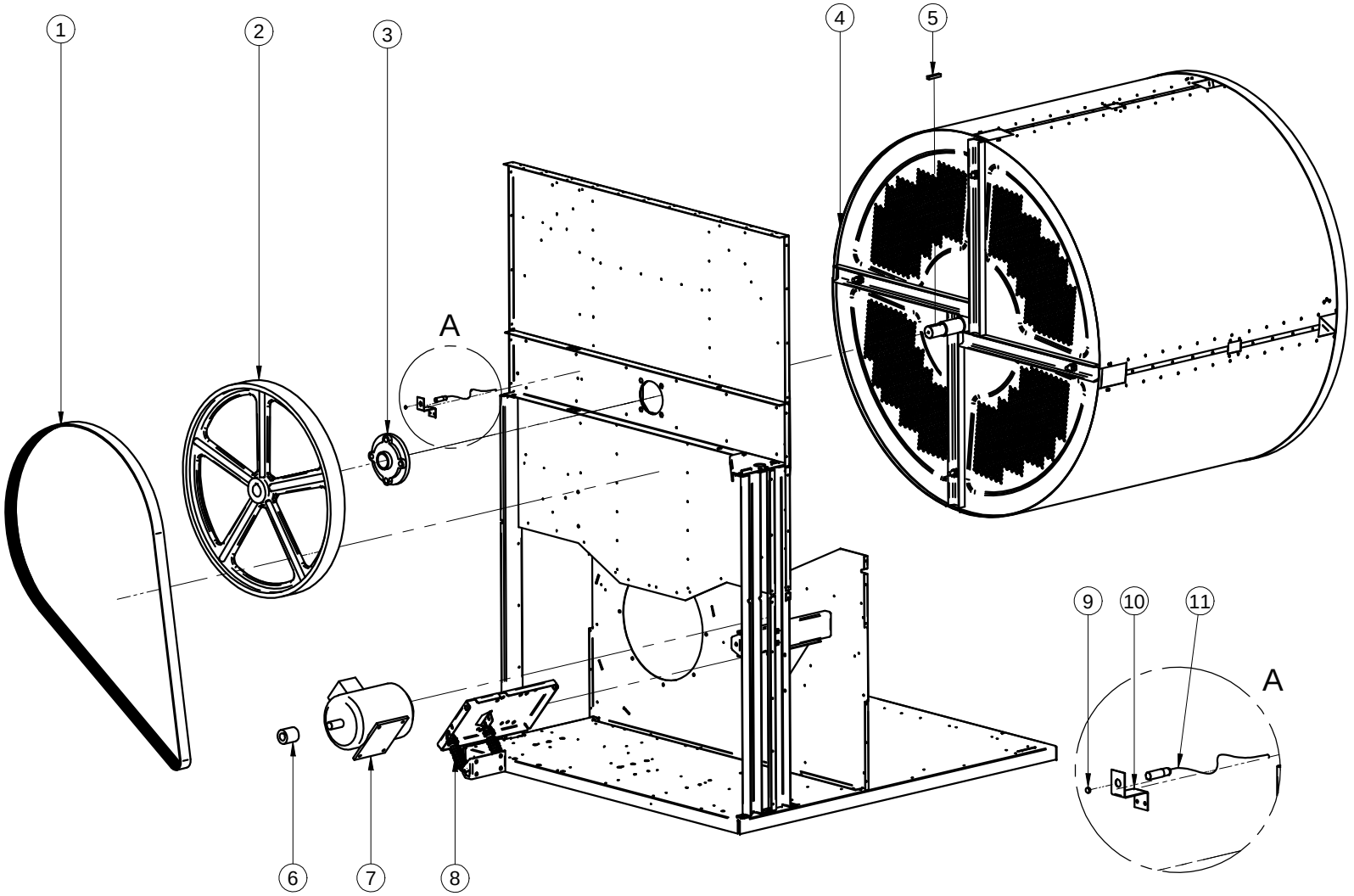

FAGOR

DRIVE
TRANSMISIÓN
TRANSMISSION

POS.	REF.	DESCRIPTION	DESCRIPCIÓN	DESCRIPTION	SR-45	SR-60	SR-80	RECOM.
1	12028089	BELT POLY V 12 PK 2830	CORREA POLY V 12 PK 2830	COURROIE POLY V 12 PK 2830	1	1	1	X
2	12026048	FLAT PULLEY Ø675x60	POLEA PLANA Ø675x60	POULIE PLATE Ø675x60	1	1	1	
3	12032721	BEARING UCFC 209	RODAMIENTO UCFC 209	ROULEMENT UCFC 209	1	1	1	X
4	12146769	DRUM SET J-900	CONJUNTO TAMBOR J-900	ENSEMBLE TAMBOUR J-900	1	-	-	X
4	12146770	DRUM SET J-1200	CONJUNTO TAMBOR J-1200	ENSEMBLE TAMBOUR J-1200	-	1	-	X
4	12146771	DRUM SET J-1500	CONJUNTO TAMBOR J-1500	ENSEMBLE TAMBOUR J-1500	-	-	1	X
5	12037040	KEY 10X8X50	CHAVETA 10X8X50	CLAVETTE 10X8X50	1	1	1	X
6	12030208	PULLEY PK 12 Ø45 Ø24	POLEA PK 12 Ø45 Ø24	POULIE PK 12 Ø45 Ø24	1	1	-	
6	12146036	PULLEY PK 12 Ø45 Ø28	POLEA PK 12 Ø45 Ø28	POULIE PK 12 Ø45 Ø28	-	-	1	
7	12110110	MOTOR 0,75 KW 1000rpm	MOTOR 0,75 KW 1000rpm	MOTEUR 0,75 KW 1000rpm	1	-	-	X
7	12110111	MOTOR 1,1 KW 1000rpm	MOTOR 1,1 KW 1000rpm	MOTEUR 1,1 KW 1000rpm	-	1	-	X
7	12110112	MOTOR 1,5 KW 1000rpm	MOTOR 1,5 KW 1000rpm	MOTEUR 1,5 KW 1000rpm	-	-	1	X
8	12146041	TENSION SPRING	MUELLE TENSOR	RESSORT DE TENSION	2	2	2	
9	12032827	REED DETECTOR M12x1	DETECTOR REED M12x1	DETECTEUR REED M12x1	1	1	1	X
10	12145114	REED DETECTOR SUPPORT	SOPORTE DETECTOR REED	SUPPORT DETECTEUR REED	1	1	1	
11	12043754	MAGNET Ø8x3	IMÁN Ø8x3	AIMANT Ø8x3	1	1	1	X

ELECTRICAL HEATING / CALEFACCIÓN ELÉCTRICA / CHAUFFAGE ÉLECTRIQUE

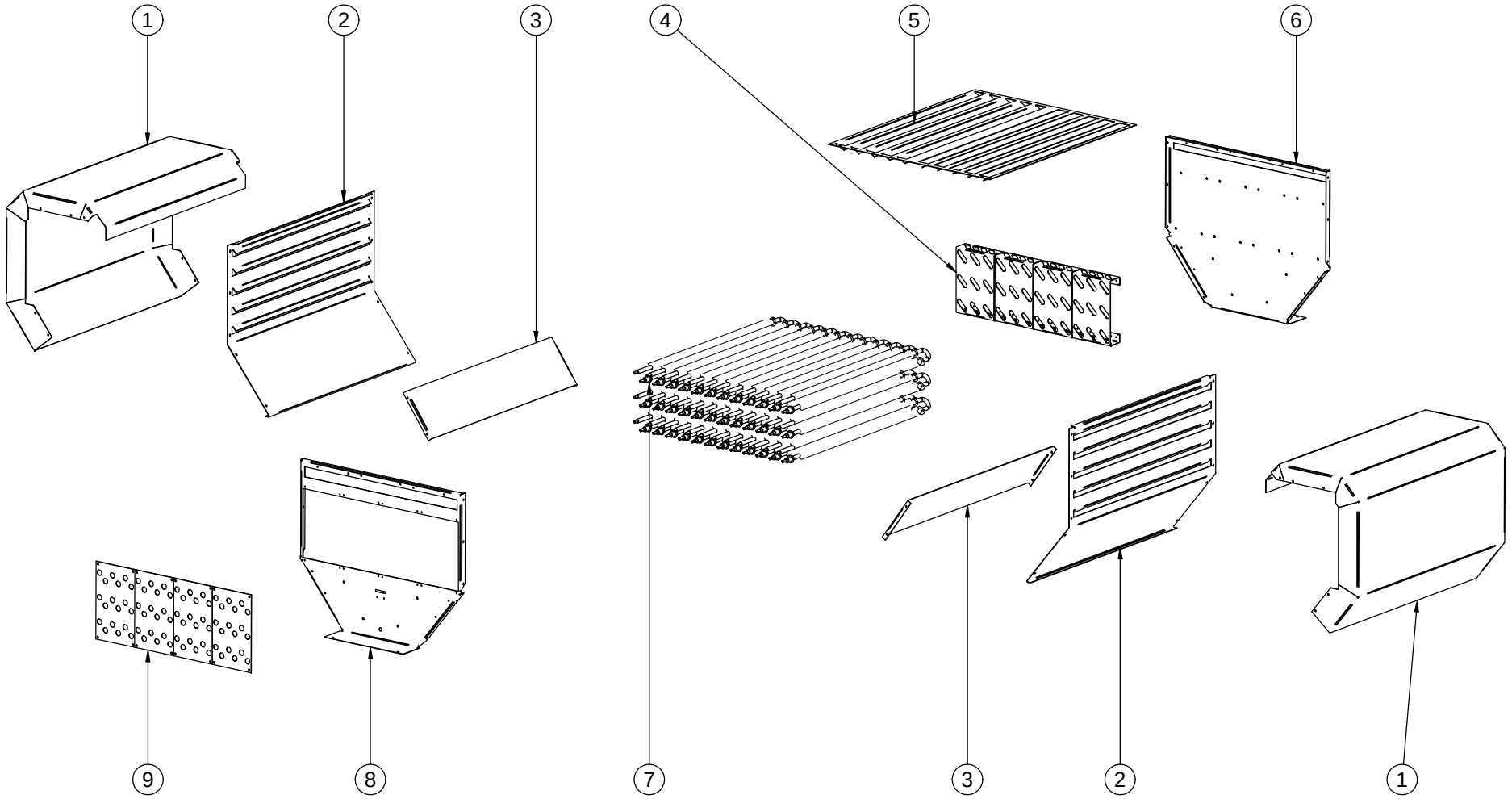

FAGOR

ELECTRICAL HEATING
CALEFACCIÓN ELÉCTRICA
CHAUFFAGE ÉLECTRIQUE

POS.	REF.	DESCRIPTION	DESCRIPCIÓN	DESCRIPTION	SR-45	SR-60	SR-80	RECOM.
1	12145384	COVERING	RECUBRIMIENTO	REVÊTEMENT	2	-	-	
1	12145460	COVERING	RECUBRIMIENTO	REVÊTEMENT	-	2	2	
2	12145381	ELECTRIC BATTERY SIDE COVER	TAPA LATERAL	PANEAU LATÉRAL	2	-	-	
2	12145457	ELECTRIC BATTERY SIDE COVER	TAPA LATERAL	PANEAU LATÉRAL	-	2	2	
3	12145459	DIVERTER	DEFLECTOR	DÉVIATEUR	-	2	2	
4	12145382	RESISTOR REAR SUPPORT	SOPORTE POSTERIOR RESISTENCIAS	SUPPORT POSTERIUR RÉSISTANCES	3	4	4	
5	12145383	ELECTRIC BATTERY UPPER COVER	TAPA SUPERIOR	PANEAU SUPERIEUR	1	-	-	
5	12145458	ELECTRIC BATTERY UPPER COVER	TAPA SUPERIOR	PANEAU SUPERIEUR	-	1	1	
6	12145379	ELECTRIC BATTERY BACK COVER	TAPA POSTERIOR	COUVERTURE D'ARRIERE	1	-	-	
6	12145456	ELECTRIC BATTERY BACK COVER	TAPA POSTERIOR	COUVERTURE D'ARRIERE	-	1	1	
7	12032899	RESISTOR 2000 W	RESISTENCIA 2000 W	RÉSISTANCE 2000 W	27	36	36	X
8	12145378	ELECTRIC BATTERY FRONT COVER	TAPA FRONTAL	COUVERTURE DU FRONT	1	-	-	
8	12145455	ELECTRIC BATTERY FRONT COVER	TAPA FRONTAL	COUVERTURE DU FRONT	-	1	1	
9	12145380	RESISTOR FRONT SUPPORT	SOPORTE DELANTERO RESISTENCIAS	SUPPORT FRONTAL RÉSISTANCES	3	4	4	

GAS HEATING / CALEFACCIÓN GAS / CHAUFFAGE GAZ

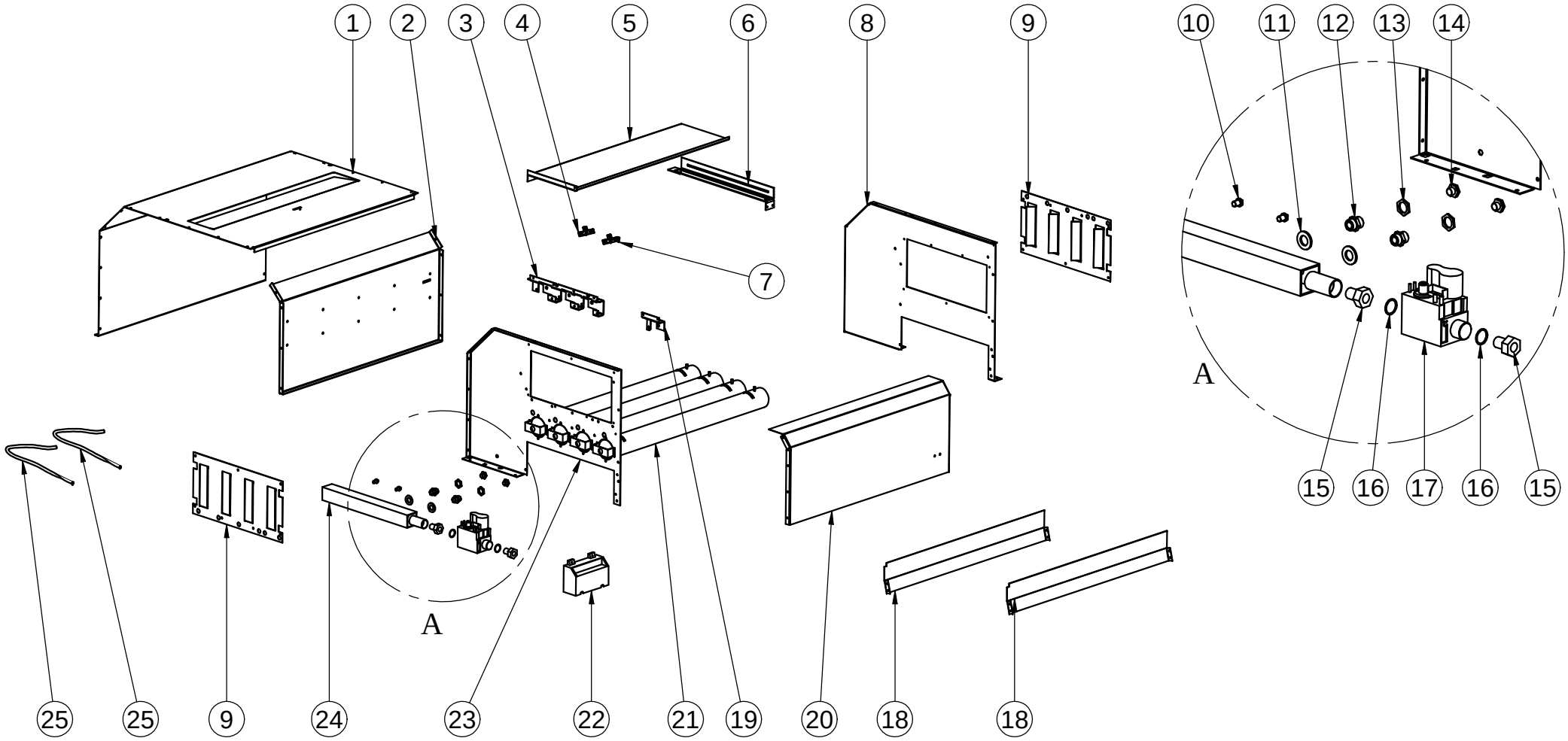

FAGOR

GAS HEATING
CALEFACCIÓN GAS
CHAUFFAGE GAZ

POS.	REF.	DESCRIPTION	DESCRIPCIÓN	DESCRIPTION	SR-45	SR-60	SR-80	RECOM.
1	12145387	RIGHT PANEL	LATERAL DERECHO	PANNEAU DROIT	1	1	1	
2	12145390	MID PANEL	PANEL CENTRAL	PANNEAU CENTRAL	1	1	1	
3	12150301	DETECTION ELECTRODE SUPPORT	SOPORTE ELECTRODO DETECCION	SUPPORT ÉLECTRODE DETECTION	1	1	1	
4	12150514	DETECTION ELECTRODE	ELECTRODO DETECCIÓN	ÉLECTRODE DÉTECTION	1	1	1	X
5	12146835	DIVERTER	DEFLECTOR	DÉVIATEUR	1	1	…	
6	12145125	GAS BURNER SUPPORT	SOPORTE QUEMADORES	SUPPORT DES BRÛLEURS	1	1	1	
7	12150513	IGNITION ELECTRODE	ELECTRODO IGNICIÓN	ÉLECTRODE ALLUMAGE	1	1	1	X
8	12145386	FRONT PANEL	PARED ANTERIOR	PAROI FRONTAL	1	1	1	
9	12145126	BATTERY VENTILATION WINDOW	VENTANA VENTILACIÓN BATERIA	VOLET VENTILATION	2	2	2	
10	12146050	GALVANIZED CAP 3/8″	TAPÓN 3/8″ GALVA.	BOUCHON 3/8" GALVA.	2	1	…	
11	12149238	ALUMINIUM WASHER	ARANDELA ALUMINIO	ALUMINIUM RONDELLE	2	3	4	
12	12036106	INJECTOR HOLDER	PORTA INYECTOR	PORTE INJECTEUR	2	3	4	
13	12037250	GALVANIZED NUT 3/8"	TUERCA 3/8" GALVA.	ÉCROU 3/8" GALVA.	2	3	4	
14	12036863	INJECTOR 2,8mm (GLP)	INYECTOR 2,8mm (GAS PROPANO)	INJECTEUR 2,8mm (GAZ PROPANE)	2	3	4	X
14	12036864	INJECTOR 5,1mm (NATURAL GAS)	INYECTOR 5,1mm (GAS NATURAL)	INJECTEUR 5,1mm (GAZ NATUREL)	2	3	4	X
15	12146832	ELECTROVALVE COUPLING 3/4″	RACOR ELECTROVALVULA 3/4″	RACCORD ÉLECTROVANNE 3/4"	2	2	2	
16	12146820	O-RING	JUNTA TORICA	JOINT D'ÉTANCHÉITÉ	2	2	2	
17	12026540	GAS ELECTROVALVE 50Hz 3/4″ S-900-1200-1500	GAS ELECTROVALVULA 50Hz 3/4″ S-900-1200-1500	ÉLECTROVANNE GAZ 50Hz 3/4" S-900-1200-1500	1	1	1	X
17	12149231	GAS ELECTROVALVE 60Hz 3/4″ S-900-1200-1500	GAS ELECTROVALVULA 60Hz 3/4″ S-900-1200-1500	ÉLECTROVANNE GAZ 60Hz 3/4" S-900-1200-1500	1	1	1	X
18	12145127	INLET AIR HATCH	REGISTO ENTRADA AIRE	REGISTRE ENTRÉE D'AIR	2	2	2	
19	12150300	IGNITION ELECTRODE SUPPORT	SOPORTE ELECTRODO IGNICION	SUPPORT ÉLECTRODE IGNITION	1	1	1	
20	12145128	LEFT PANEL	LATERAL IZQUIERDO	PANNEAU GAUCHE	1	1	1	
21	12028640	GAS BURNER	QUEMADOR GAS	BRÛLEUR GAZ	2	3	4	X
22	12136507	IONITZATION CIRCUIT 50/60Hz S-900/1200-1500	CIRCUITO IONIZACIÓN 50/60Hz S-900/1200-1500	CIRCUIT IONISATION 50/60Hz S-900/1200-1500	1	1	1	X
23	12145388	BACK PANEL	PARED POSTERIOR	PAROI POSTERIEUR	1	1	1	
24	12150678	GAS COLLECTOR	COLECTOR DE GAS	COLLECTEUR DE GAZ	1	1	1	
25	12037939	ELECTRODE CABLE	CABLE PARA LA BUJÍA	CABLE POUR LA BOUGIE	1,1M	1,1M	1,1M	

STEAM HEATING / CALEFACCION VAPOR / CHAUFFAGE VAPEUR

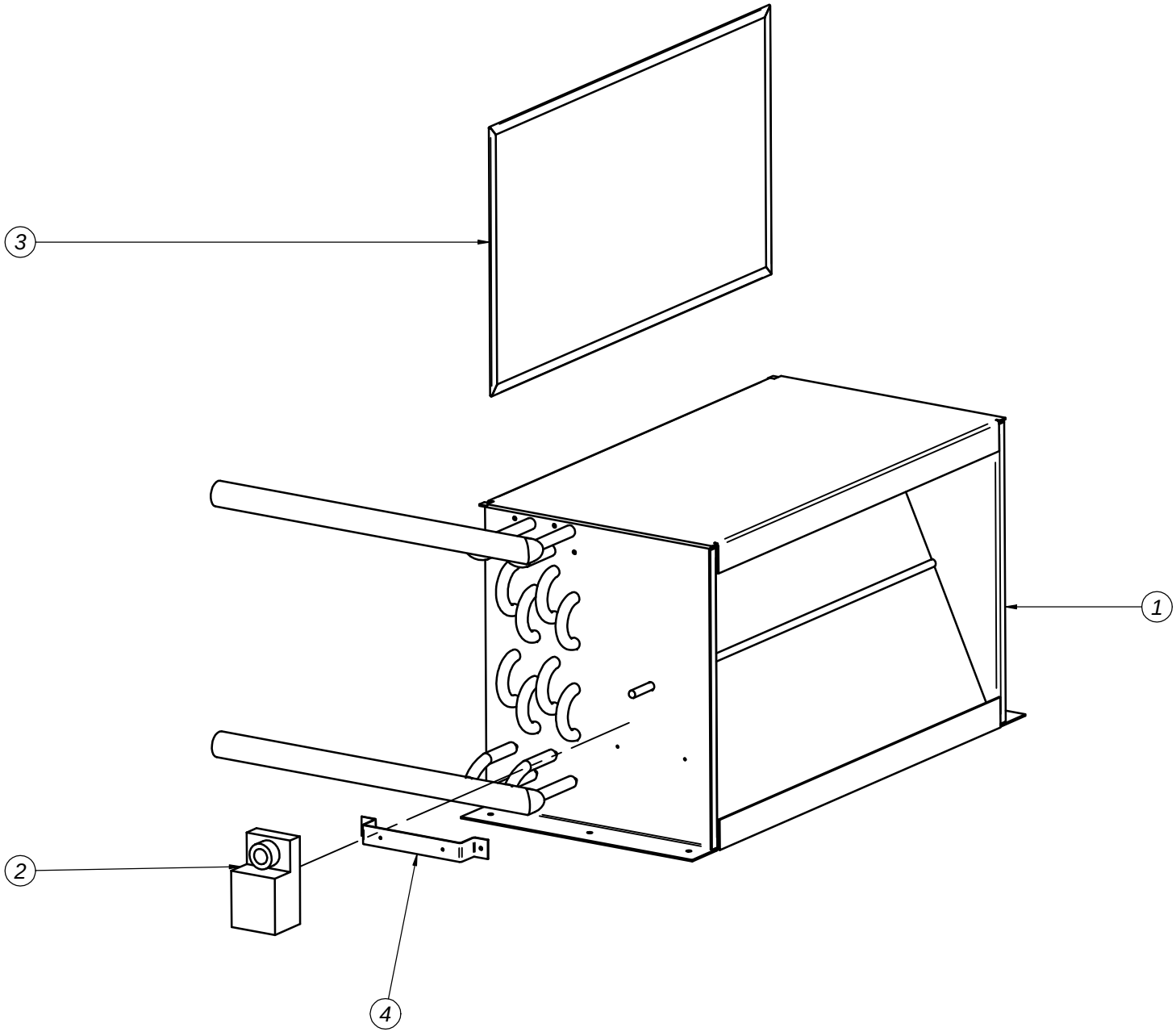

FAGOR

STEAM HEATING
CALEFACCIÓN VAPOR
CHAUFFAGE VAPEUR

POS.	REF.	DESCRIPTION	DESCRIPCIÓN	DESCRIPTION	SR-45	SR-60	SR-80	RECOM.
1	12146074	STEAM BATTERY SET (STANDARD) J-900	CONJUNTO BATERÍA VAPOR (STANDARD) J-900	ENSEMBLE BATTERIE VAPEUR (STANDARD) J-900	1	-	-	X
1	12148716	STEAM BATTERY SET (LOW PRESSURE) J-900	CONJUNTO BATERÍA VAPOR (BAJA PRESIÓN) J-900	ENSEMBLE BATTERIE VAPEUR (BASSE PRESSION) J-900	1	-	-	X
1	12148274	STEAM BATTERY SET (THERMAL OIL) J-900	CONJUNTO BATERÍA VAPOR (ACEITE TÉRMICO) J-900	ENSEMBLE BATTERIE VAPEUR (HUILE THERMIQUE) J-900	1	-	-	X
1	12146075	STEAM BATTERY SET (STANDARD) J-1200/1500	CONJUNTO BATERÍA VAPOR (STANDARD) J-1200/1500	ENSEMBLE BATTERIE VAPEUR (STANDARD) J-1200/1500	-	1	1	X
1	12146996	STEAM BATTERY SET (LOW PRESSURE) J-1200/1500	CONJUNTO BATERÍA VAPOR (BAJA PRESIÓN) J-1200/1500	ENSEMBLE BATTERIE VAPEUR (BASSE PRESSION) J-1200/1500	-	1	1	X
1	12148275	STEAM BATTERY SET (THERMAL OIL) J-1200/1500	CONJUNTO BATERÍA VAPOR (ACEITE TÉRMICO) J-1200/1500	ENSEMBLE BATTERIE VAPEUR (HUILE THERMIQUE) J-1200/1500	-	1	1	X
2	12137221	ROTARY MOTOR	ACTUADOR ROTATIVO	ACTIONNEUR ROTATIF	1	1	1	X
3	12146079	FILTER	FILTRO	FILTRE	1	-	-	X
3	12146082	FILTER	FILTRO	FILTRE	-	1	1	X
4	12145394	ROTARY MOTOR SUPPORT	OMEGA SOPORTE ACTUADOR ROTATIVO	SUPPORT ACTIONNEUR ROTATIF	1	1	1	

DIGITAL ELECTRIC BOX / CUADRO ELÉCTRICO DIGITAL / TABLEAU ELECTRIQUE DIGITAL
ELECTRICAL HEATING / CALEFACCIÓN ELÉCTRICA / CHAUFFAGE ELECTRIQUE

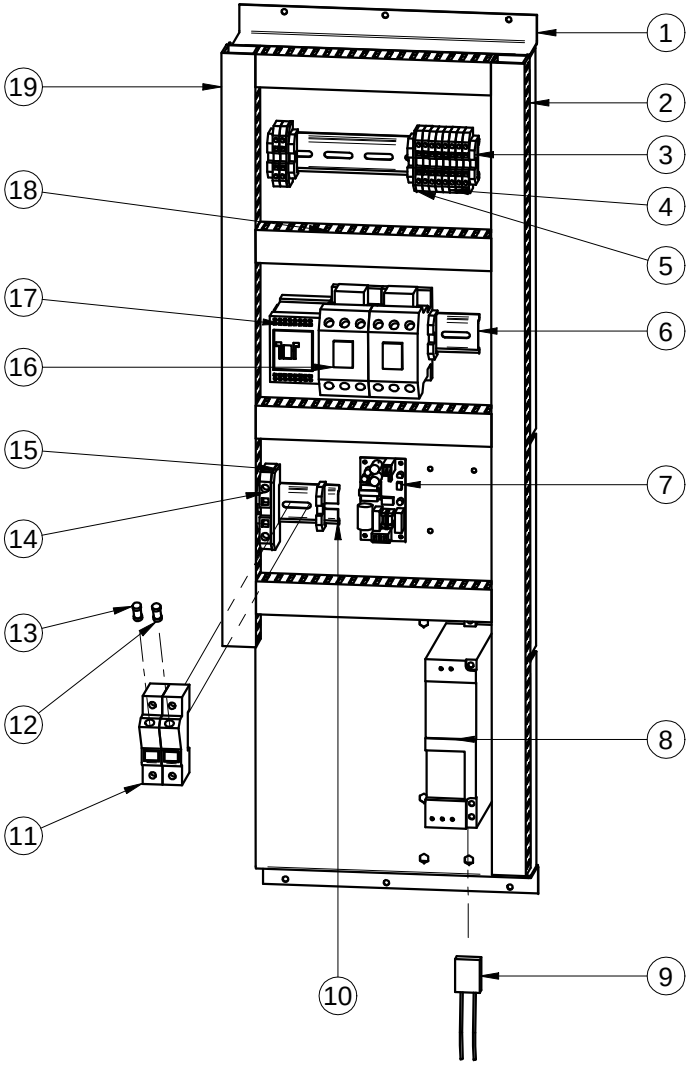

FAGOR

DIGITAL ELECTRIC BOX - ELECTRICAL HEATING
CUADRO ELÉCTRICO DIGITAL - CALEFACCIÓN ELÉCTRICA
TABLEAU ELECTRIQUE DIGITAL - CHAUFFAGE ELECTRIQUE

POS.	REF.	DESCRIPTION	DESCRIPCIÓN	DESCRIPTION	SR-45	SR-60	SR-80	RECOM.
1	12145332	ELECTRIC BOX SUPPORT	SOPORTE CUADRO ELÉCTRICO	SUPPORT DU TABLEAU ÉLECTRIQUE	1	1	1	
2	12149072	WIRE CHANNEL 40x30 (740mm)	CANAL PASAHILOS 40x30 (740mm)	CANAL DE CÂBLE 40x30 (740mm)	1	1	1	
3	12037188	END STOP	TOPE FINAL	BUTÉE	8	8	8	
4	12037165	CONNECTION BOXES 4/6 mm	REGLETA CONEXIÓN 4/6 mm	BORNIER 4/6mm	10	10	10	
5	12037382	BOXES LID 4/6 mm	TAPA REGLETA 4/6 mm	BANDE DE PROTECTION 4/6mm	2	2	2	
6	12141406	DIN LANE 180mm	CARRIL DIN 180mm	GUIDE DIN 180mm	2	2	2	
7	12135899	SOURCE OF ELECTRICITY PSM 2015 15V 5W	FUENTE ALIMENTACIÓN PSM 2015 15V 5W	ALIMENTATION ÉLECTRIQUE PSM 2015 15V 5W	1	1	1	X
8	12133024	PROGRAMMED FREQUENCY CONTROL	VARIADOR FRECUENCIA PROGRAMADO	VARIATEUR DE FRÉQUENCE PROGRAMMÉE	1	-	-	X
8	12133018	PROGRAMMED FREQUENCY CONTROL	VARIADOR FRECUENCIA PROGRAMADO	VARIATEUR DE FRÉQUENCE PROGRAMMÉE	-	1	1	X
9	12034837	UNIVERSAL RC FILTER 220V	FILTRO RC UNIVERSAL 220V	FILTRE RC UNIVERSEL 220V	3	3	3	X
10	12141406	DIN LANE 70mm	CARRIL DIN 70mm	GUIDE DIN 70mm	1	1	1	
11	12032109	FUSE HOUSING LANE 35 V2	PORTAFUSIBLE CARRIL 35 V2	PORTE FUSIBLE 35 V2	2	2	2	
12	12037012	FUSE CARTRIDGE 2A V2 10x38	CARTUCHO FUSIBLE 2A V2 10x38	CARTOUCHE DE FUSIBLE 2A V2 10x38	1	1	1	X
13	12116663	FUSE CARTRIDGE 16A gG 10x38	CARTUCHO FUSIBLE 16A gG 10x38	CARTOUCHE DE FUSIBLE 16A gG 10X38	1	1	1	X
14	12135869	CONNECTION BOXES	REGLETA CONEXIÓN	BORNIER	1	1	1	
15	12149165	BOXES LID 16/25	TAPAS REGLETA 16/25	BANDE DE PROTECTION 16/25	1	1	1	
16	12088631	CONTACTOR LG GMC-40 (400V)	CONTACTOR LG GMC-40 (400V)	CONTACTEUR LG GMC-40 (400V)	2	2	2	X
17	12124512	MINICONTACTOR GMC-6M NO	MINICONTACTOR GMC-6M NO	MINICONTACTEUR GMC-6M NO	1	1	1	X
18	12149072	WIRE CHANNEL 40x30 (210mm)	CANAL PASAHILOS 40x30 (210mm)	CANAL DE CÂBLE 40x30 (210mm)	4	4	4	
19	12149072	WIRE CHANNEL 40x30 (540mm)	CANAL PASAHILOS 40x30 (540mm)	CANAL DE CÂBLE 40x30 (540mm)	1	1	1	

DIGITAL ELECTRIC BOX / CUADRO ELÉCTRICO DIGITAL / TABLEAU ELECTRIQUE DIGITAL

ELECTRICAL HEATING / CALEFACCIÓN ELÉCTRICA / CHAUFFAGE ELECTRIQUE

RECIRCULATING / CON RECIRCULACIÓN / AVEC RECIRCULATION

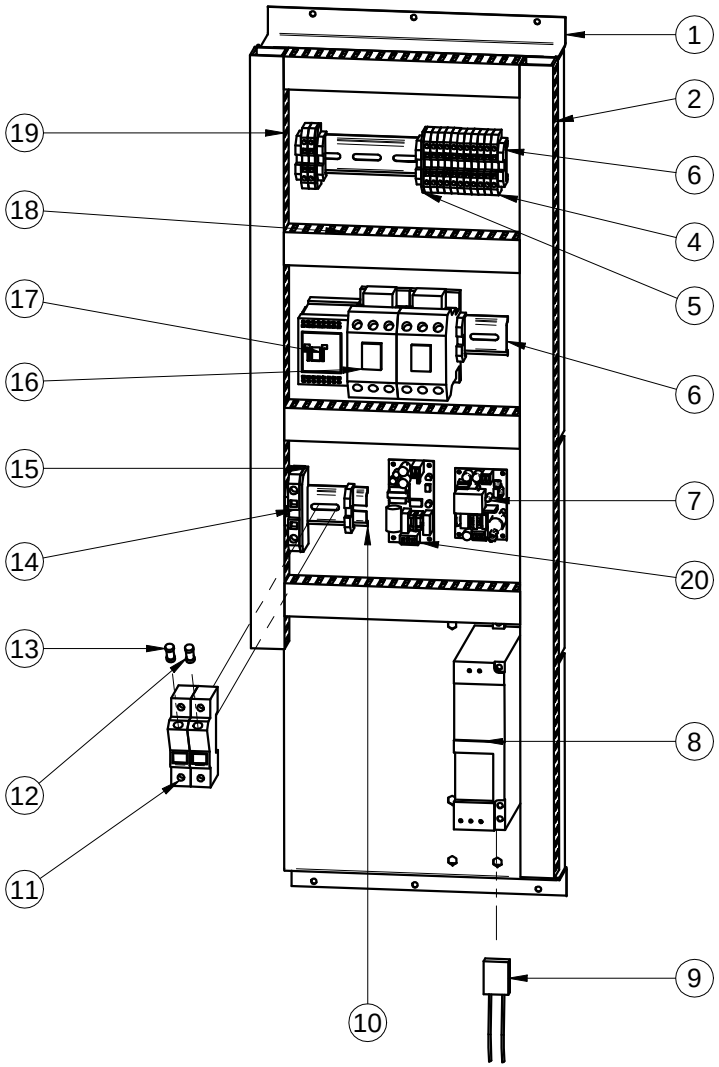

FAGOR

DIGITAL ELECTRIC BOX - ELECTRICAL HEATING - RECIRCULATING
CUADRO ELÉCTRICO DIGITAL - CALEFACCIÓN ELÉCTRICA - CON RECIRCULACIÓN
TABLEAU ELECTRIQUE DIGITAL - CHAUFFAGE ELECTRIQUE - AVEC RECIRCULATION

POS.	REF.	DESCRIPTION	DESCRIPCIÓN	DESCRIPTION	SR-45	SR-60	SR-80	RECOM.
1	12145332	ELECTRIC BOX SUPPORT	SOPORTE CUADRO ELÉCTRICO	SUPPORT DU TABLEAU ÉLECTRIQUE	1	1	1	
2	12149072	WIRE CHANNEL 40x30 (740mm)	CANAL PASAHILOS 40x30 (740mm)	CANAL DE CÂBLE 40x30 (740mm)	1	1	1	
3	12037188	END STOP	TOPE FINAL	BUTÉE	8	8	8	
4	12037165	CONNECTION BOXES 4/6 mm	REGLETA CONEXIÓN 4/6 mm	BORNIER 4/6mm	13	13	13	
5	12037382	BOXES LID 4/6 mm	TAPA REGLETA 4/6 mm	BANDE DE PROTECTION 4/6mm	2	2	2	
6	12141406	DIN LANE 180mm	CARRIL DIN 180mm	GUIDE DIN 180mm	2	2	2	
7	12135899	SOURCE OF ELECTRICITY PSM 2015 15V 5W	FUENTE ALIMENTACIÓN PSM 2015 15V 5W	ALIMENTATION ÉLECTRIQUE PSM 2015 15V 5W	1	1	1	X
8	12133024	PROGRAMMED FREQUENCY CONTROL	VARIADOR FRECUENCIA PROGRAMADO	VARIATEUR DE FRÉQUENCE PROGRAMMÉE	1	1	1	X
8	12133018	PROGRAMMED FREQUENCY CONTROL	VARIADOR FRECUENCIA PROGRAMADO	VARIATEUR DE FRÉQUENCE PROGRAMMÉE	1	1	1	X
9	12034837	UNIVERSAL RC FILTER 220V	FILTRO RC UNIVERSAL 220V	FILTRE RC UNIVERSEL 220V	3	3	3	X
10	12141406	DIN LANE 70mm	CARRIL DIN 70mm	GUIDE DIN 70mm	1	1	1	
11	12032109	FUSE HOUSING LANE 35 V2	PORTAFUSIBLE CARRIL 35 V2	PORTE FUSIBLE 35 V2	2	2	2	
12	12037012	FUSE CARTRIDGE 2A V2 10x38	CARTUCHO FUSIBLE 2A V2 10x38	CARTOUCHE DE FUSIBLE 2A V2 10x38	1	1	1	X
13	12116663	FUSE CARTRIDGE 16A gG 10x38	CARTUCHO FUSIBLE 16A gG 10x38	CARTOUCHE DE FUSIBLE 16A gG 10X38	1	1	1	X
14	12135869	CONNECTION BOXES	REGLETA CONEXIÓN	BORNIER	1	1	1	
15	12149165	BOXES LID 16/25	TAPAS REGLETA 16/25	BANDE DE PROTECTION 16/25	1	1	1	
16	12088631	CONTACTOR LG GMC-40 (400V)	CONTACTOR LG GMC-40 (400V)	CONTACTEUR LG GMC-40 (400V)	2	2	2	X
17	12124512	MINICONTACTOR GMC-6M NO	MINICONTACTOR GMC-6M NO	MINICONTACTEUR GMC-6M NO	1	1	1	X
18	12149072	WIRE CHANNEL 40x30 (210mm)	CANAL PASAHILOS 40x30 (210mm)	CANAL DE CÂBLE 40x30 (210mm)	4	4	4	
19	12149072	WIRE CHANNEL 40x30 (540mm)	CANAL PASAHILOS 40x30 (540mm)	CANAL DE CÂBLE 40x30 (540mm)	1	1	1	
20	12149159	SOURCE OF ELECTRICITY PSM 2015 24V 5W	FUENTE ALIMENTACIÓN PSM 2015 24V 5W	ALIMENTATION ÉLECTRIQUE PSM 2015 24V 5W	1	1	1	X

DIGITAL ELECTRIC BOX / CUADRO ELÉCTRICO DIGITAL / TABLEAU ELECTRIQUE DIGITAL
GAS-STEAM HEATING / CALEFACCIÓN GAS-VAPOR / CHAUFFAGE GAZ-VAPEUR

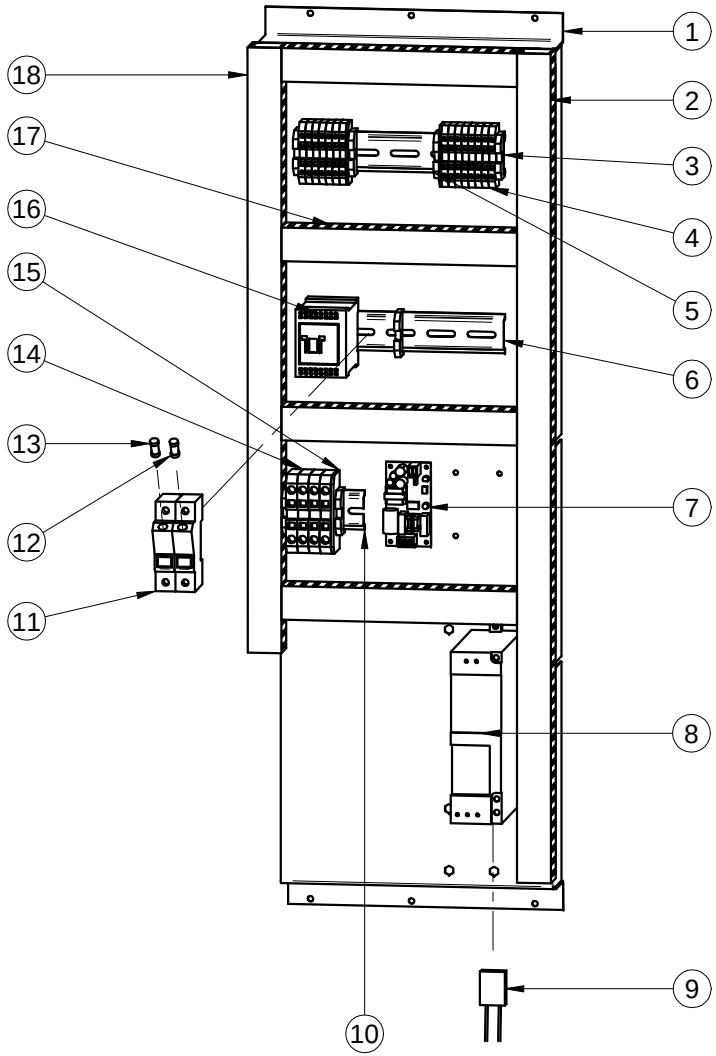

FAGOR

DIGITAL ELECTRIC BOX - GAS-STEAM HEATING
CUADRO ELÉCTRICO DIGITAL - CALEFACCIÓN GAS-VAPOR
TABLEAU ELECTRIQUE DIGITAL - CHAUFFAGE GAZ-VAPEUR

POS.	REF.	DESCRIPTION	DESCRIPCIÓN	DESCRIPTION	SR-45	SR-60	SR-80	RECOM.
1	12145332	ELECTRIC BOX SUPPORT	SOPORTE CUADRO ELÉCTRICO	SUPPORT DU TABLEAU ÉLECTRIQUE	1	1	1	
2	12149072	WIRE CHANNEL 40x30 (740mm)	CANAL PASAHILOS 40x30 (740mm)	CANAL DE CÂBLE 40x30 (740mm)	1	1	1	
3	12037188	END STOP	TOPE FINAL	BUTÉE	8	8	8	
4	12037165	CONNECTION BOXES 4/6 mm (GAS)	REGLETA CONEXIÓN 4/6 mm (GAS)	BORNIER 4/6mm (GAZ)	15	15	15	
4	12037165	CONNECTION BOXES 4/6 mm (STEAM)	REGLETA CONEXIÓN 4/6 mm (VAPOR)	BORNIER 4/6mm (VAPEUR)	13	13	13	
5	12037382	BOXES LID 4/6 mm	TAPA REGLETA 4/6 mm	BANDE DE PROTECTION 4/6mm	2	2	2	
6	12141406	DIN LANE 180mm	CARRIL DIN 180mm	GUIDE DIN 180mm	2	2	2	
7	12135899	SOURCE OF ELECTRICITY PSM 2015 15V 5W	FUENTE ALIMENTACIÓN PSM 2015 15V 5W	ALIMENTATION ÉLECTRIQUE PSM 2015 15V 5W	1	1	1	X
8	12133024	PROGRAMMED FREQUENCY CONTROL	VARIADOR FRECUENCIA PROGRAMADO	VARIATEUR DE FRÉQUENCE PROGRAMMÉE	1	…	…	X
8	12133018	PROGRAMMED FREQUENCY CONTROL	VARIADOR FRECUENCIA PROGRAMADO	VARIATEUR DE FRÉQUENCE PROGRAMMÉE	…	1	1	X
9	12034837	UNIVERSAL RC FILTER 220V	FILTRO RC UNIVERSAL 220V	FILTRE RC UNIVERSEL 220V	1	1	1	X
10	12141406	DIN LANE 70mm	CARRIL DIN 70mm	GUIDE DIN 70mm	1	1	1	
11	12032109	FUSE HOUSING LANE 35 V2	PORTAFUSIBLE CARRIL 35 V2	PORTE FUSIBLE 35 V2	2	2	2	
12	12037012	FUSE CARTRIDGE 2A V2 10x38	CARTUCHO FUSIBLE 2A V2 10x38	CARTOUCHE DE FUSIBLE 2A V2 10x38	1	1	1	X
13	12116663	FUSE CARTRIDGE 16A gG 10x38	CARTUCHO FUSIBLE 16A gG 10x38	CARTOUCHE DE FUSIBLE 16A gG 10X38	1	1	1	X
14	12135869	CONNECTION BOXES	REGLETA CONEXIÓN	BORNIER	4	4	4	
15	12149165	BOXES LID 16/25	TAPAS REGLETA 16/25	BANDE DE PROTECTION 16/25	1	1	1	
16	12124512	MINICONTACTOR GMC-6M NO	MINICONTACTOR GMC-6M NO	MINICONTACTEUR GMC-6M NO	1	1	1	X
17	12149072	WIRE CHANNEL 40x30 (210mm)	CANAL PASAHILOS 40x30 (210mm)	CANAL DE CÂBLE 40x30 (210mm)	4	4	4	
18	12149072	WIRE CHANNEL 40x30 (540mm)	CANAL PASAHILOS 40x30 (540mm)	CANAL DE CÂBLE 40x30 (540mm)	1	1	1	

DIGITAL ELECTRIC BOX / CUADRO ELÉCTRICO DIGITAL / TABLEAU ELECTRIQUE DIGITAL

GAS-STEAM HEATING / CALEFACCIÓN GAS-VAPOR / CHAUFFAGE GAZ-VAPEUR

RECIRCULATING / CON RECIRCULACIÓN / AVEC RECIRCULATION

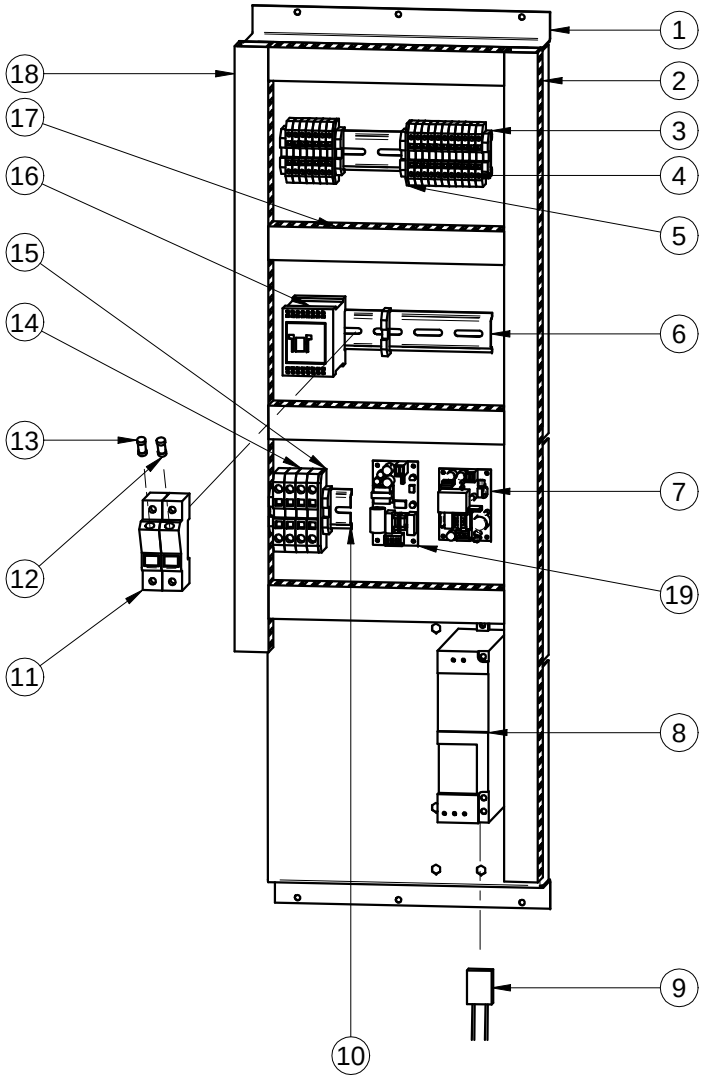

FAGOR

DIGITAL ELECTRIC BOX - GAS-STEAM HEATING - RECIRCULATING
CUADRO ELÉCTRICO DIGITAL - CALEFACCIÓN GAS-VAPOR - CON RECIRCULACIÓN
TABLEAU ELECTRIQUE DIGITAL - CHAUFFAGE GAZ-VAPEUR - AVEC RECIRCULATION

POS.	REF.	DESCRIPTION	DESCRIPCIÓN	DESCRIPTION	SR-45	SR-60	SR-80	RECOM.
1	12145332	ELECTRIC BOX SUPPORT	SOPORTE CUADRO ELÉCTRICO	SUPPORT DU TABLEAU ÉLECTRIQUE	1	1	1	0
2	12149072	WIRE CHANNEL 40x30 (740mm)	CANAL PASAHILOS 40x30 (740mm)	CANAL DE CÂBLE 40x30 (740mm)	1	1	1	0
3	12037188	END STOP	TOPE FINAL	BUTÉE	8	8	8	0
4	12037165	CONNECTION BOXES 4/6 mm (GAS)	REGLETA CONEXIÓN 4/6 mm (GAS)	BORNIER 4/6mm (GAZ)	18	18	18	0
4	12037165	CONNECTION BOXES 4/6 mm (STEAM)	REGLETA CONEXIÓN 4/6 mm (VAPOR)	BORNIER 4/6mm (VAPEUR)	16	16	16	0
5	12037382	BOXES LID 4/6 mm	TAPA REGLETA 4/6 mm	BANDE DE PROTECTION 4/6mm	2	2	2	0
6	12141406	DIN LANE 180mm	CARRIL DIN 180mm	GUIDE DIN 180mm	2	2	2	0
7	12135899	SOURCE OF ELECTRICITY PSM 2015 15V 5W	FUENTE ALIMENTACIÓN PSM 2015 15V 5W	ALIMENTATION ÉLECTRIQUE PSM 2015 15V 5W	1	1	1	0
8	12133024	PROGRAMMED FREQUENCY CONTROL	VARIADOR FRECUENCIA PROGRAMADO	VARIATEUR DE FRÉQUENCE PROGRAMMÉE	1	-	-	0
8	12133018	PROGRAMMED FREQUENCY CONTROL	VARIADOR FRECUENCIA PROGRAMADO	VARIATEUR DE FRÉQUENCE PROGRAMMÉE	-	1	1	0
9	12034837	UNIVERSAL RC FILTER 220V	FILTRO RC UNIVERSAL 220V	FILTRE RC UNIVERSEL 220V	1	1	1	0
10	12141406	DIN LANE 70mm	CARRIL DIN 70mm	GUIDE DIN 70mm	1	1	1	0
11	12032109	FUSE HOUSING LANE 35 V2	PORTAFUSIBLE CARRIL 35 V2	PORTE FUSIBLE 35 V2	2	2	2	0
12	12037012	FUSE CARTRIDGE 2A V2 10x38	CARTUCHO FUSIBLE 2 A V2 10x38	CARTOUCHE DE FUSIBLE 2A V2 10x38	1	1	1	0
13	12116663	FUSE CARTRIDGE 16A gG 10x38	CARTUCHO FUSIBLE 16A gG 10x38	CARTOUCHE DE FUSIBLE 16A gG 10X38	1	1	1	0
14	12135869	CONNECTION BOXES	REGLETA CONEXIÓN	BORNIER	4	4	4	0
15	12149165	BOXES LID 16/25	TAPAS REGLETA 16/25	BANDE DE PROTECTION 16/25	1	1	1	0
16	12124512	MINICONTACTOR GMC-6M NO	MINICONTACTOR GMC-6M NO	MINICONTACTEUR GMC-6M NO	1	1	1	0
17	12149072	WIRE CHANNEL 40x30 (210mm)	CANAL PASAHILOS 40x30 (210mm)	CANAL DE CÂBLE 40x30 (210mm)	4	4	4	0
18	12149072	WIRE CHANNEL 40x30 (540mm)	CANAL PASAHILOS 40x30 (540mm)	CANAL DE CÂBLE 40x30 (540mm)	1	1	1	0
19	12149159	SOURCE OF ELECTRICITY PSM 2015 24V 5W	FUENTE ALIMENTACIÓN PSM 2015 24V 5W	ALIMENTATION ÉLECTRIQUE PSM 2015 24V 5W	1	1	1	0

ANALOGIC ELECTRIC BOX / CUADRO ELÉCTRICO ANALÓGICO / TABLEAU ELECTRIQUE ANALOGIQUE
ELECTRICAL HEATING / CALEFACCIÓN ELÉCTRICA / CHAUFFAGE ELECTRIQUE

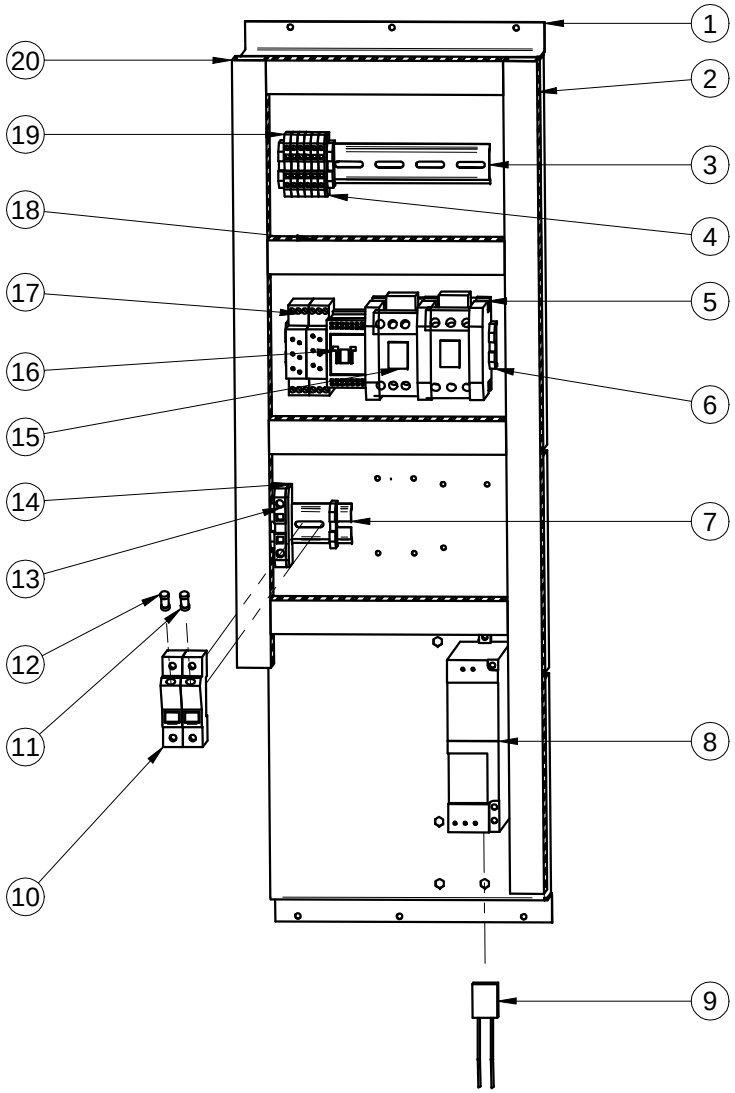

FAGOR

ANALOGIC ELECTRIC BOX - ELECTRICAL HEATING
CUADRO ELÉCTRICO ANALÓGICO - CALEFACCIÓN ELÉCTRICA
TABLEAU ELECTRIQUE ANALOGIQUE - CHAUFFAGE ELECTRIQUE

POS.	REF.	DESCRIPTION	DESCRIPCIÓN	DESCRIPTION	SR-45	SR-60	SR-80	RECOM.
1	12145332	ELECTRIC BOX SUPPORT	SOPORTE CUADRO ELÉCTRICO	SUPPORT DU TABLEAU ÉLECTRIQUE	1	1	1	
2	12149072	WIRE CHANNEL 40x30 (740mm)	CANAL PASAHILOS 40x30 (740mm)	CANAL DE CÂBLE 40x30 (740mm)	1	1	1	
3	12141406	DIN LANE 180mm	CARRIL DIN 180mm	GUIDE DIN 180mm	2	2	2	
4	12037382	BOXES LID 4/6 mm	TAPA REGLETA 4/6 mm	BANDE DE PROTECTION 4/6mm	1	1	1	
5	12037188	AUXILIARY CONTACTOR	CONTACTOR AUXILIAR	CONTACTEUR AUXILIAIRE	2	2	2	X
6	12037188	END STOP	TOPE FINAL	BUTÉE	6	6	6	
7	12141406	DIN LANE 70mm	CARRIL DIN 70mm	GUIDE DIN 70mm	1	1	1	
8	12133024	PROGRAMMED FREQUENCY CONTROL	VARIADOR FRECUENCIA PROGRAMADO	VARIATEUR DE FRÉQUENCE PROGRAMMÉE	1	-	-	X
8	12133018	PROGRAMMED FREQUENCY CONTROL	VARIADOR FRECUENCIA PROGRAMADO	VARIATEUR DE FRÉQUENCE PROGRAMMÉE	-	1	1	X
9	12034837	UNIVERSAL RC FILTER 220V	FILTRO RC UNIVERSAL 220V	FILTER RC UNIVERSAL 220V	3	3	3	X
10	12032109	FUSE HOUSING LANE 35 V2	PORTAFUSIBLE CARRIL 35 V2	PORTE FUSIBLE 35 V2	2	2	2	
11	12037012	FUSE CARTRIDGE 2A V2 10x38	CARTUCHO FUSIBLE 2 A V2 10x38	CARTOUCHE DE FUSIBLE 2A V2 10x38	1	1	1	X
12	12116663	FUSE CARTRIDGE 16A gG 10x38	CARTUCHO FUSIBLE 16A gG 10x38	CARTOUCHE DE FUSIBLE 16A gG 10X38	1	1	1	X
13	12135869	CONNECTION BOXES	REGLETA CONEXIÓN	BORNIER	1	1	1	
14	12149165	BOXES LID 16/25	TAPAS REGLETA 16/25	BANDE DE PROTECTION 16/25	1	1	1	
15	12088631	CONTACTOR LG GMC-40	CONTACTOR LG GMC-40	CONTACTEUR LG GMC-40	2	2	2	X
16	12124512	MINICONTACTOR GMC-6M NO	MINICONTACTOR GMC-6M NO	MINICONTACTEUR GMC-6M NO	1	1	1	X
17	12149171	RELPOL TIMER	TEMPORIZADOR RELPOL	TEMPORISATEUR RELPOL	2	2	2	X
18	12149072	WIRE CHANNEL 40x30 (210mm)	CANAL PASAHILOS 40x30 (210mm)	CANAL DE CÂBLE 40x30 (210mm)	4	4	4	
19	12037165	CONNECTION BOXES	REGLETA CONEXIÓN	BORNIER	6	6	6	
20	12149072	WIRE CHANNEL 40x30 (540mm)	CANAL PASAHILOS 40x30 (540mm)	CANAL DE CÂBLE 40x30 (540mm)	1	1	1	

ANALOGIC ELECTRIC BOX / CUADRO ELÉCTRICO ANALÓGICO / TABLEAU ELECTRIQUE ANALOGIQUE

GAS-TEAM HEATING / CALEFACCIÓN GAS-VAPOR / CHAUFFAGE GAZ-VAPEUR

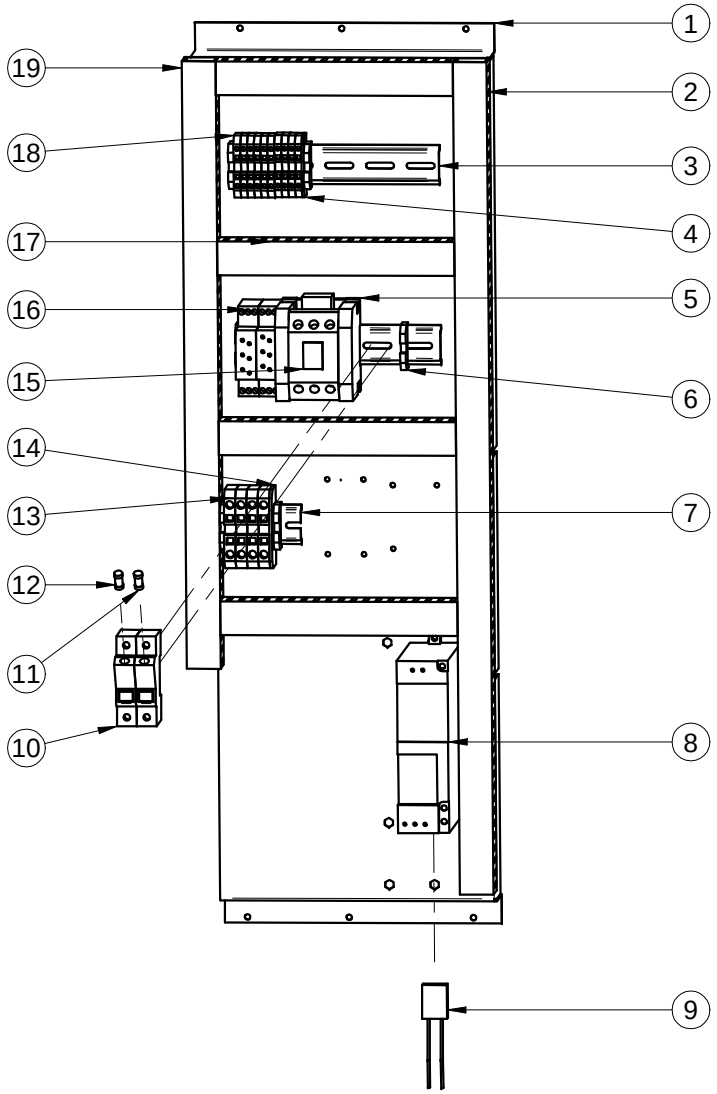

FAGOR

ANALOGIC ELECTRIC BOX - GAS-STEAM HEATING
CUADRO ELÉCTRICO ANALÓGICO - CALEFACCIÓN GAS-VAPOR
TABLEAU ELECTRIQUE ANALOGIQUE - CHAUFFAGE GAZ-VAPEUR

POS.	REF.	DESCRIPTION	DESCRIPCIÓN	DESCRIPTION	SR-45	SR-60	SR-80	RECOM.
1	12145332	ELECTRIC BOX SUPPORT	SOPORTE CUADRO ELÉCTRICO	SUPPORT DU TABLEAU ÉLECTRIQUE	1	1	1	
2	12149072	WIRE CHANNEL 40x30 (740mm)	CANAL PASAHILOS 40x30 (740mm)	CANAL DE CÂBLE 40x30 (740mm)	1	1	1	
3	12141406	DIN LANE 180mm	CARRIL DIN 180mm	GUIDE DIN 180mm	2	2	2	
4	12037382	BOXES LID 4/6 mm	TAPA REGLETA 4/6 mm	BANDE DE PROTECTION 4/6mm	1	1	1	
5	12037188	AUXILIARY CONTACTOR	CONTACTOR AUXILIAR	CONTACTEUR AUXILIAIRE	2	2	2	X
6	12037188	END STOP	TOPE FINAL	BUTÉE	6	6	6	
7	12141406	DIN LANE 70mm	CARRIL DIN 70mm	GUIDE DIN 70mm	1	1	1	
8	12133024	PROGRAMMED FREQUENCY CONTROL	VARIADOR FRECUENCIA PROGRAMADO	VARIATEUR DE FRÉQUENCE PROGRAMMÉE	1	-	-	X
8	12133018	PROGRAMMED FREQUENCY CONTROL	VARIADOR FRECUENCIA PROGRAMADO	VARIATEUR DE FRÉQUENCE PROGRAMMÉE	-	1	1	X
9	12034837	UNIVERSAL RC FILTER 220V	FILTRO RC UNIVERSAL 220V	FILTER RC UNIVERSAL 220V	1	1	1	X
10	12032109	FUSE HOUSING LANE 35 V2	PORTAFUSIBLE CARRIL 35 V2	PORTE FUSIBLE 35 V2	2	2	2	
11	12037012	FUSE CARTRIDGE 2A V2 10x38	CARTUCHO FUSIBLE 2 A V2 10x38	CARTOUCHE DE FUSIBLE 2A V2 10x38	1	1	1	X
12	12116663	FUSE CARTRIDGE 16A gG 10x38	CARTUCHO FUSIBLE 16A gG 10x38	CARTOUCHE DE FUSIBLE 16A gG 10X38	1	1	1	X
13	12135869	CONNECTION BOXES	REGLETA CONEXIÓN	BORNIER	1	1	1	
14	12149165	BOXES LID 16/25	TAPAS REGLETA 16/25	BANDE DE PROTECTION 16/25	1	1	1	
15	12088631	CONTACTOR LG GMC-40	CONTACTOR LG GMC-40	CONTACTEUR LG GMC-40	2	2	2	X
16	12124512	MINICONTACTOR GMC-6M NO	MINICONTACTOR GMC-6M NO	MINICONTACTEUR GMC-6M NO	1	1	1	X
17	12149072	WIRE CHANNEL 40x30 (210mm)	CANAL PASAHILOS 40x30 (210mm)	CANAL DE CÂBLE 40x30 (210mm)	4	4	4	
18	12037165	CONNECTION BOXES 4/6 mm (GAS)	REGLETA CONEXIÓN 4/6 mm (GAS)	BORNIER 4/6 mm (GAZ)	10	10	10	
18	12037165	CONNECTION BOXES 4/6 mm (STEAM)	REGLETA CONEXIÓN 4/6 mm (VAPOR)	BORNIER 4/6 mm (VAPEUR)	9	9	9	
19	12149072	WIRE CHANNEL 40x30 (540mm)	CANAL PASAHILOS 40x30 (540mm)	CANAL DE CÂBLE 40x30 (540mm)	1	1	1	

FAGOR

CI:	Time-adj: 1
	Range : 1m
	Function: Bp

TSR:	Time-adj: 1
	Range : 10s
	Function: R

TSR	Timer rot. sensor/ Temp. dét. rot./ Temporizador sensor rot.
SR	Rotatio sensor/ Détecteur rotative/ Sensor rotativo
V	Micropr. Cool Fan/ Ventilador refrigeración microprocesador.
VF2	Frequency inverter M2/Variateur fréquence/Variador freqüencia M2
TS	Safety thermostat/thermostat sécurité/Termostato seguridad
TM1	Thermic M1/Thermique M1/Termico M1
TEMP	Timer/Temporizateur/Temporizador
T	Transformer/Transformateur/Transformador
SH	Humidity sensor/Sonde humidité/Sonda humedad
RS	Reset/Reset/Reset
PS	Start push-button/Bouton start/Pulsador start
PR	Reset pilot/Voyant reset/Piloto reset
PM	Start up pilot/Voyant start/Piloto marcha
PE	Emergency stop/Arrêt d'urgence/Paro emergencia
PC	Heating pilot/Voyant chauffage/Piloto calefacción
MT	Filter switch/Contact filtre/Micro tapa filtro
MP	Door switch/Contact porte/Micro puerta
M2	Drum motor/Moteur tambour/Motor tambor
M1	Extractor motor/Moteur ventilateur/Motor ventilador
KR1	Resistors contactor/Contacteur résistances/Contactor resistencias
KM1	M1 contactor/M1 ventilateur/Contactor M1
HD	Humidity control/Controle digital humidité/Humidostato digital
F	Fuse/Fusible/Fusible
TV	Steam trap motor/ Moteur control vapeur/ Motor trampilla vapor
D	Depressor/Depressostat/Depresor
CT	Thermostat contactor/Contact inversion/Contacto termostato
CIO	Ionization circuit/Circuit ionisation/Circuito ionización
CI	Inversor contact/Contact inversion/Contacto inversor
IG	Main switch/Commutateur principal/Interruptor general

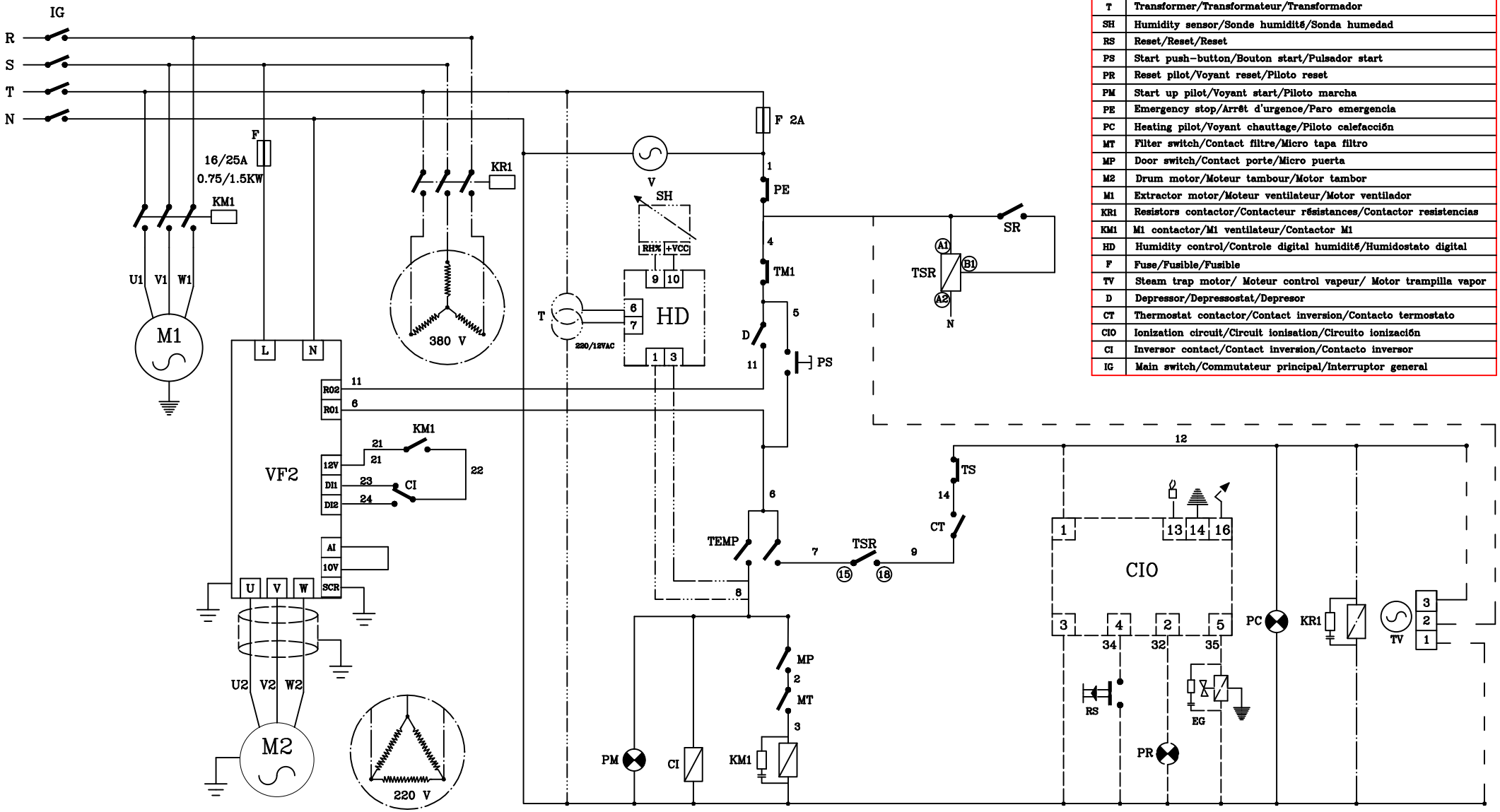

All the version/Toutes les versions/Todos los modelos
Only gas heating/Uniquement chauffage gaz/Sólo modelos calefacción a gas
Only electric heating/Uniquement chauffage électrique/Sólo modelos calefacción eléctrica
Only steam heating/Uniquement chauffage vapeur/Sólo modelos calefacción a vapor
Only with control humidity/Uniquement avec contrôle humidité/Sólo modelos con humidostato
Only steam heating and cooldown/Uniquement chauffage vapeur et Cooldown/Sólo modelos con calefacción a vapor con Cooldown

Date/Date/Fecha	Version/Version/ Versión	Code/Code/Código
09/09/15	3	S279

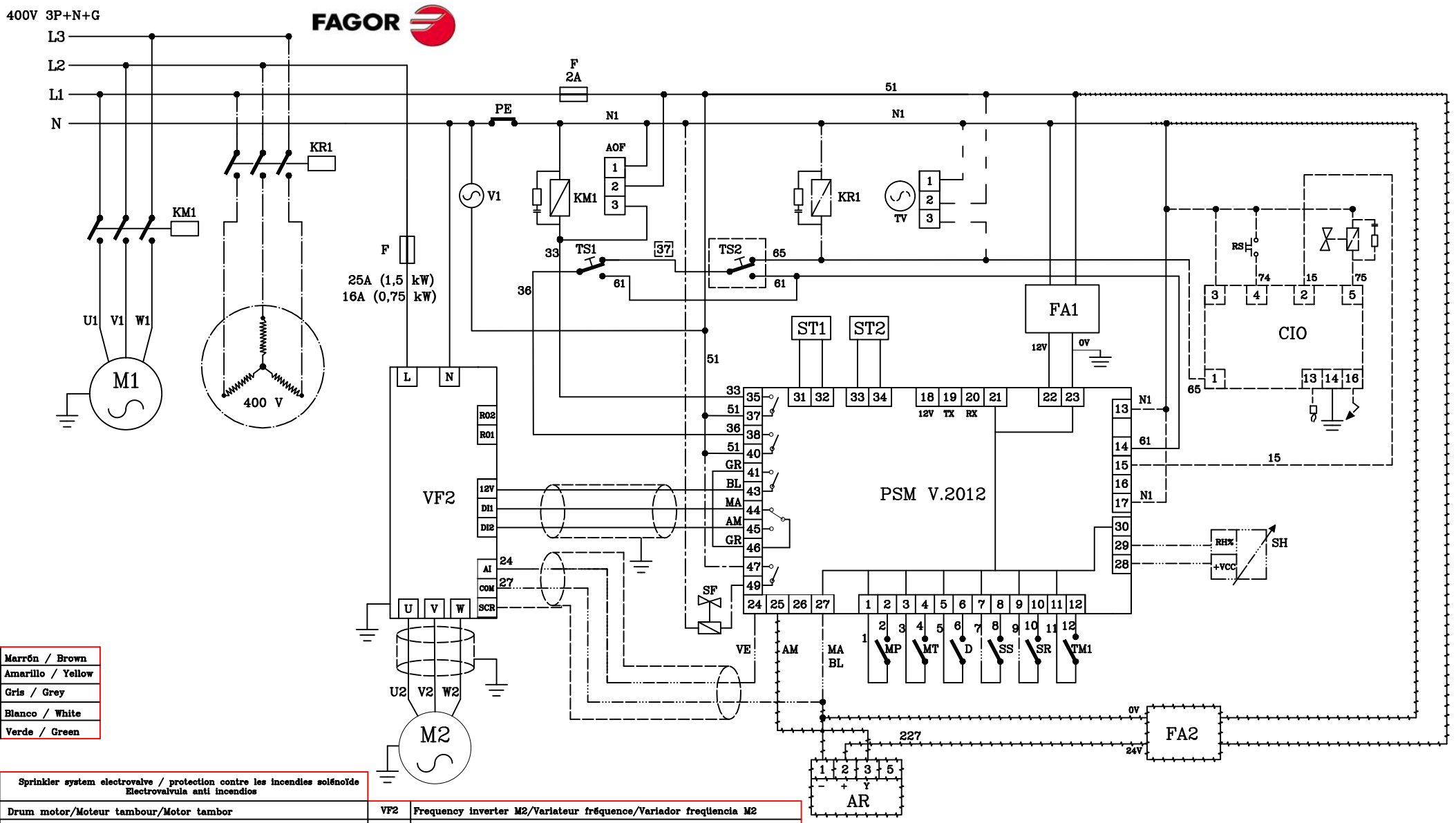

MA	Marrón / Brown
AM	Amarillo / Yellow
GR	Gris / Grey
BL	Blanco / White
VE	Verde / Green

SF	Sprinkler system electrovalve / protection contre les incendies solénoïde Electrovalvula anti incendios		
M2	Drum motor/Moteur tambour/Motor tambor	VF2	Frequency inverter M2/Variateur fréquence/Variador freqüencia M2
M1	Extractor motor/Moteur ventilateur/Motor ventilador	TS1	Safety thermostat/thermostat sécurité/Termostato seguridad
KR1	Resistors contactor/Contacteur résistances/Contactor resistencias	TS2	Aux. gas safety therm./thermostat séc. gaz aux./Termostato seg. aux. gas
KM1	M1 contactor/Contacteur M1/Contactor M1	TM1	Thermic M1/Thermique M1/Termico M1
AR	Rotary actuator/Actionneur rotatif/Actuador rotativo	ST1	Drum temp. sensor /Sonde temp. tambour /Sonda temp. tambor
F	Fuse/Fusible/Fusible	ST2	Upper temp. sensor /Sonde temp. Sup /Sonda temp. Superior
TV	Steam damper/trappe vapeur/Trampilla vapor	SH	Humidity sensor/Sonde humidité/Sonda humedad
D	Depressor/Depressostat/Depresor	RS	Reset/Reset/Reset
CIO	Ionization circuit/Circuit ionisation/Circuito ionización	PE	Emergency stop/Arrêt d'urgence/Paro emergencia
SR	Rotation sensor/Détecteur rotative/Sensor rotativo	MT	Filter switch/Contact filtre/Micro tapa filtro
FA1	12V DC Source/Font de 12V DC/Fuente de 12V DC	MP	Door switch/Contact porte/Micro puerta
FA2	24V DC Source/Font de 24V DC/Fuente de 24V DC	V1	Microprocessor fan/Ventilateur du micropro./Ventilador Micropro.
PSM	Microprocessor/Microprocesseur/Microprocesador	AOF *	Air outlet flap / Sortie d'air trappe / Trampilla de salida de aire

All the version/Toutes les versions/Todos los modelos
Only gas heating/Uniquement chauffage gaz/Sólo calefacción a gas
Only electric heating/Uniquement chauffage électrique/Sólo calefacción eléctrica
Only steam heating/Uniquement chauffage vapeur/Sólo calefacción a vapor
Only with control humidity/Uniquement avec contrôle humidité/Sólo con humidostato
Only with recirculating air/Uniquement recirculation d'air/Solo recirculación de aire
Only with sprinkler system/ Solo con sistema anti incendios

Date/Date/Fecha	Version/Version/ Versión	Code/Code/Código
16/12/14	1	S298

* Optional with clean room / En option avec clean room / Opcional con clean room