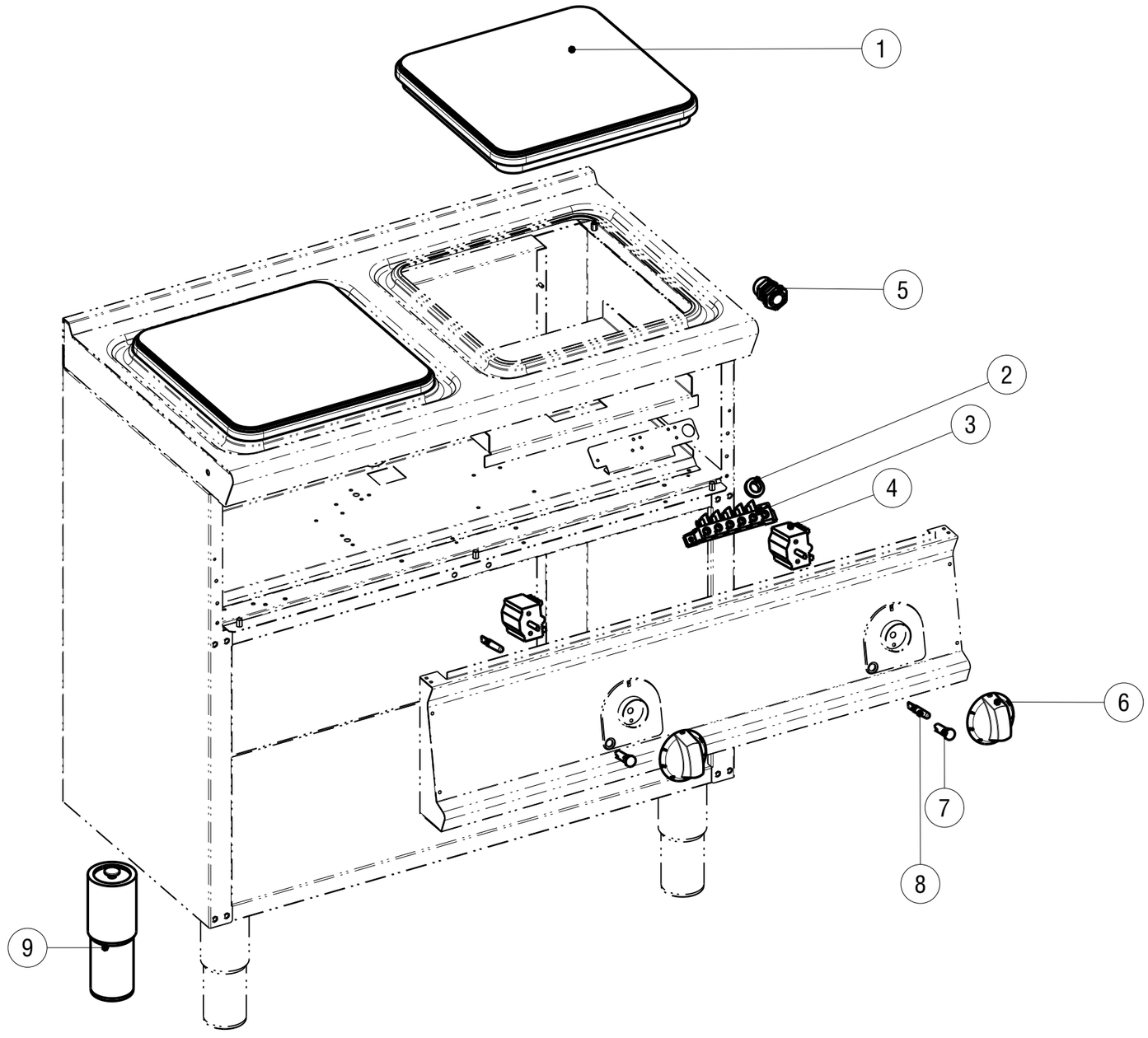

Data stampa | Print date	Foglio | Sheet	Formato | Format	Scala | Scale	Modelli | Models	Codice | Code
07.01.16	1/1	A3	0.150	PCM_E_	5415.879.00

Artic./Item	Descrizione/Description	Modello/Model
716111	**PIANO COTTURA ELETTRICO 1 PIASTRA QUADRASU VANO APERTO** **ELECTRIC BOILING TOP SQUARE**	**PCM4FE7**

Cons./Recom.	Pos./Posit.	Ricambio/Replacement			Prezzo/Price List
	01	RC01110000	PIASTRA ELETTRICA SQUARE 2600W 230V	SQUARE HOT PLATE	391,58
	02	RC00018000	PASSACAVO OVA 304	CABLE GLAND OVA 304	3,97
	03	RC00194000	MORSETTIERA FV 122 B	CONNECTING BLOCK	9,16
	04	RC01482000	COMMUTATORE	SWITCH	55,94
	05	RC01055000	PRESSACAVO PG21 CON DADO	CABLE GLAND WITH NUT	9,16
	06	RC02029000	MANOPOLA PCE NERA	BLACK KNOB	9,76
	07	RC01783000	PORTALAMPADA TRASPARENTE D10	TRANSPARENT LAMP HOLDER D10	5,30
	08	RC01782000	LAMPADA SEGN.NEON FASTON VERDE 230V	GREEN NEON LAMP 230V	6,09
	09	RC01602000	PIEDE 1"3/4 H250	FOOT	18,98

L'azienda si riserva il diritto di apportare ulteriori aggiornamenti senza preavviso. / The data may be updated without prior warning