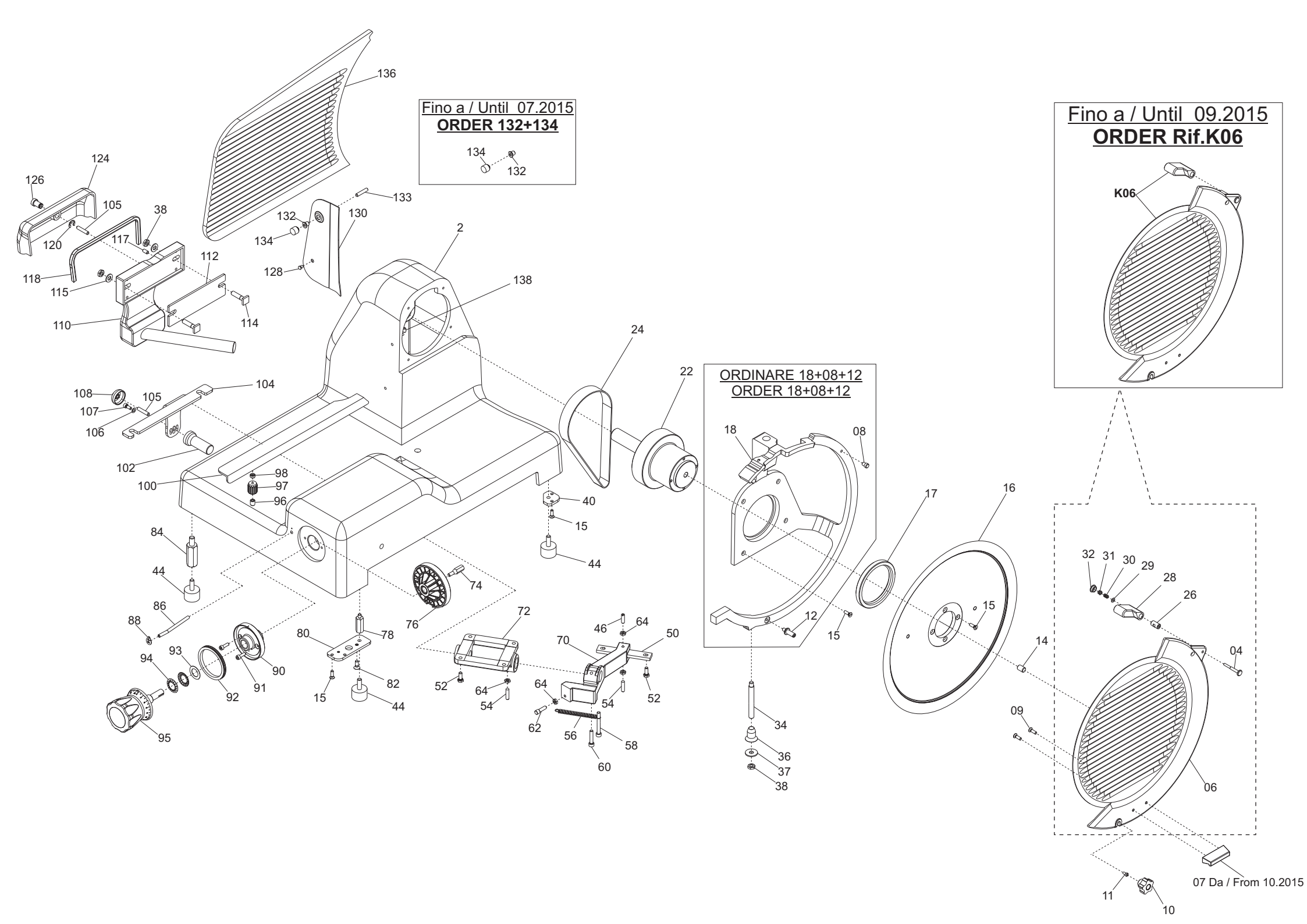
Fino a / Until 07.2015
ORDER 132+134
Fino a / Until 09.2015
ORDER Rif.K06
K06
ORDINARE 18+08+12
ORDER 18+08+12
07 Da / From 10.2015

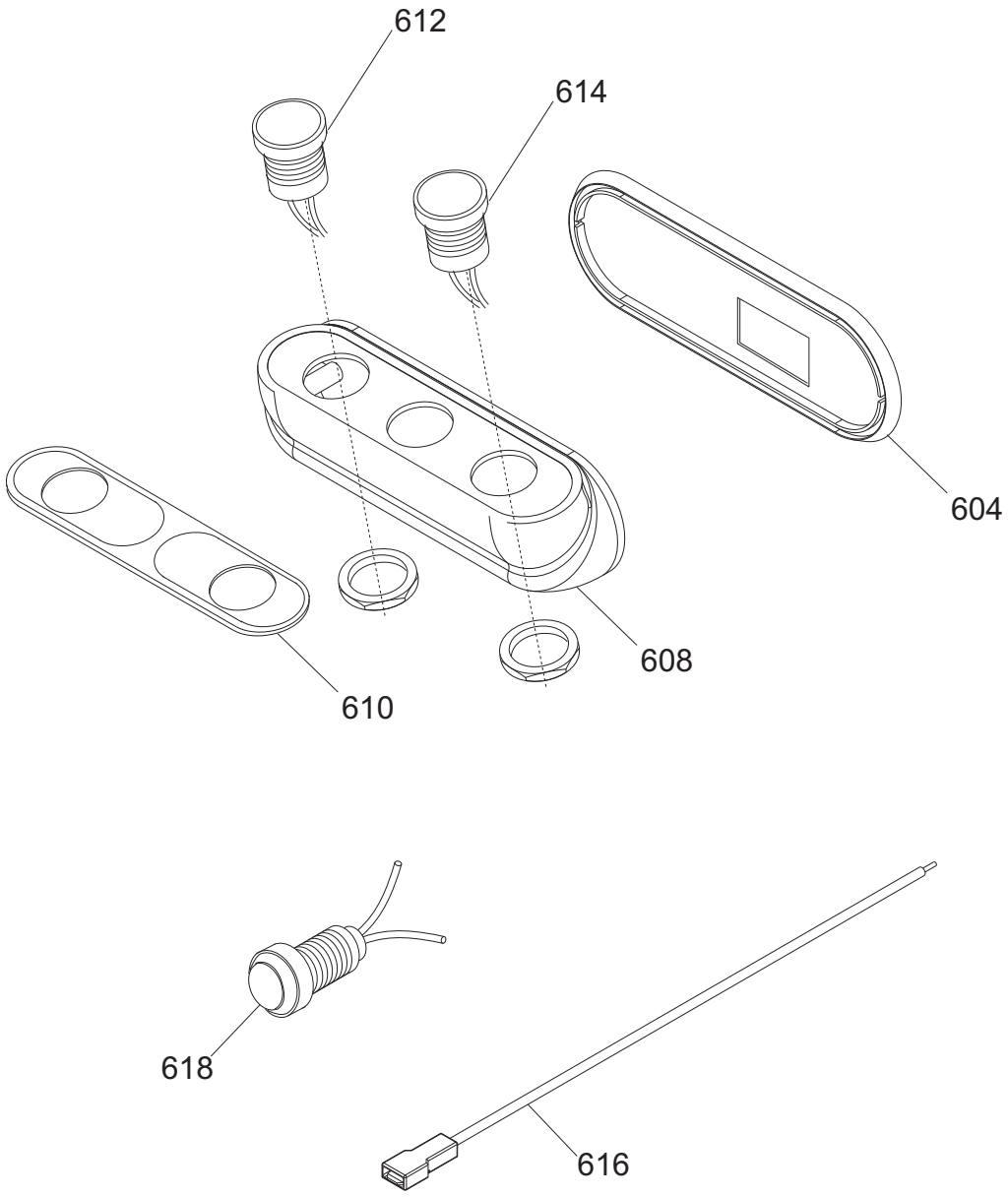
612
614
604
608
610
618
616

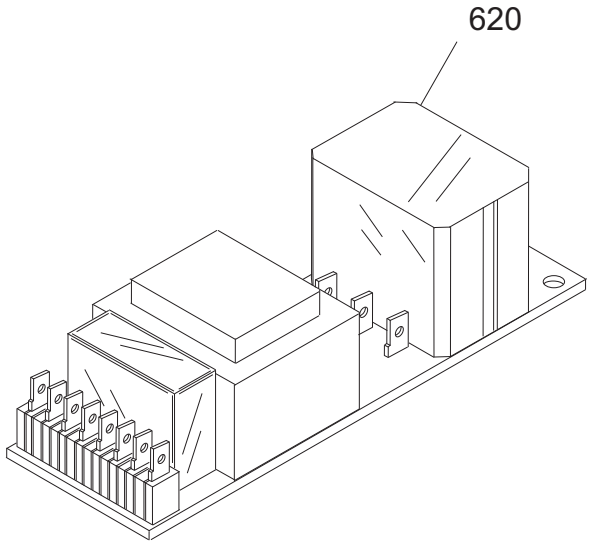
620

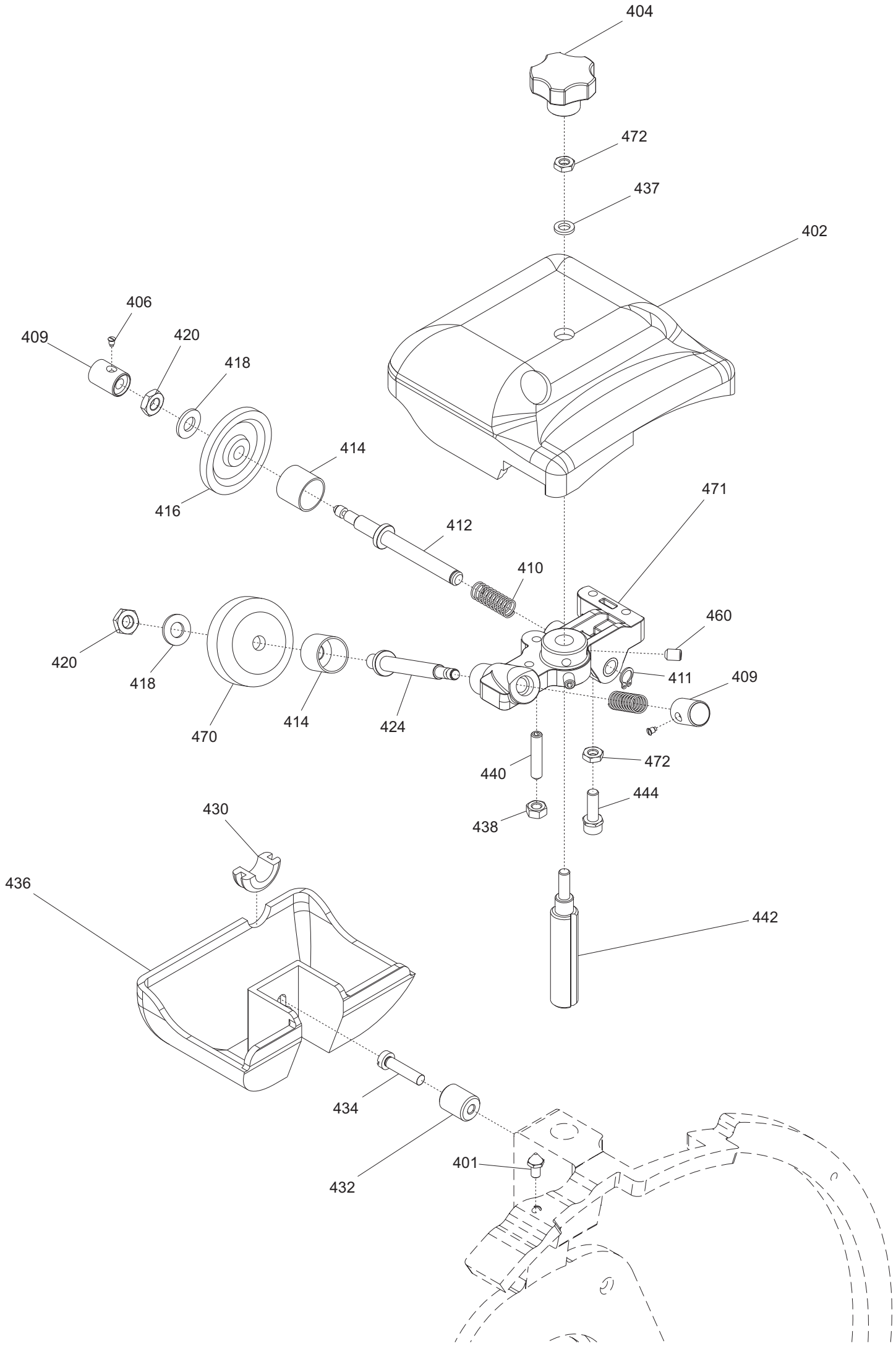
404
472
437
402
406
409
420
418
414
416
412
410
471
460
411
409
420
418
470
414
424
440
472
444
438
430
436
442
434
432
401

Ver. 1-PHASE 230/50/1

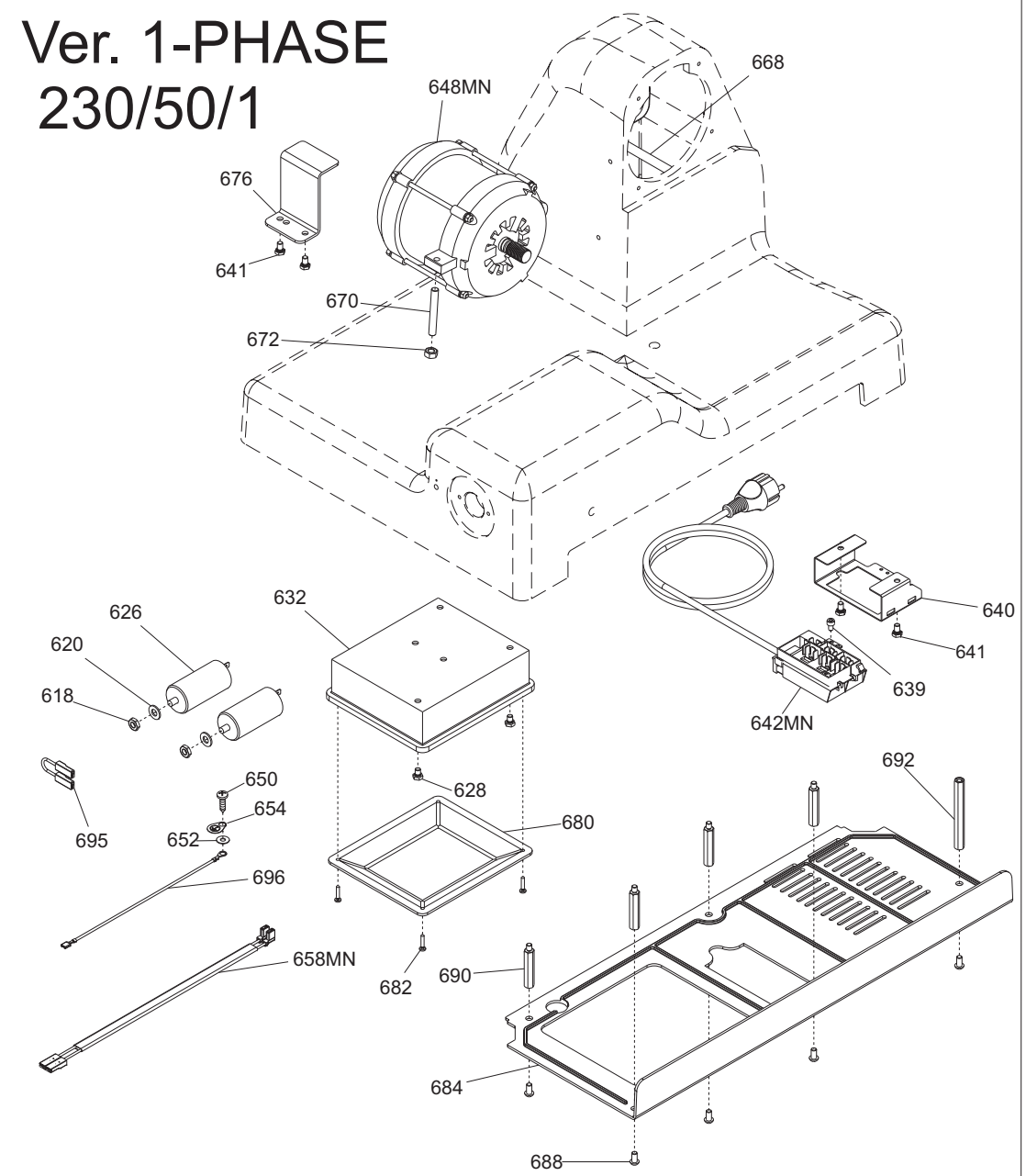

Ver. 220/60

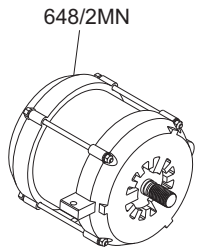

Ver. 3-PHASE 400/50/3

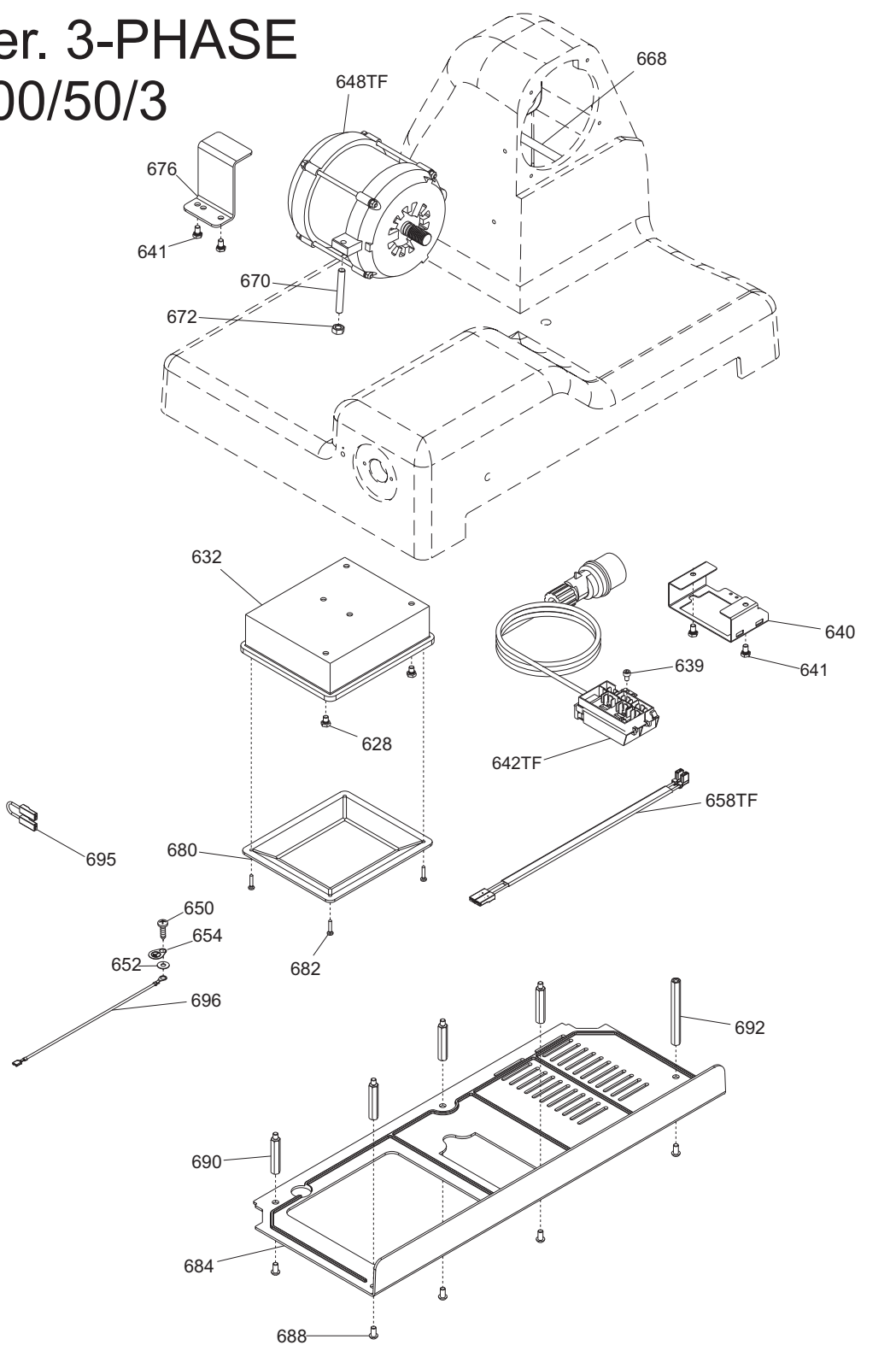

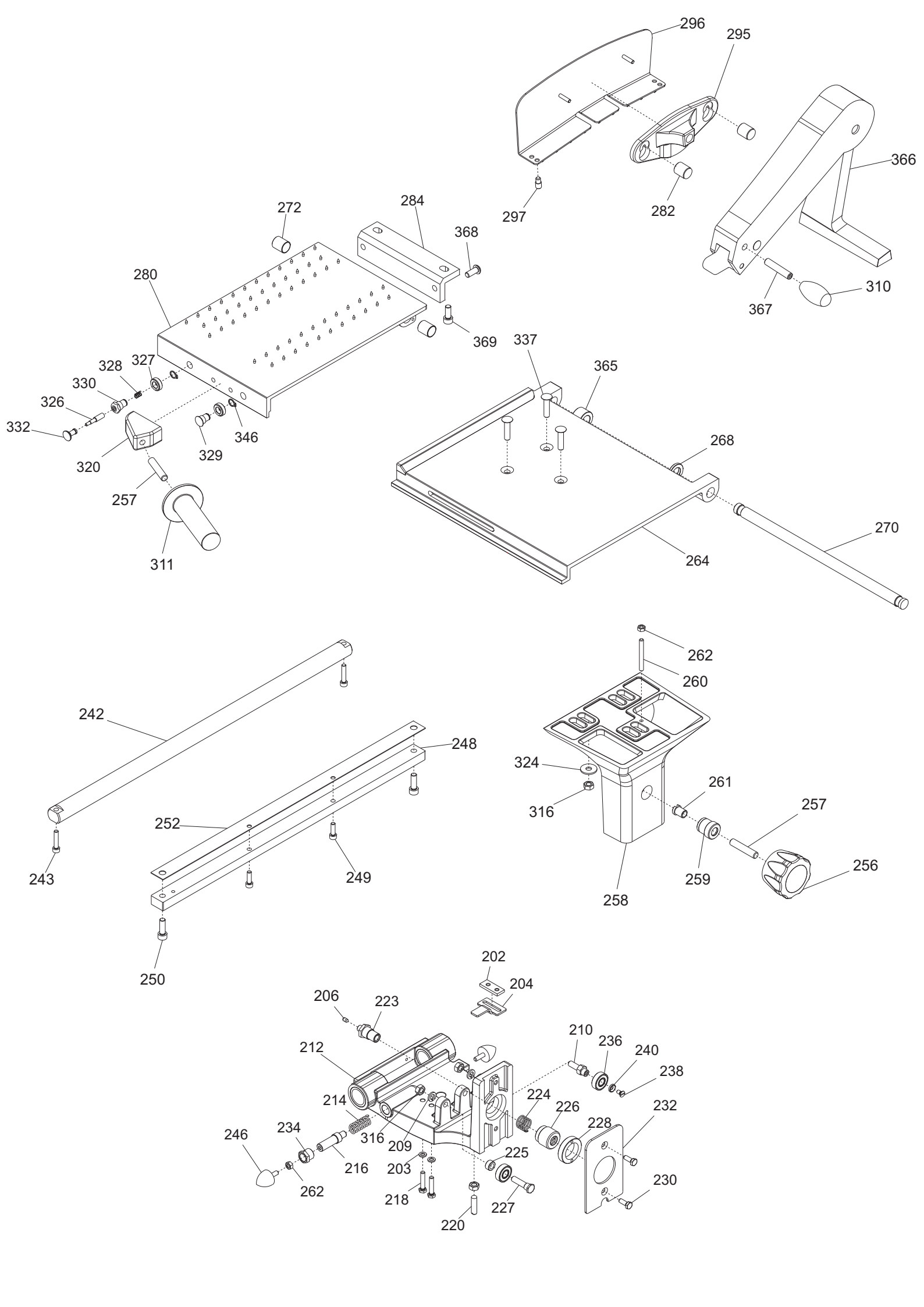
296
295
366
297
282
310
367
272
284
368
280
369
337
365
328
327
330
326
332
346
329
320
268
257
311
264
270
242
248
252
243
249
250
262
260
324
261
316
257
259
256
258
202
204
206
223
210
212
236
240
238
214
224
226
232
234
316
209
228
246
216
225
203
230
262
218
227
220

Pulsantiera LEONARDO 350 EVO BS CE TAV. UNICA

Riferime	Nome prodotto	Codice
-	CORPO PUL.OPERA MONTATA NO GUAR	19702034
604	GUARNIZIONE PULSANT.NEUTRA TONDA	19563034
608	SCATOLA PULSANTI OPERA	19563123
610	MASCHERINA X PULSANTIERA OP/NEUT.IT	19420164
612	PULSANTE NERO NO	19410140
614	PULSANTE BIANCO NO	19410142
616	CAVETTO PROLUNGA LAMPADA SPIA	19410750
618	SPIA UNIFICATA 220-380 VOLT	19410406
620TF	SCHEDA POT.LED SID 230/400	19411000.12
620MN	SCHEDA POT.LED SID 110-230 OM.UL CB	19411102
K06	KIT PARAL.350+MANOPOLA EVO LNR-GLL	19801635
4	PERNO MANOPOLA BLOCCO PARAL.LNR-GLL	19532100
6	PARALAMA 350 LNR-GLL EVO C.B. OSS.	19510274.14
7	MANOPOLA PRESA PARALAMA GDO EVO	19522670
9	VITE TSP- DIN 963 M 5X10	IX2963005010
10	MANOPOLA RISCONTR.PARAL.LNR-GLL-PLD	19560704
12	PERNO MANOPOLA PARALAMA M6 EVO	19532103.15
14	PIOLINO ANTIFLEX. PARALAMA LNR-GLL	19560702
15	VITE TSP- DIN 963 M 5X16	IX2963005016
17	ANELLO TENUTA 80X100X10 SC NBR	195621366
22	PULEG.PIAT.MONT.LNR Y14	19700354.14
26	BOCCOLA FISS.PERNO PARALAMA EVO	19532104
28	MANOPOLA BLOCCO PARALAMA LNR-GLL	19560706
29	RONDELLA PIANA DIN 125 D 4	IX2125004
30	MOLLA BLOCCO PARALAMA LNR-GLL EVO	19390250
31	DADO AUTOBLOCC. ES DIN 982 M 4 ALTO	IX2982004
32	TAPPO MANOP.BLOCCO PARALAMA LNR-GLL	19560703
36	GHIERA SUPP ANELLO LNR 300-385	19534066
37	RONDELLA F.LARGA DIN 9021 D 8X24	IX29021008024
38	DADO ES. DIN 439 M 8 BASSO	IX2439008
40	PIASTRINA PIEDINI LNR 350 DAL 05	19540656.05
44	PARAC.PIEDINO D.30X20-M8X23	19560156
46	PRIGIONIERO MOVIMENTO M6X30 LNR	19563156
50	PIASTRINA MOV. LNR-GLL DAL 07	19540654.07
52	VITE TE DIN 933 M 6X16 T.F.	IX2933006016
54	PRIGIONIERO 6 X 25 OTTONE	19337002
56	MOLLA MOVIMENTO LNR 350-385	19390756
58	VITE TCEI DIN 912 M 6X50	IX2912006050
60	VITE TCEI DIN 912 M 6X30	IX2912006030
62	RULLINO MOVIM. CAMMA P.VAR. LNR-GLL	19336076
64	DADO ES. DIN 439 M 6 BASSO	IX2439006
70	MOVIMENTO VELA LNR 350 LAVORATO	19500154
72	SUP.BOCC.350 LNR LAV	19020856
74	DADO CAMMA CONICA 25 PASSO VAR.	19533854
76	CAMMA CONICA 25 PASSO VARIAB. LNR	19563556
82	VITE TSPEI DIN 7991 M 6X16	IX27991006016
86	TUBETTO OLIATORE 350-370	19553009

88	TARGHETTA OIL.S.	19420175
90	FLANGIA MANOPOLA GRAD. LEO-GLL OSS.	19521480
91	VITE TCEI DIN 912 M 5X16	IX2912005016
92	ANELLO PARAPOLVERE LNR-GLL	19562160
93	ANELLO PTFE 28X17X0.5 LNR	19563280
94	MOLLA TAZZA FESSURATA 29X17X0,35	19342254
95	MANOP.NUMER.LEO-GLL Y12 GH.25 GD GR	19564037
97	MANOPOLA PARAGRASSO LNR Y11	19335055.11
102	PERNO SUPP. PARAGR LNR Y13	19531355.13
105	VITE SENZA TESTA DIN 913 M 6X30 CE	IX2913006030
106	RONDELLA GROWER UNI 1751 D 5	IX21751005
107	VITE TCEI DIN 912 M 5X12	IX2912005012
108	CUPOLA SUPP PARAGR. LNR Y13	19335054.13
110	SUP.VELA LNR 350 + PERNO OSSIDATO	19510754AS
112	PIASTRINA ZINC.REG. VELA LNR 350	19540646
114	VITE BLOCC.VELA TQ 8 X 38 AF 350	19335007
115	RONDELLA PIANA DIN 125 D 8	IX2125008
117	VITE SENZA TESTA DIN 913 M 6X12 CE	IX2913006012
118	GUARN. COPER.SUP.VELA LNR 350	19563054
120	ANELLO RADIALE DIN 6799 M8	IX26799008
124	COP.SUP.VELA 370-385 LNR OSSIDATO	19512255
126	MANOP.IX.COPERC.SUPP.VELA LNR	19335021
128	PRIGIONIERO PARAF.LNR MNZ 250/385	19336052
130	PARAFETTA LNR EVO C.B. 350	19531054CB
132	FERMO MANOPOLINA PARAFETTA EVO	19532128
133	VITE SENZA TESTA DIN 913 M 5X12 CE	IX2913005012
134	MANOPOLINA PARAFETTA EVO	19532125
138	VITE SENZA TESTA DIN 916 M 6X8 NE	NE0916006008
202	PIAST. SGANCIO FILET.AFF.CE	19533200
203	RONDELLA PIANA DIN 125 D 6	IX2125006
204	PIAST. SGANCIO CARR. LNR-GLL Y13	19533254.13
206	PUNTALE SGANCIO 300-385 CE	19565001
209	RONDELLA GROWER UNI 1751 D 8	IX21751008
210	PERNO ECCEN CUSCINETTO LNR 350	19540808
212	CARRELLO GLL/LNR BOC.GHISA LAV.PFUS	19500556
214	MOLLA PARACOLPO LNR 350-385	19390754
216	PISTONCINO PARAC. LNR 350	19531356
218	VITE TE DIN 933 M 6X30 T.F.	IX2933006030
220	PRIGIONIERO M8 OTTONE CARR.LNR 350	19337054
223	ESAGONO PER SGANCIO LNR 350-385	19534038
224	MOLLA PER SGANCIO 300-370 CE	19390601
225	RONDELLA DIST CUSC LNR 350-385	19346056
226	BUSSOLA FIL.X SGANC 350-385 LNR	19534026
227	PERNO CUSCINETTO LNR 350-385	19540807
228	GHIERA FILET.ESTER. 300-330 CE	19534030
230	VITE TE DIN 933 M 6X16 T.F.	IX2933006016
232	PIASTRINA CARRELLO 350-370 CE	19533009
234	BUSSOLA PARACOLPO 350-385 LNR	19538054
236	CUSCINETTO CARR. 6000 2RS R11	19320154
238	VITE TSP- DIN 963 M 5X10	IX2963005010

240	RONDELLA X PERNO CUSC. LNR 350	19346054
242	BARRA TONDA CARR. LNR 350-385 Y12	19530654.12
243	VITE TCEI DIN 912 M 6X30	IX2912006030
246	PARAC.CARRELLO D.25X25-M6X17 PARAB.	19560154
249	VITE TCEI DIN 912 M 6X20	IX2912006020
250	VITE TCEI DIN 912 M 8X25	IX2912008025
256	MAN. BLOCCA GAMBO M10 GRIGIA	19564022
257	PRIGIONIERO M10 X GAMBO X CE	19336038
260	VITE SENZA TESTA DIN 913 M 6X50 CE	IX2913006050
261	BUSS.FRES FERMA MAN.300-370 CE	19534016
262	DADO ES. DIN 934 M 6	IX2934006
268	ANELLO PARACOLPO X PIATTO BS2	19563254
270	ASTINA PIATTO BS2 LNR 350-385	19530455
272	BOCCOLE AUTOLUBR.16.18.20	19324107
282	MANOPOLA X STAFFA LNR BS2 350-385	19335256
284	BLOCCH.ATTACCO BS Y.06	19526054.06
295	FLANGIA 300-385 STAF.BS1 OSS	19511845.14
296	STAFFA+PUNT.LNR BS1 BIZ.	19700146BZ
297	PARAC.P.MERCE BRACCIO SPE D8,5XHT10	19563207
306	MANOPOLA P.MERCE MRR BULTH	19522545
310	MAN.OVAL P.MERCE C/BUSS.M10 GRIGIA	19564032
311	MAN. A VOLANO PRESSAM GRIGIA	19564021
316	DADO ES. DIN 934 M 8	IX2934008
320	BLOCCH.IMPUG.LNR+VAS DAL 04	19525052
324	RONDELLA F.LARGA DIN 9021 D 8X24	IX29021008024
326	PISTONCINO X BUSSOLA DAL 2004 BS2	19533666.04
327	ROTELLINA X PIATTO BS2 LNR EVO	19563655
328	MOLLA X SGANCIO SCORRE.BS2 DAL 2004	19390454.04
329	PERNO ROTELL.PIATTO BS2 LNR 350-385	19540820
330	BUSSOLA SGANCIO SCORR.BS2 DAL 04	19538056.04
332	POMELLO PARALAMA _ LAV	19021110
346	ANELLI D ARRESTO DIN 471 D 10E	IX2471010
365	DISTANZIALE PARACOLPO LEO STD	19563255
366	BRACCIO MONTATO SPECIAL.SV 350	19700116
367	VITE SENZA TESTA DIN 913 M 10X35 CE	IX2913010035
368	VITE TBEI ISO 7380 M 8X20	IX27380008020
369	VITE TCEI DIN 912 M 8X20	IX2912008020
-	AFFILAT.INC. LNR 300-385	19800020
401	VITE RISCONT.CONICA ANELLO DAL 09	19336055.09
402	CAPPOTT. 300-385 LNR CE OSSIDATA	19511252C
404	MANOPOLA TIR.PAR.M6 5L MRR GRIGIA	19564029
406	VITE BLOC.PULSANTE AFF.250-370	19335025
409	PULSANTE AFFILATOIO 330:370	19550208
410	MOLLA PERNO AFF.+SBAV. 300:385	19390309
411	ANELLI ARRESTO DIN 471 D 08E	IX2471008
412	PERNO SBAVATURA 330:370	19540709
414	BICCHIERINO AFF. LNR	19540718
416	MOLA SB.350 D.50 H.8 F.8	19300209
418	RONDELLA PIANA DIN 125 D 8	IX2125008
420	DADO ES. DIN 439 M 8 BASSO	IX2439008

424	PERNO AFFILATURA 330:370	19540708
430	GOMMINO ANTIVIBRANTE CAPP. LNR	19560152
432	MANOP.IX.VASCHETTA AFF. Y11 LNR	19335023.11
434	VITE TC- DIN 84 M 6X25	IX284006025
436	VASC.AFF.300-385 LNR OSSIDATA	19511253C
437	RONDELLA PIANA DIN 125 D 6	IX2125006
438	DADO ES. DIN 934 M 6	IX2934006
440	VITE SENZA TESTA DIN 914 M 6X30CE	IX2914006030
442	PERNO COL.AFFILATOIO FRESATO LNR	19540452.09
444	CAPPUCCIO RISCONT.AFFIL. DAL 09	19336056.09
460	VITE SENZA TESTA DIN 916 M 6X8 NE	NE0916006008
470	MOLA AF.330-385 D.48 H.15 F.8 Y10	19300108C.10
471	CORPO AF.LNR PRESSOF. LAV	19021352.11
472	DADO ES. DIN 439 M 6 BASSO	IX2439006
618	DADO ES. DIN 439 M 8 BASSO	IX2439008
620	RONDELLA PIANA DIN 125 D 8	IX2125008
626	CONDENSATORE SG300 10UF CODOLO M8	19410307
628	VITE TE DIN 933 M 6X08 T.F.	IX2933006008
632	SCATOLA RELAIS DAL 09	19563127.09
639	VITE TCEI DIN 912 M 5X8	IX2912005008
640	PIASTRINA AD U P.CAVO LNR GLL "07"	19541742.07
641	VITE TE DIN 933 M 6X10 T.F.	IX2933006010
642MN	CAVO ALIM.COMP. MN + MOR BOX AD 030	19410541.07
642TF	CAVO ALIM.COMP. TF + MOR BOX AD 030	19410542.07
648MN	MOT.350-370 MN C.PIATTA 230-50	19400109
648TF	MOTORE 350 TF C.PIATTA 380-50	19400409
650	VITE AUTOF.TCB+ DIN 7981 D 3,5X9,5	IX279813,5009,5
652	RONDELLA DENTEL. DIN 6798-A D 4E	IX26798A004
654	TARGHETTA MASSA TERRA	19420177
658MN	CAVET.ALIM PULS-PA 205 AFF MN	19410718
658TF	CAVET.ALIM PULS-PA 205 AFF TF	19410719
668	PERNO MOTORE LNR 350-385 SV	19540554
670	VITE SENZA TESTA DIN 913 M 8X60 CE	IX2913008060
672	DADO ES. DIN 934 M 8	IX2934008
676	STAFFA TIR. MOTORE LNR 350-385	19540354
680	COPERCHIO SCATOLA DAL 09	19563148.09
682	VITE AUTOF.TCB+ DIN 7981 D 3,5X19	IX279813,5019
684	COPERTURA INFERIORE LNR 350-385	19563154
688	VITE TBEI ISO 7380 M 6X12	IX27380006012
690	PERNO ESAG.SUP. COPER. LNR	19540752
692	PERNO ESAG.MOT. COPER. LNR DAL 07	19540754.07
695	CAVETTO X PONTE SCHEDA POT SID.UL	19410742
696	CAVETTO MASSA TERRA 300-385 UL	19410739