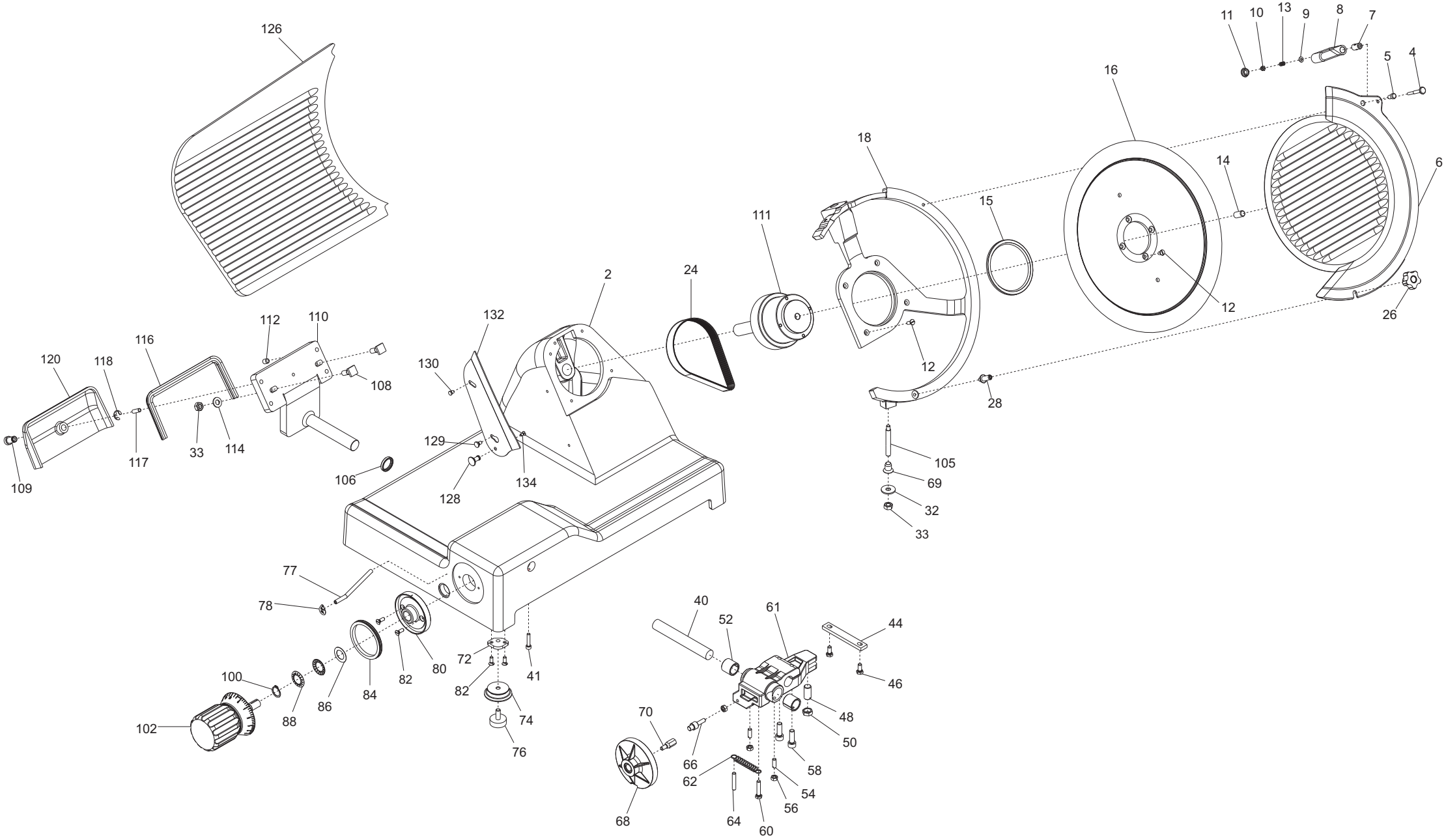
126
11
10
13
9
8
7
5
4
16
18
14
6
15
111
2
24
12
26
112
110
132
116
120
118
130
108
12
28
129
33
114
117
109
106
128
134
105
69
32
33
77
78
40
61
52
44
72
80
82
41
46
100
82
86
84
88
74
48
102
76
70
50
66
58
62
54
56
68
64
60

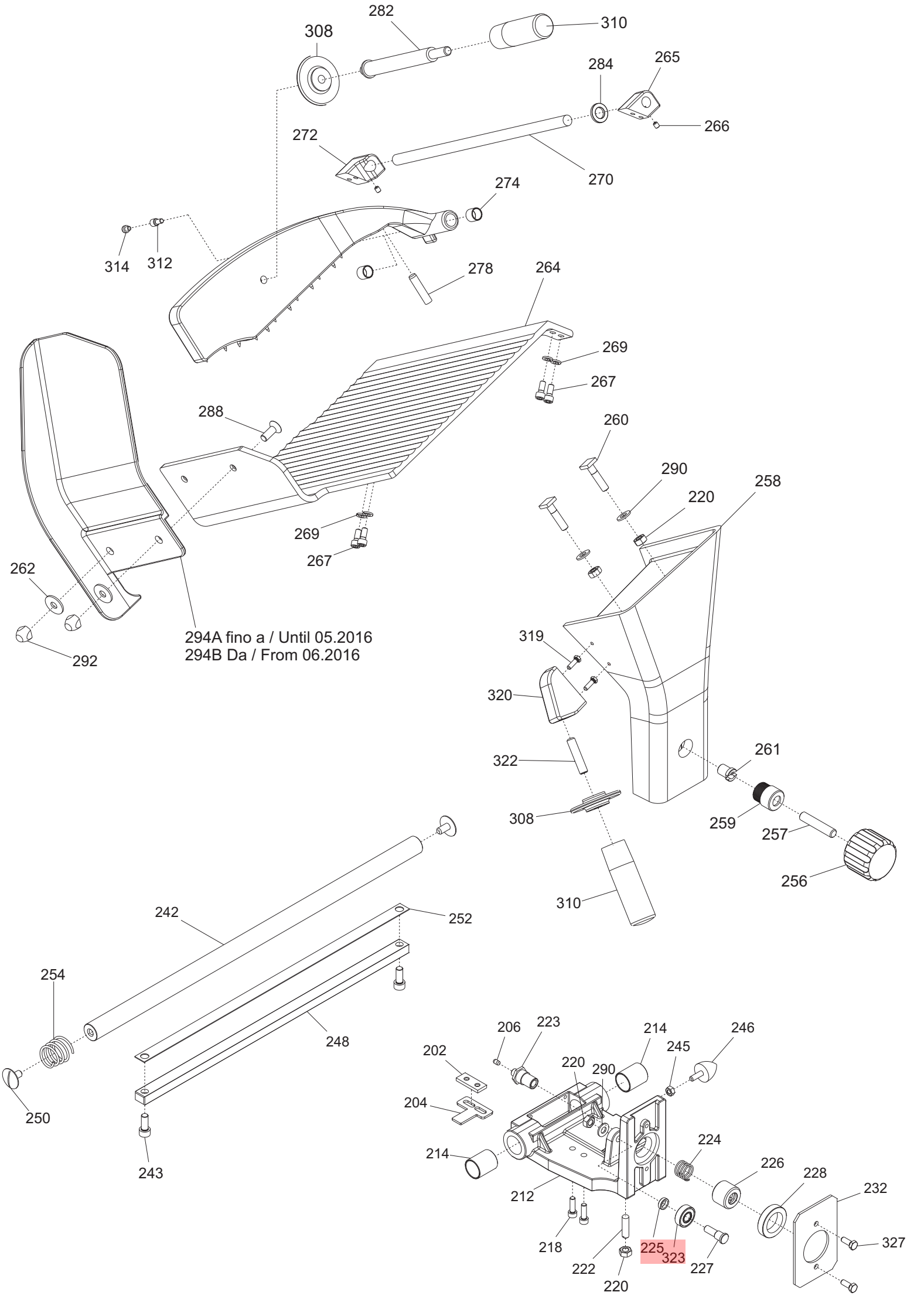
282
308
310
284
265
266
272
270
274
314
312
278
264
269
267
288
260
290
220
258
269
267
262
292
294A fino a / Until 05.2016
294B Da / From 06.2016
319
320
322
261
308
259
257
256
310
242
252
254
248
250
243
206
223
214
246
202
220
290
245
204
214
224
226
228
232
212
218
222
220
225
323
227
327

Ver. 1-PHASE
230/50/1

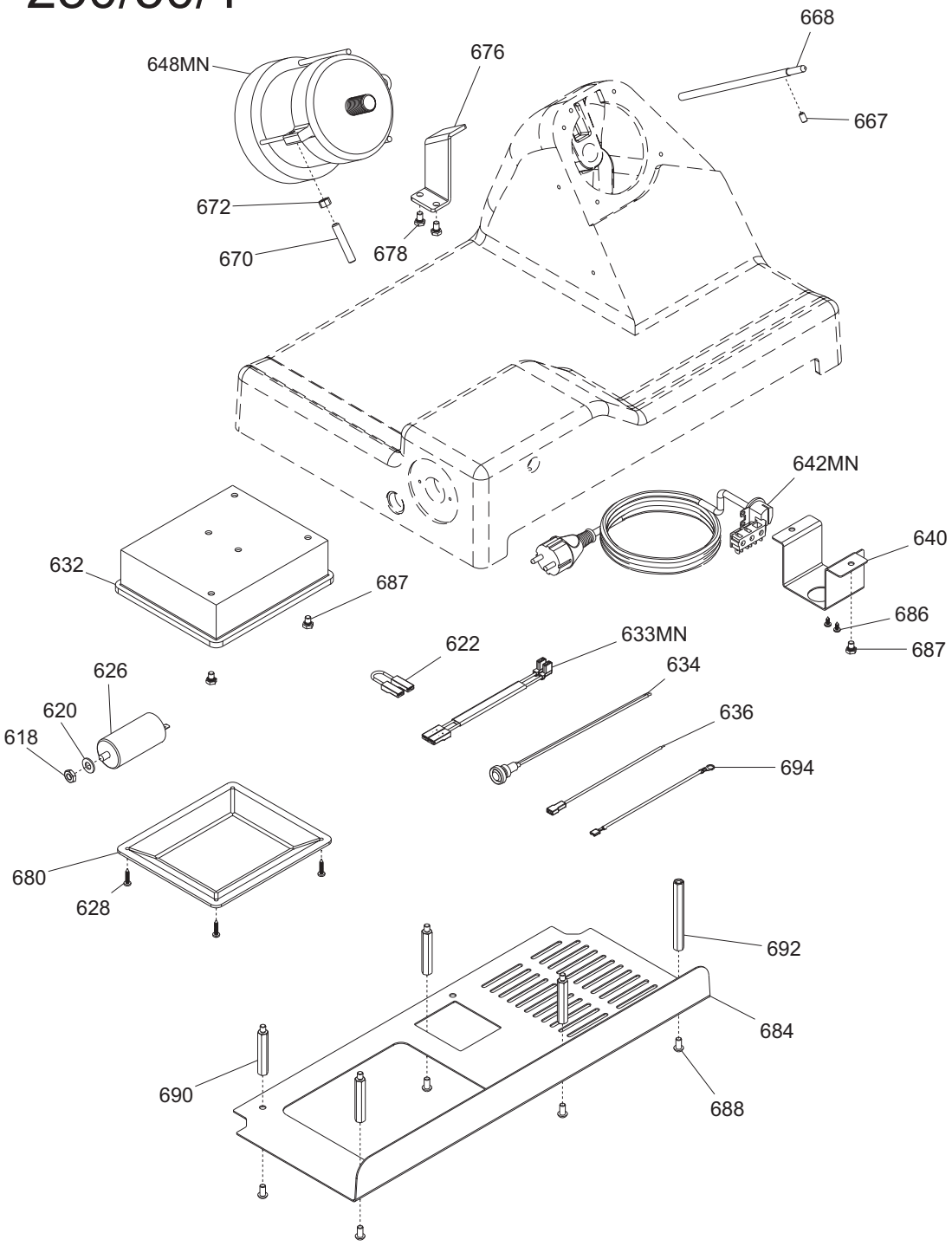

Ver. 3-PHASE
400/50/3

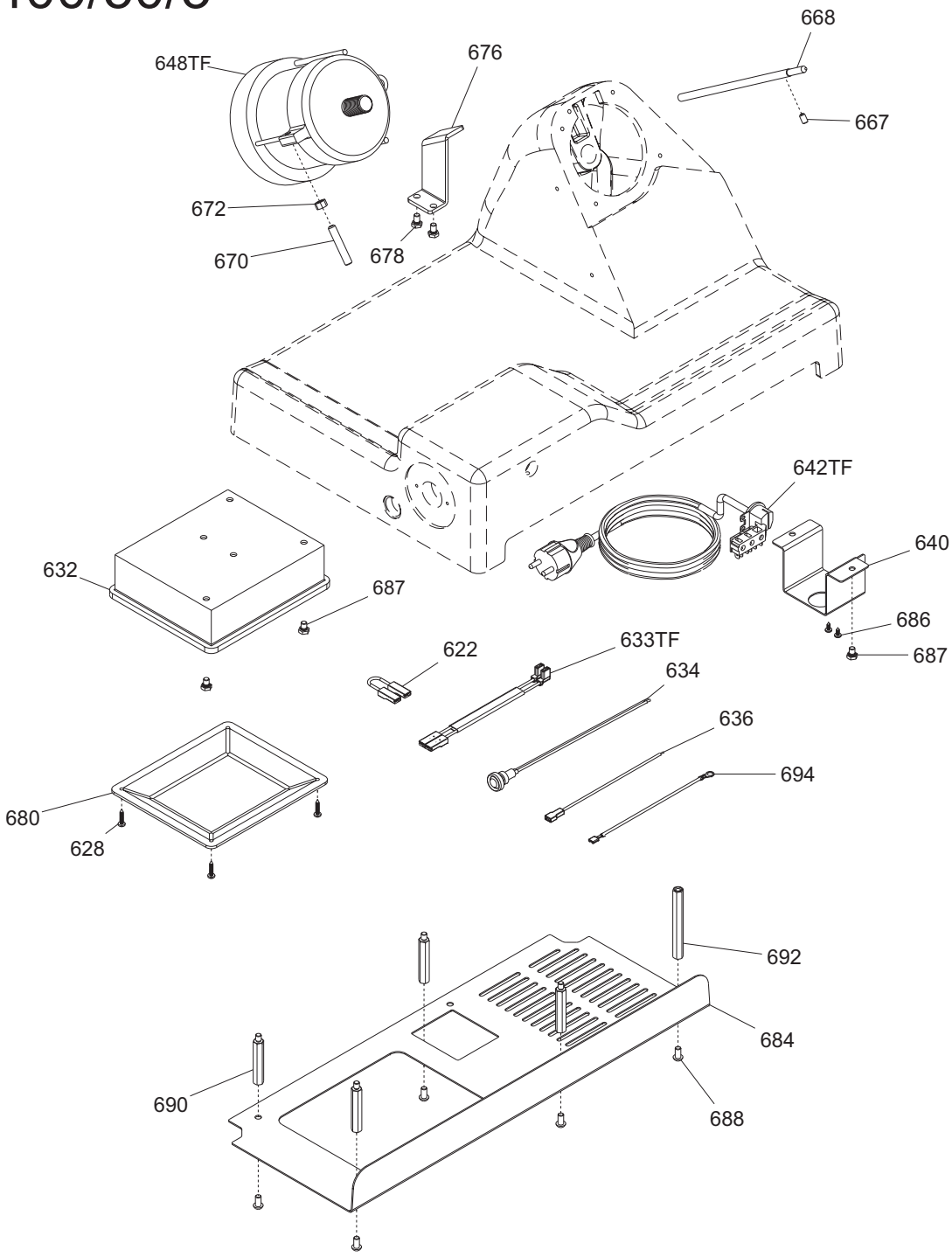

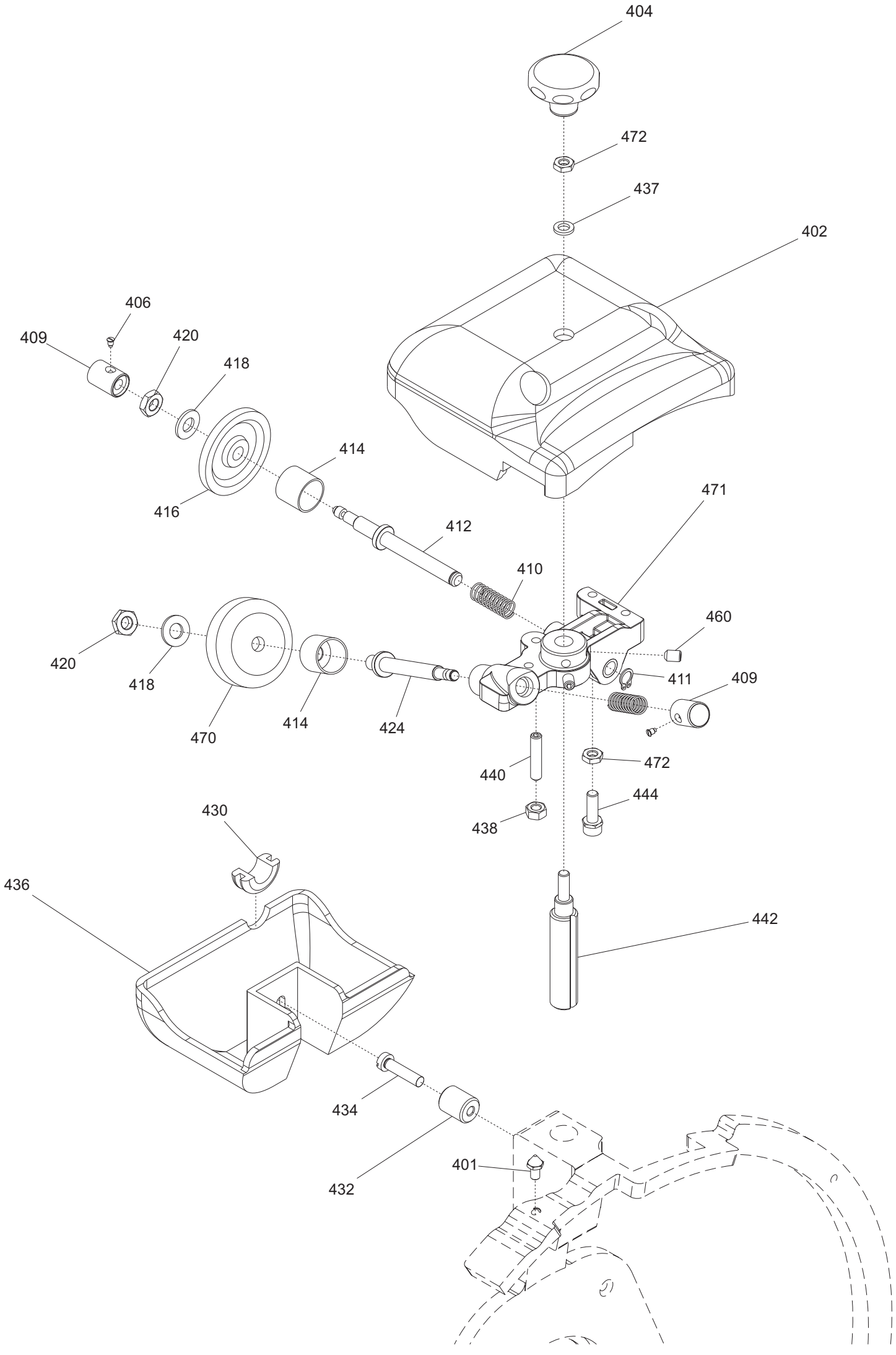
404
472
437
402
406
409
420
418
414
416
412
410
471
460
420
418
411
409
470
414
424
440
472
444
438
430
436
442
434
432
401

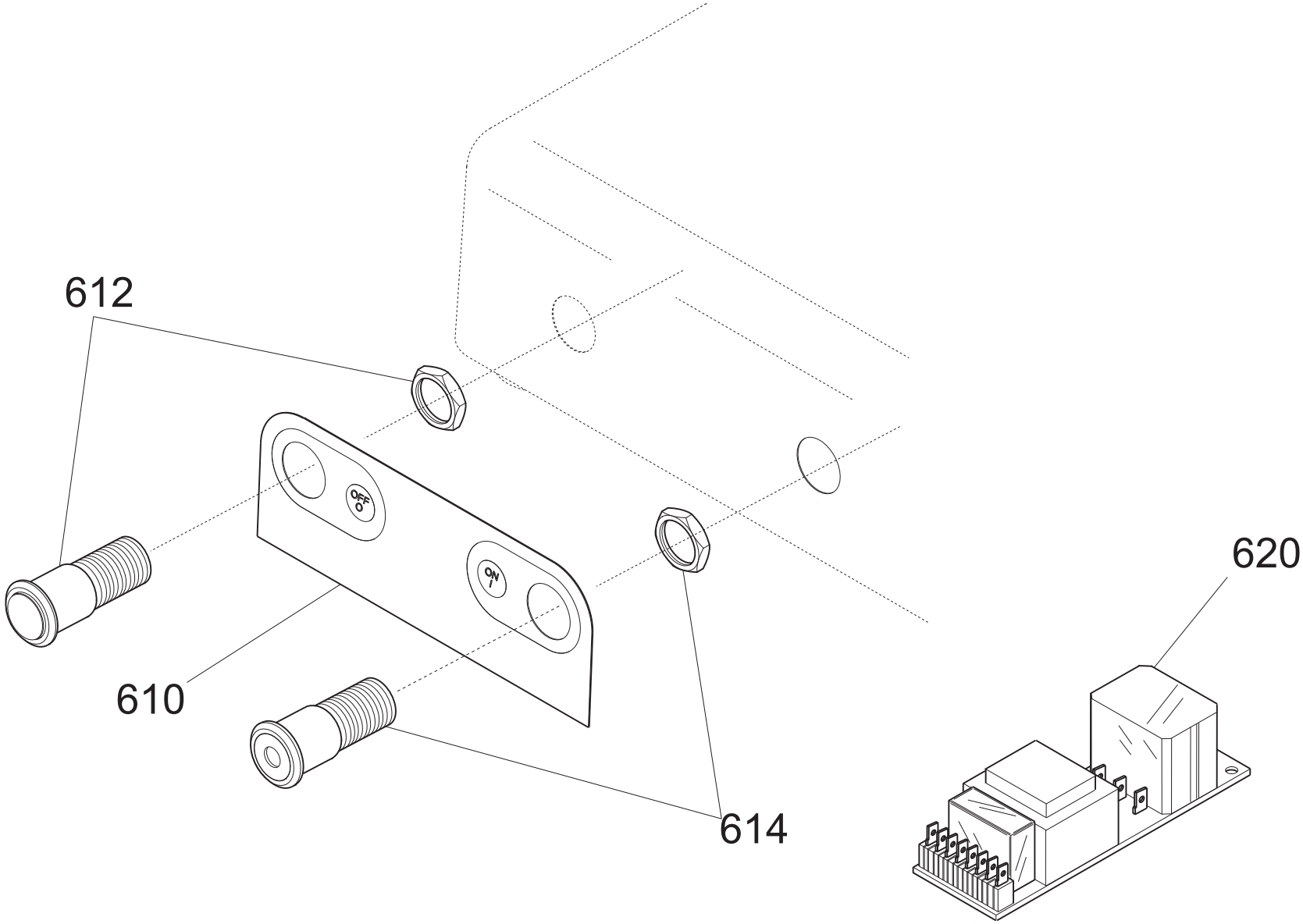
612
610
614
620
OFF
ON

Pulsantiera RAFFAELLO 350 TOP CE

Riferime	Nome prodotto	Codice
610	MASCH.ALLUM.PULSANT.SU CASSA ST.H.	19529364
612	PULS.ACC. NO Y10 RESIN. + CABL.	19410135C.10
614	PULS.ACC.CON SPIA Y10 RESIN.+CABL.	19410136C.10
620B	SCHEDA POT.LED SID 230/400	19411000.12
620A	SCHEDA POT.LED SID 110-230 OM.UL CB	19411102
4	PERNO MANOPOLA BLOCCO PARAL.LNR-GLL	19532100
7	BOCCOLA FISS.PERNO PARALAMA EVO	19532104
8	MANOPOLA BLOCCO PARALAMA LNR-GLL	19560706
9	RONDELLA PIANA DIN 125 D 4	IX2125004
10	DADO AUTOBLOCC. ES DIN 982 M 4 ALTO	IX2982004
11	TAPPO MANOP.BLOCCO PARALAMA LNR-GLL	19560703
12	VITE TSP- DIN 963 M 5X10	IX2963005010
13	MOLLA BLOCCO PARALAMA LNR-GLL EVO	19390250
14	PIOLINO ANTIFLEX. PARALAMA LNR-GLL	19560702
15	ANELLO TENUTA 80X95X5 SC NBR	19562140
16	LAMA 350 - 57/4/280 NAZ. F.ESTR.	18350574280F
24	CINGH.PIAT.SG 300 TB2 380 X 10	19310207
26	MANOPOLA RISCONTR.PARAL.LNR-GLL-PLD	19560704
28	PERNO MANOPOLA PARALAMA M6 EVO	19532103.15
32	RONDELLA F.LARGA DIN 9021 D 8X24	IX29021008024
33	DADO ES. DIN 934 M 8	IX2934008
40	PERNO SCORRIMENTO MOV. PLD USA Y12	19530768
44	PIASTRINA MOVIMENTO PLD USA Y12	19533270
46	VITE TE DIN 933 M 6X14 T.F.	IX2933006014
48	PRIGI.MOV.OT.M12 LEO-GALL.350/385	19337064
50	DADO GRANO REG.MOV.LNR-GLL 350/385	19533664
54	PRIGIONIERO M6 X 17 OTTONE P.PIANA	19337020
56	DADO ES. DIN 934 M 6	IX2934006
58	VITE TCEI DIN 912 M 8X25	IX2912008025
60	VITE TE DIN 933 M 6X30 T.F.	IX2933006030
61	MOVIMENTO VELA PLD USA Y12 LAVORATO	19500150U
64	VITE SENZA TESTA DIN 913 M 6X35 CE	IX2913006035
66	RULLINO MOVIMENTO PLD USA Y12	19336070
68	CAMMA 25 PASSO VARIAB. PLD USA Y12	19563565
69	GHIERA SUPP ANELLO MRR 250 SG	19534062
70	DADO CAMMA 25 PASSO VAR.PLD USA Y12	19533860
72	PIASTRINA PIEDINI PLD 300	19540660
74	PIEDINO 350-385 05 LNR OSS	19522620.05
76	PARAC.PIEDINO D.30X10-M8X23	19560156.05
77	TUBETTO OLIATORE 350-370	19553009
78	TARGHETTA OIL.S.	19420175
80	FLANGIA MAN.GRAD. PLD USA Y12 OSS.	19521485
82	VITE TSP- DIN 963 M 5X14	IX2963005014
84	ANELLO PARAPOLVERE LNR-GLL	19562160
86	ANELLO PTFE 28X17X0.5 LNR	19563280
88	MOLLA TAZZA FESSURATA 29X17X0,35	19342254
100	ANELLI D ARRESTO DIN 471 D 17E	IX2471017

102	MAN. NUM. PLD EVO	19522605U.12
105	PERNO ANELLO MRR 220/300 - PLD 350	19534081
106	ANELLO TENUTA SU RUOTA BS3 20-26-4	19566910
108	VITE BLOCC.VELA TQ 8 X 29 PLD 300	193350055
109	MANOP.IX.COPER.SUP.VELA PLD USA Y12	19335020
110	PERNO MOV.+SUPP.VELA IX.PLD USA Y12	19530760U
112	VITE SENZA TESTA DIN 913 M 8X10 CE	IX2913008010
114	RONDELLA PIANA DIN 125 D 8	IX2125008
116	GUARN. COPER.SUP.VELA PLD 300	19563060
117	VITE SENZA TESTA DIN 913 M 6X20 CE	IX2913006020
118	ANELLO RADIALE DIN 6799 M8	IX26799008
120	COP.SUP.VELA 300 PLD OSS	19512260
128	POMELLO PARALAMA _ LAV	19021110
129	VITE INOX PARAFETTA 300:385	19335011
130	PRIGIONIERO PARAF.LNR MNZ 250/385	19336052
132	PARAFETTA PLD-RFL LAMA 350	19531042
134	VITE TSP- DIN 963 M 4X08	IX2963004008
202	PIAST. SGANCIO FILET.AFF.CE	19533200
204	PIAST. SGANCIO CARR. PLD USA Y12	19533262
206	PUNTALE SGANCIO 300-385 CE	19565001
212	CARRELLO PLD 300 AUTOL. LAV.PFUS	19500560
214	BOCCOLA AUTOLUBR.22.25.30	19324106
218	VITE TCEI DIN 912 M 6X20	IX2912006020
220	DADO ES. DIN 934 M 8	IX2934008
222	PRIGIONIERO M8 OTTONE CARR.LNR 350	19337054
223	PERNO PER SGANC.300-350 MNT-PLD	19534036.10
224	MOLLA PER SGANCIO 300-370 CE	19390601
225	RONDELLA A SPESSORE CUSCINETTO	19346015
226	BUSSOLA FIL.X SGANC.300-330 CE	19534025
227	PERNO CUSCINETTO 250-330	19540805
228	GHIERA FILET.ESTER. 300-330 CE	19534030
232	PIASTRINA CARRELLO 300-330 CE	19533007
242	BARRA TONDA CARR. TZN 350-370	19530649
245	DADO ES. DIN 934 M 6	IX2934006
246	PARAC.CARRELLO D.25X25-M6X17 PARAB.	19560154
248	BARRA QUADRA 350-370 TZN	19540148
250	VITE T.26 BARRA TONDA	19335002
252	PIASTRINA TEMPR. TZN	19530848
254	MOLLA BARRA TONDA 300-330 SG CE	19390117
256	MAN. BLOCCA GAMB. LNR	19522615
257	PRIGIONIERO M10 X GAMBO X CE	19336038
258	GAMBO PLD 300-330-350 OSSIDATO	19510660
259	BUSSOLA INOX GAMBO 300 SG-PLD	19534020
260	VITE BLOCC.VELA TQ 8 X 38 AF 350	19335007
261	BUSS.FRES FERMA MAN.300-370 CE	19534016
262	RONDELLA F.LARGA DIN 9021 D 8X24	IX29021008024
265	BLOC.DRITTO AST. PIATTO PLD 300 OSS	19525071
266	VITE SENZA TESTA DIN 916 M 5X6 NE	NE0916005006
267	VITE TCEI DIN 912 M 6X14	IX2912006014
269	RONDELLA GROWER UNI 1751 D 6	IX21751006

272	BLOC.INCL.ASTINA PIATTO PLD 300 OSS	19525070
274	BOCCOLE AUTOLUBR.12.14.12 DAL 01	19324102
278	PARAC. P.MERCE G. D8,5XH36	19563206
282	PERNO STAFFA PRESSAMERCE PLD 300	19531320
284	GOMMINO PARAC.D.12 SG300 DAL 2001	19560103
288	VITE SVASATA PARAMANO GLL	19335064
290	RONDELLA PIANA DIN 125 D 8	IX2125008
292	DADO ANTIMANOMISSIONE	19363560
308	ELSA PRESSAMERCE LNR OSSIDATO	19522640
310	MAN. PRESSAMERCE LNR OSSIDATO	19522645
312	PERNO PORTA PARAC.P.MERCE PLD 300	19533770
314	FUNGHETTO BRACCIO P.MERCE D8XHT6	19563200
319	VITE TE DIN 933 M 5X16 T.F.	IX2933005016
320	BLOCCH.IMPUG.LNR+VAS DAL 04	19525052
322	VITE SENZA TESTA DIN 913 M 10X45 CE	IX2913010045
323	CUSCINETTO CARR. 6000 2RS R11	19320154
326	TAPPO X PIATTO D.08 LNR BS2	19560124
327	VITE TE DIN 933 M 6X16 T.F.	IX2933006016
328	MANIGLIA GAMBO GRIGIA	19562808G
-	AFFILAT.INC. LNR 300-385	19800020
401	VITE RISCONT.CONICA ANELLO DAL 09	19336055.09
402	CAPPOTT. 300-385 LNR CE OSSIDATA	19511252C
404	MAN.CAPP.AFF.LNR OSSIDATO	19522652
406	VITE BLOC.PULSANTE AFF.250-370	19335025
409	PULSANTE AFFILATOIO 330:370	19550208
410	MOLLA PERNO AFF.+SBAV. 300:385	19390309
411	ANELLI ARRESTO DIN 471 D 08E	IX2471008
412	PERNO SBAVATURA 330:370	19540709
414	BICCHIERINO AFF. LNR	19540718
416	MOLA SB.350 D.50 H.8 F.8	19300209
418	RONDELLA PIANA DIN 125 D 8	IX2125008
420	DADO ES. DIN 439 M 8 BASSO	IX2439008
424	PERNO AFFILATURA 330:370	19540708
430	GOMMINO ANTIVIBRANTE CAPP. LNR	19560152
432	MANOP.IX.VASCHETTA AFF. Y11 LNR	19335023.11
434	VITE TC- DIN 84 M 6X25	IX284006025
436	VASC.AFF.300-385 LNR OSSIDATA	19511253C
437	RONDELLA PIANA DIN 125 D 6	IX2125006
438	DADO ES. DIN 934 M 6	IX2934006
440	VITE SENZA TESTA DIN 914 M 6X30CE	IX2914006030
442	PERNO COL.AFFILATOIO FRESATO LNR	19540452.09
444	CAPPUCCIO RISCONT.AFFIL. DAL 09	19336056.09
460	VITE SENZA TESTA DIN 916 M 6X8 NE	NE0916006008
470	MOLA AF.330-385 D.48 H.15 F.8 Y10	19300108C.10
471	CORPO AF.LNR PRESSOF. LAV	19021352.11
472	DADO ES. DIN 439 M 6 BASSO	IX2439006
618	DADO ES. DIN 439 M 8 BASSO	IX2439008
620	RONDELLA PIANA DIN 125 D 8	IX2125008
622	CAVETTO X PONTE SCHEDA POT SID.UL	19410742
626	CONDENSATORE SG300 10UF CODOLO M8	19410307

628	VITE AUTOF.TCB+ DIN 7981 D 3,9X19	IX279813,9019
632	SCATOLA RELAIS DAL 09	19563127.09
633MN	CAVET.ALIM PULS-PA 205 AFF MN	19410718
633TF	CAVET.ALIM PULS-PA 205 AFF TF	19410719
634	SPIA UNIFICATA 220-380 VOLT	19410406
636	CAVETTO PROLUNGA LAMPADA SPIA	19410750
640	PIASTRINA AD U P.CAVO PLD 300-350	19541743
642MN	CAVO ALIM.COMP. SUKO CON PA 205	19410530
642TF	CAVO ALIM.COMP. TF ITALIANA PA 205	19410536
648TF	MOTORE 300 TF C.PIAT.Y11 PLD 380-50	19400407.11
648MN	MOTORE 350 MN PLD P.80 230-50	1940010780
667	VITE SENZA TESTA DIN 916 M 6X10 NE	NE0916006010
668	PERNO MOTORE PLD 300	19540560
670	VITE SENZA TESTA DIN 913 M 8X45 CE	IX2913008045
672	DADO ES. DIN 934 M 8	IX2934008
676	STAFFA TIR. MOTORE PLD 300	19540360
678	VITE TE DIN 933 M 6X10 T.F.	IX2933006010
680	COPERCHIO SCATOLA DAL 09	19563148.09
684	PROTEZIONE INF. TZN 350-370	19531649
686	VITE AUTOF.TCB+ DIN 7981 D 3,5X9,5	IX279813,5009,5
687	VITE TE DIN 933 M 6X08 T.F.	IX2933006008
688	VITE TBEI ISO 7380 M 6X12	IX27380006012
690	PERNO ESAG.SUP. COPER. LNR DAL 07	19540752.07
692	PERNO ESAG.MOT. COPER. LNR	19540754
694	CAVETTO MASSA TERRA 300-385 UL	19410739