SAGI - BANCHI ATTREZZATI PER PIZZA
KPZ1633B - 21-05-2003 » 02-10-2004

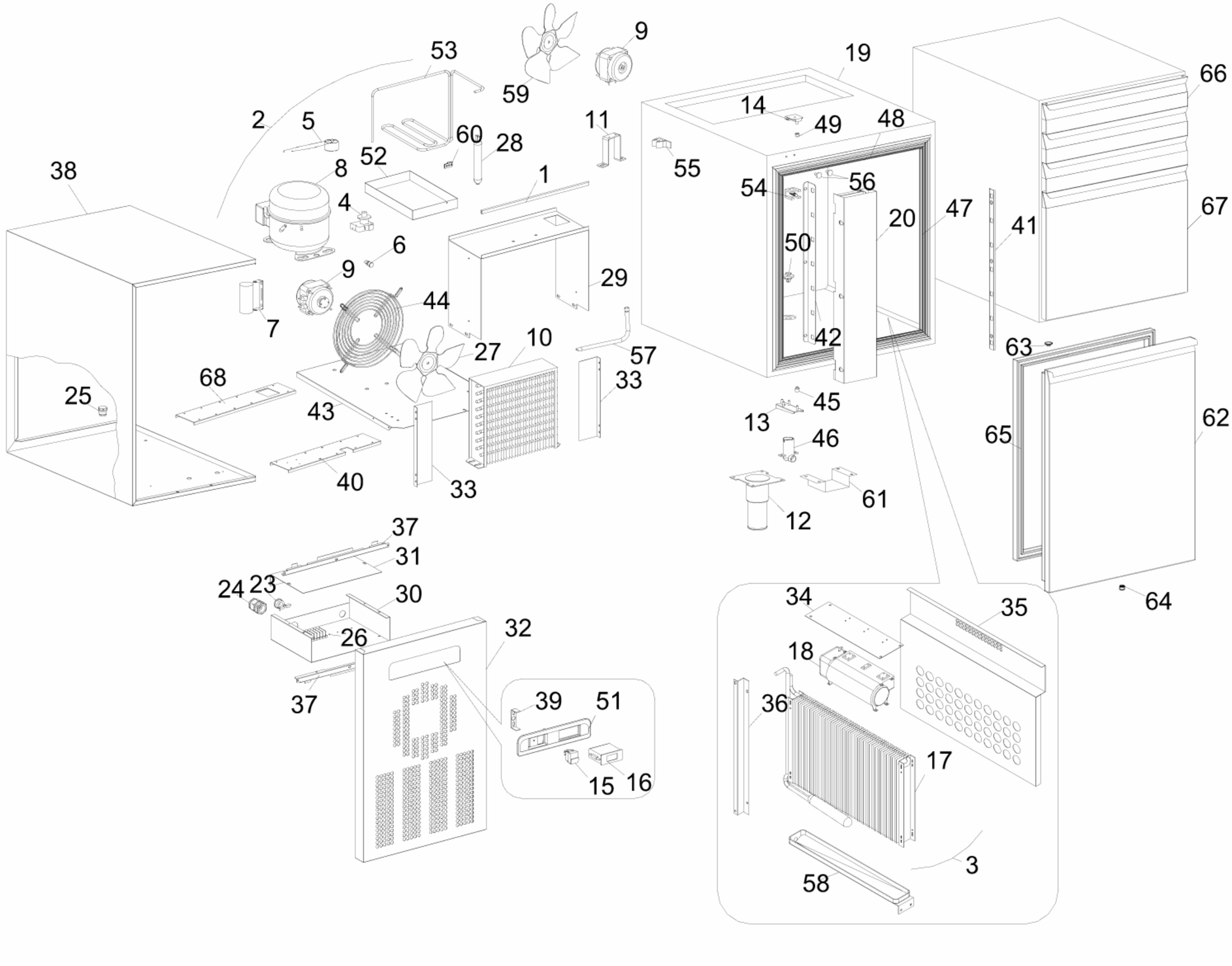

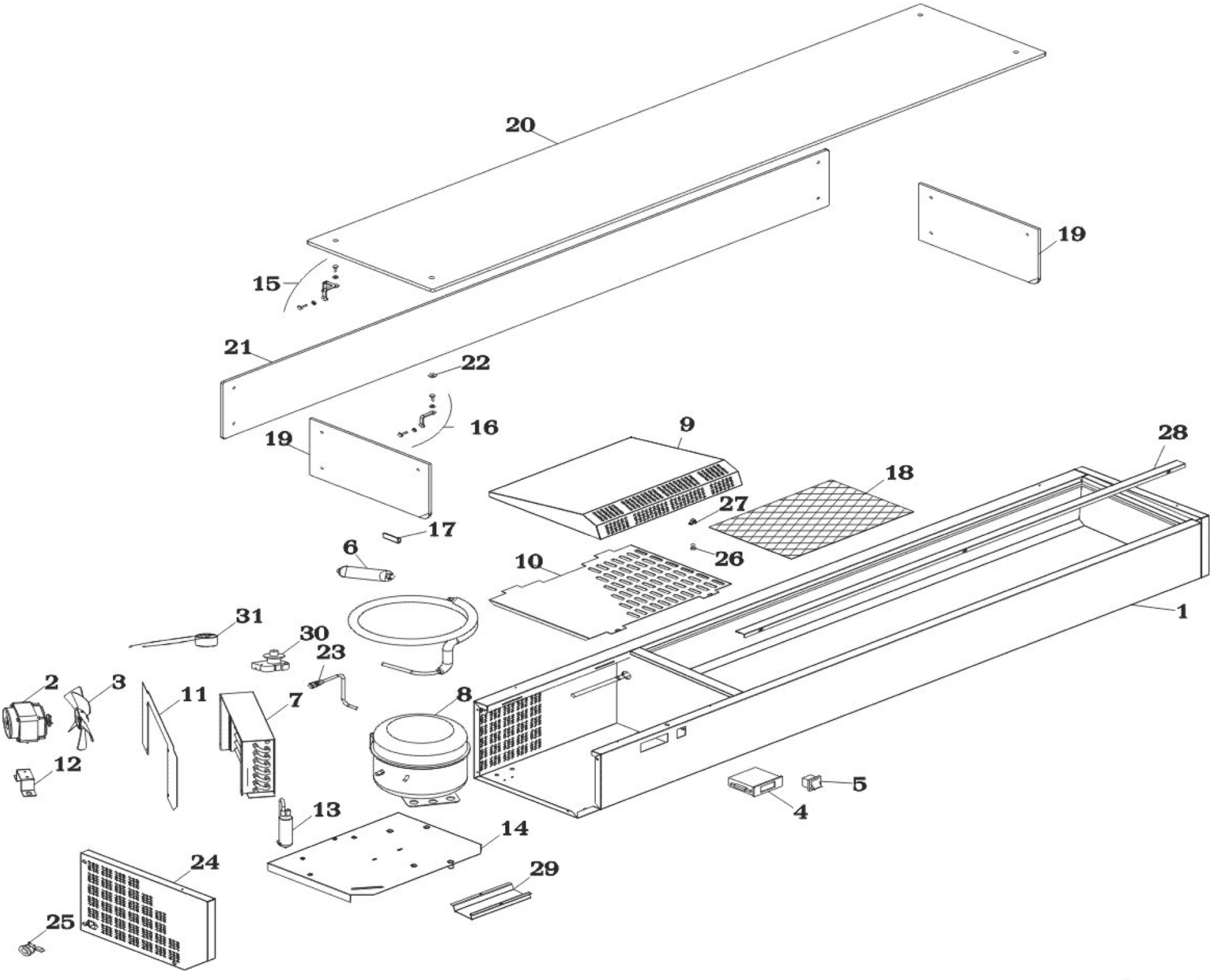
20
19
15
21
22
16
19
9
28
18
27
17
6
26
10
1
31
30
23
2
3
11
7
8
12
5
4
13
14
24
29
25