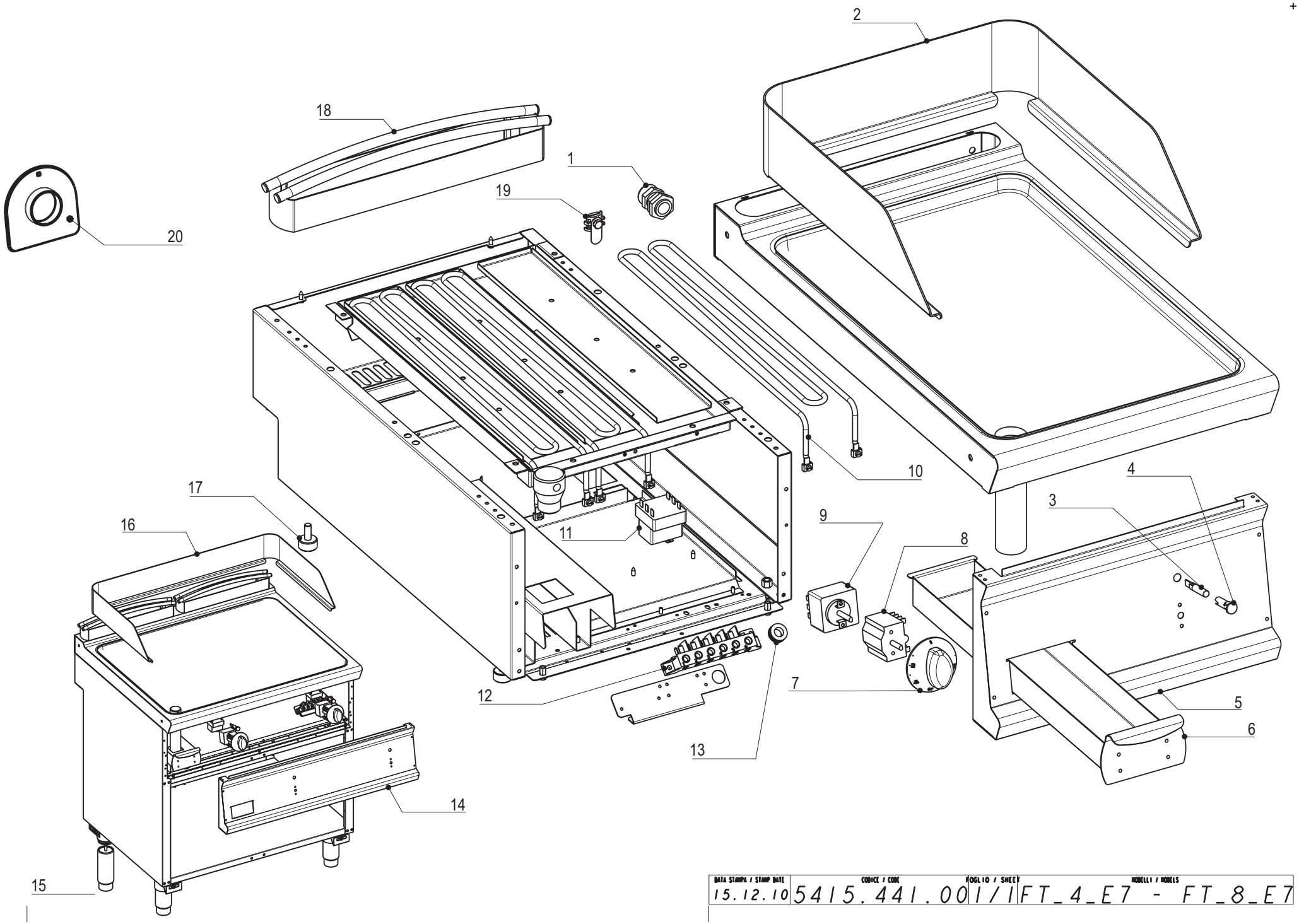

DATA STAMPA / STAMP DATE	CODICE / CODE	FOGLIO / SHEET	MODELLI / MODELS
15.12.10	5415.441.00	1/1	FT_4_E7 - FT_8_E7

CODICI RICAMBIO PER FINITO / SPARE PARTS FOR THE FINISHED PRODUCT

Aggiornato al/Updated to 27/11/17

Artic./Item	Descrizione/Description	Modello/Model
716036	**FRY TOP ELETTRICO PIASTRA LISCIA CROMATA** **ELECTRIC FRY-TOP WITH SMOOTH CHROMIUM-PLATED PLATE**	**FTC8E7**

Cons./Recom.	Pos./Posit.	Ricambio/Replacement			Prezzo/Price List
	00307000	RC00307000	CAVETTERIA ELETTRICA FT350 C/LIMITATORE	ELECTRIC CABLES	38,56
	01	RC00241000	PRESSACAVO PG16 CON DADO	CABLE GLAND AND NUT	7,18
*	03	RC01782000	LAMPADA SEGN.NEON FASTON VERDE 230V	GREEN NEON LAMP 230V	6,09
*	04	RC01783000	PORTALAMPADA TRASPARENTE D10	TRANSPARENT LAMP HOLDER D10	5,30
	06	RC01718000	ASSIEME CASSETTO FT T74		55,00
	07	RC02033000	MANOPOLA FRYTOP ELETTRICO NERA	BLACK KNOB	9,76
	07	RC02034000	MANOPOLA FRYTOP ELETTRICO GRIGIA	GREY KNOB	9,05
*	08	RC00070000	COMMUTATORE TRIFASE	SWITCH	20,52
*	09	RC00285000	TERMOSTATO DI LAVORO	WORKING THERMOSTAT FT	61,89
*	10	RC00286000	RESISTENZA	HEATING ELEMENT	35,97
*	11	RC00305000	TERMOSTATO DI SICUREZZA	SAFETY THERMOSTAT	85,19
	12	RC00194000	MORSETTIERA FV 122 B	CONNECTING BLOCK	9,16
	13	RC00297000	PASSACAVO	FAIRLEAD	3,97
	14	RC02057000	CRUSCOTTO FT8E7/9	CONTROL PANEL	66,01
	16	RC01721000	SPLASHBACK FT8L7	SPLASHBACK FT8L7	111,87
	17	RC00311000	PIEDINO H=25 MM	FOOT	4,74
	18	RC01711000	CAMINO 40 H45 TECNO74	FLUE ASSEMBLY 40 H45 L7	80,08
	19	RC00304000	MORSETTO EQUIPOTENZIALE COMPLETO	EQUIPOTENTIAL CONNECTING BLOCK	6,62
	20	RC01905000	SOTTOMANOPOLA EL 1L NERO	BLACK UNDERKNOB	7,70
	20	RC02024000	SOTTOMANOPOLA EL 1L GRIGIO	GREY UNDERKNOB	7,18

L'azienda si riserva il diritto di apportare ulteriori aggiornamenti senza preavviso. / The data may be updated without prior warning