lamber

BEHA HEDO INDUSTRIER A/S

L25-ek standard marina

Ed. 09/2012

Rev. H

Dishwashers

L25-ek standard/marina

SPARE PARTS

CE

lamber	WASH COMPONENTS	MOD. L25-ek standard/marina	TAV. 1 H ED. 09/2012

TAV. 1 DI 8

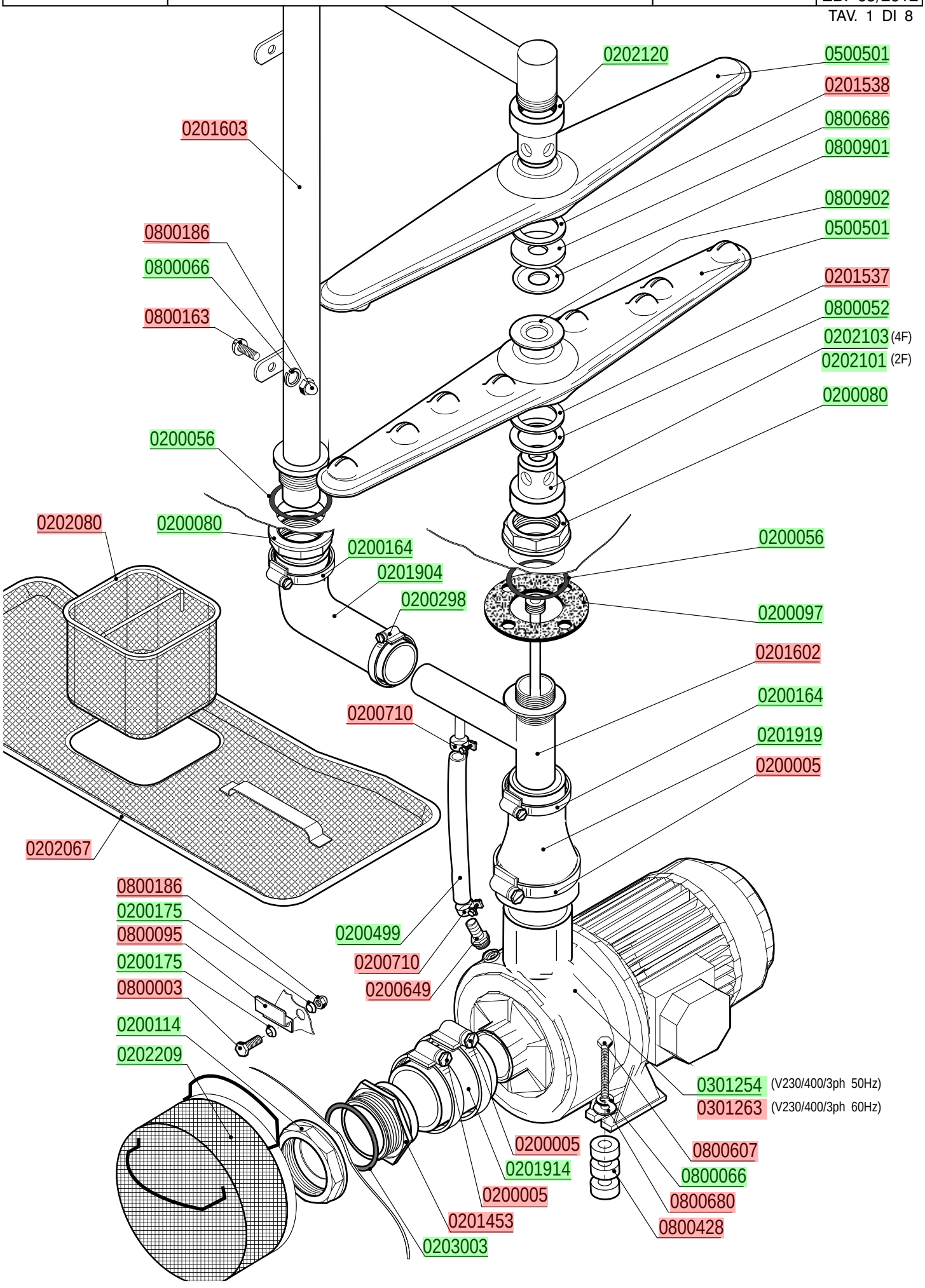

lamber	TANK COMPONENTS	MOD. **L25-ek standard/marina**	TAV. **2 H** ED. 09/2012

TAV. 2 DI 8

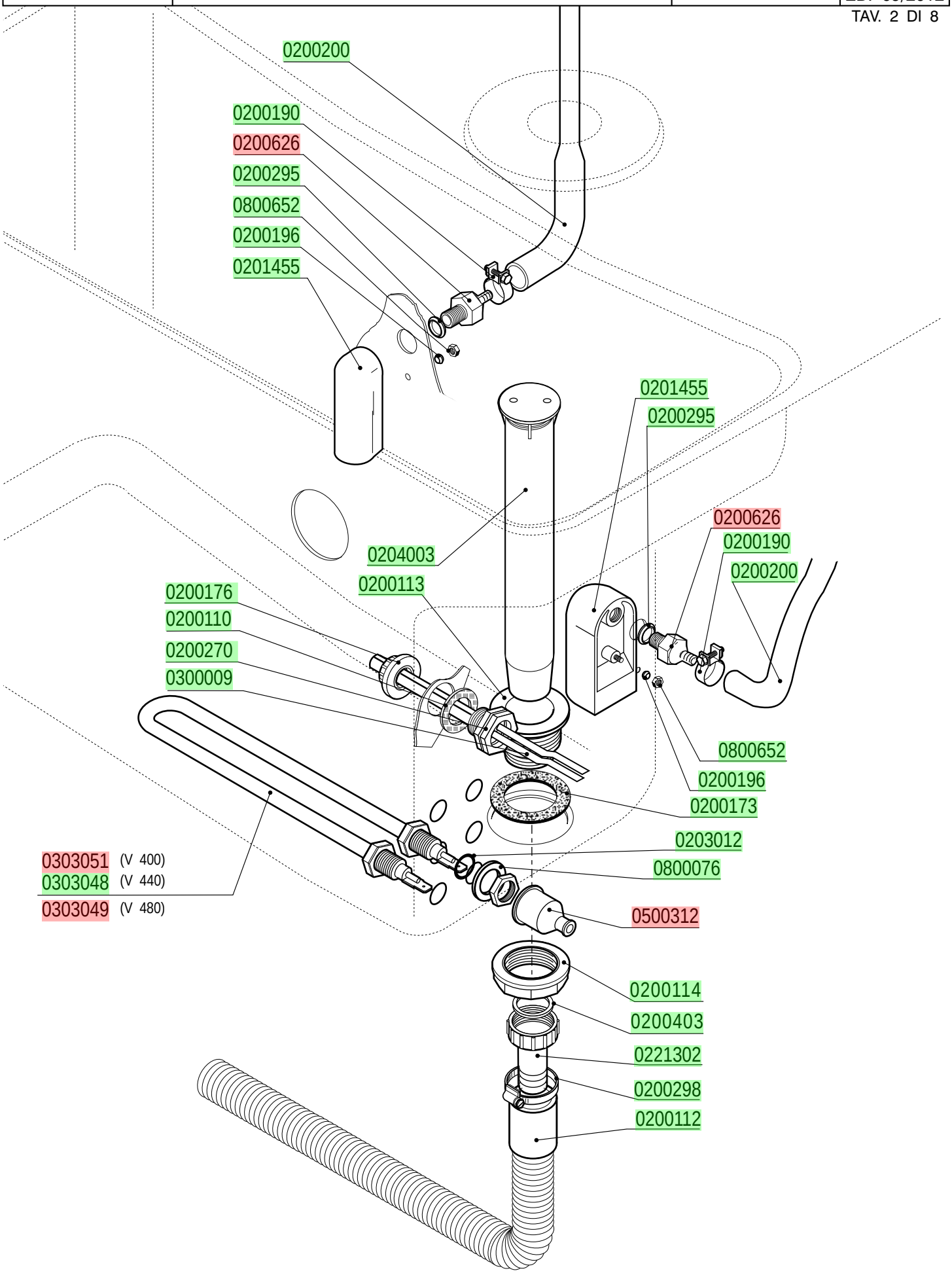

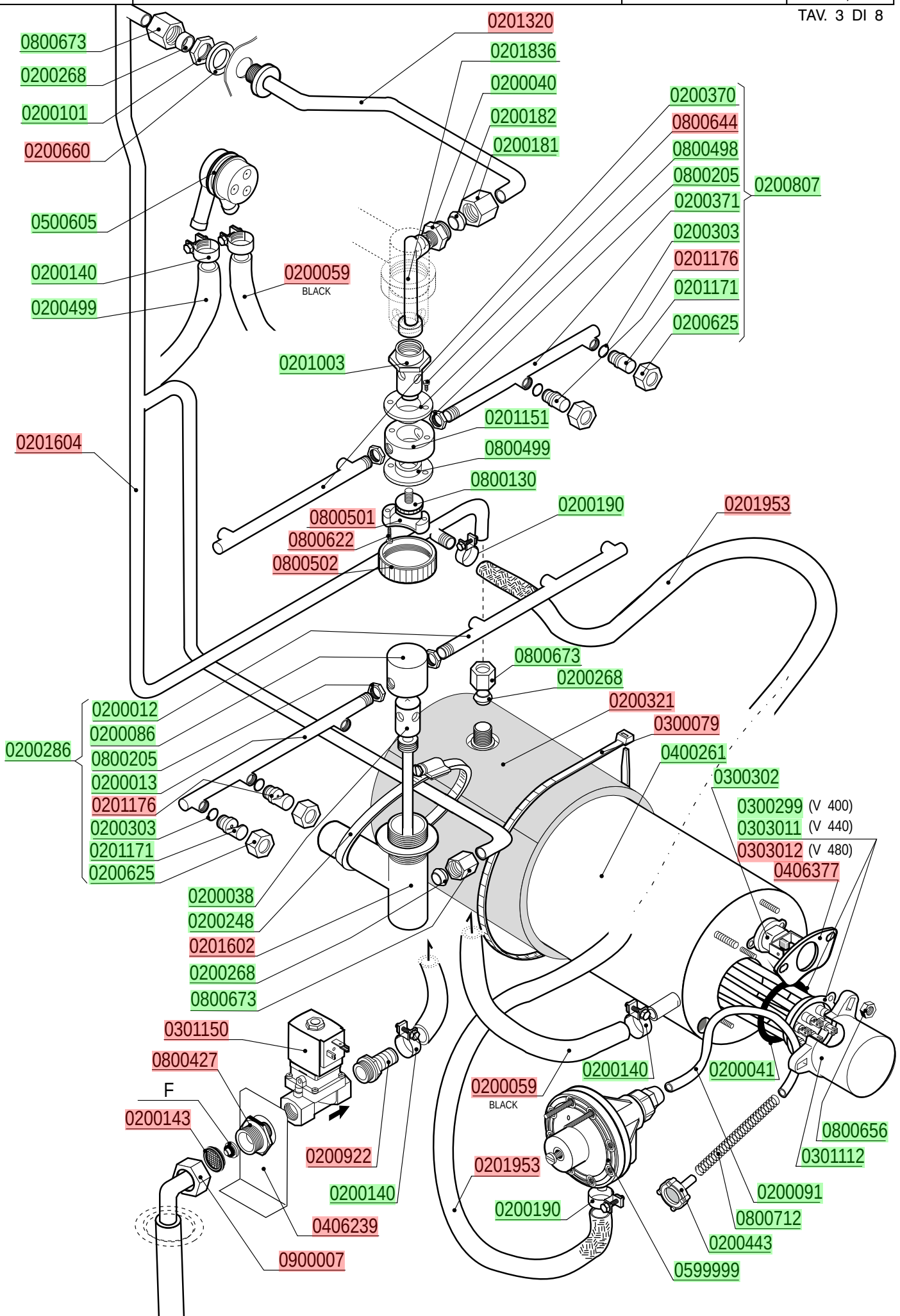
0800673
0200268
0200101
0200660
0500605
0200140
0200499
0200059
BLACK
0201320
0201836
0200040
0200182
0200181
0200370
0800644
0800498
0800205
0200371
0200303
0201176
0201171
0200625
0200807
0201003
0201151
0800499
0800130
0200190
0201953
0201604
0800501
0800622
0800502
0800673
0200268
0200321
0300079
0400261
0300302
0300299 (V 400)
0303011 (V 440)
0303012 (V 480)
0406377
0200286
0200012
0200086
0800205
0200013
0201176
0200303
0201171
0200625
0200038
0200248
0201602
0200268
0800673
0301150
0800427
F
0200143
0200922
0200140
0406239
0900007
0200140
0200059
BLACK
0200041
0800656
0301112
0201953
0200190
0200091
0800712
0200443
0599999

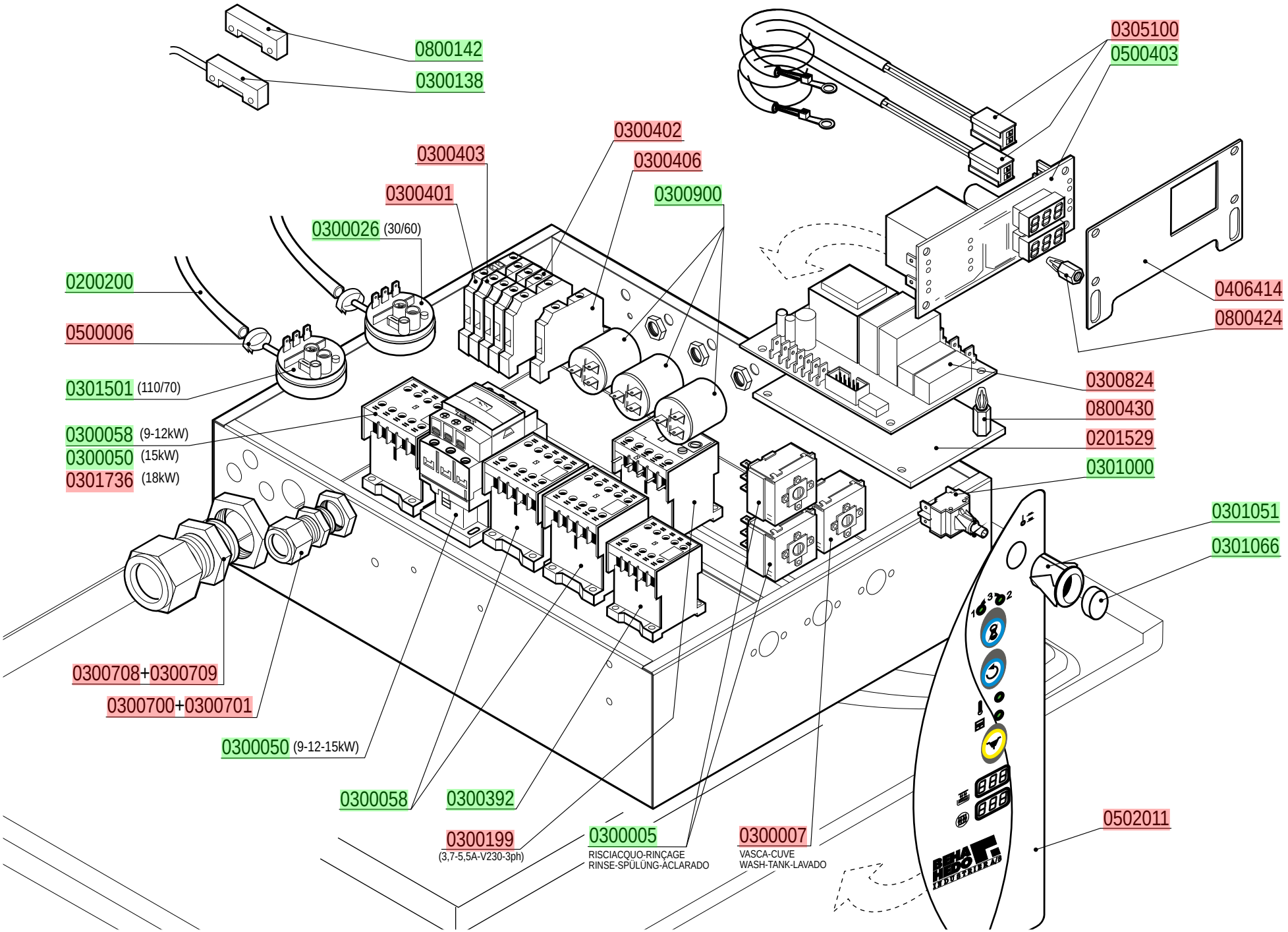

lamber

CONTROL BOX

MOD.
L25-ek
standard

TAV.
4 H
ED. 09/2012

TAV. 4 DI 8

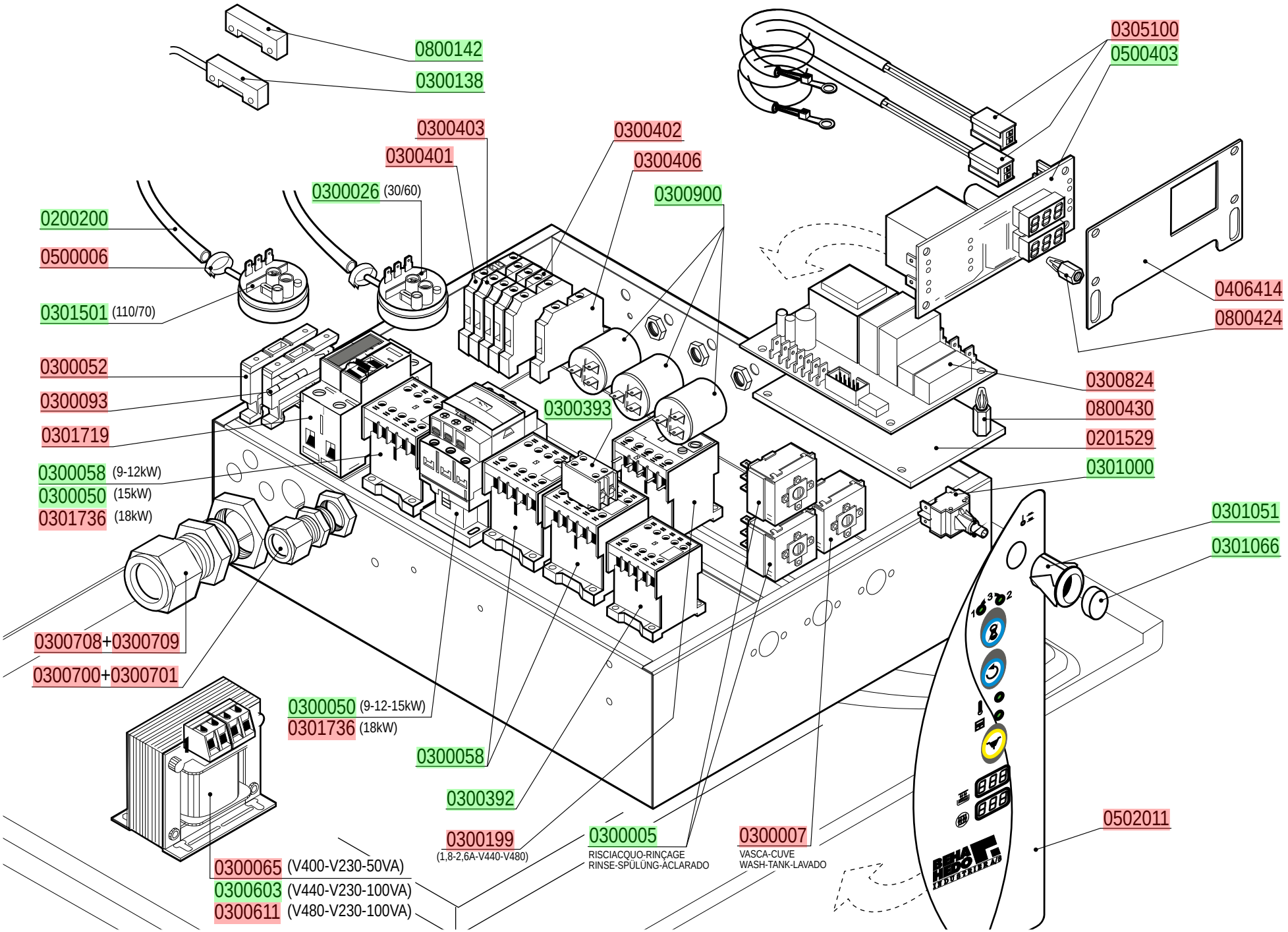

lamber

CONTROL BOX

MOD. L25-ek marina

TAV. 5 H

ED. 09/2012

TAV. 5 DI 8

lamber	LIFTING COMPONENTS	MOD. L25-ek standard/marina	TAV. 6 H ED. 09/2012

TAV. 6 DI 8

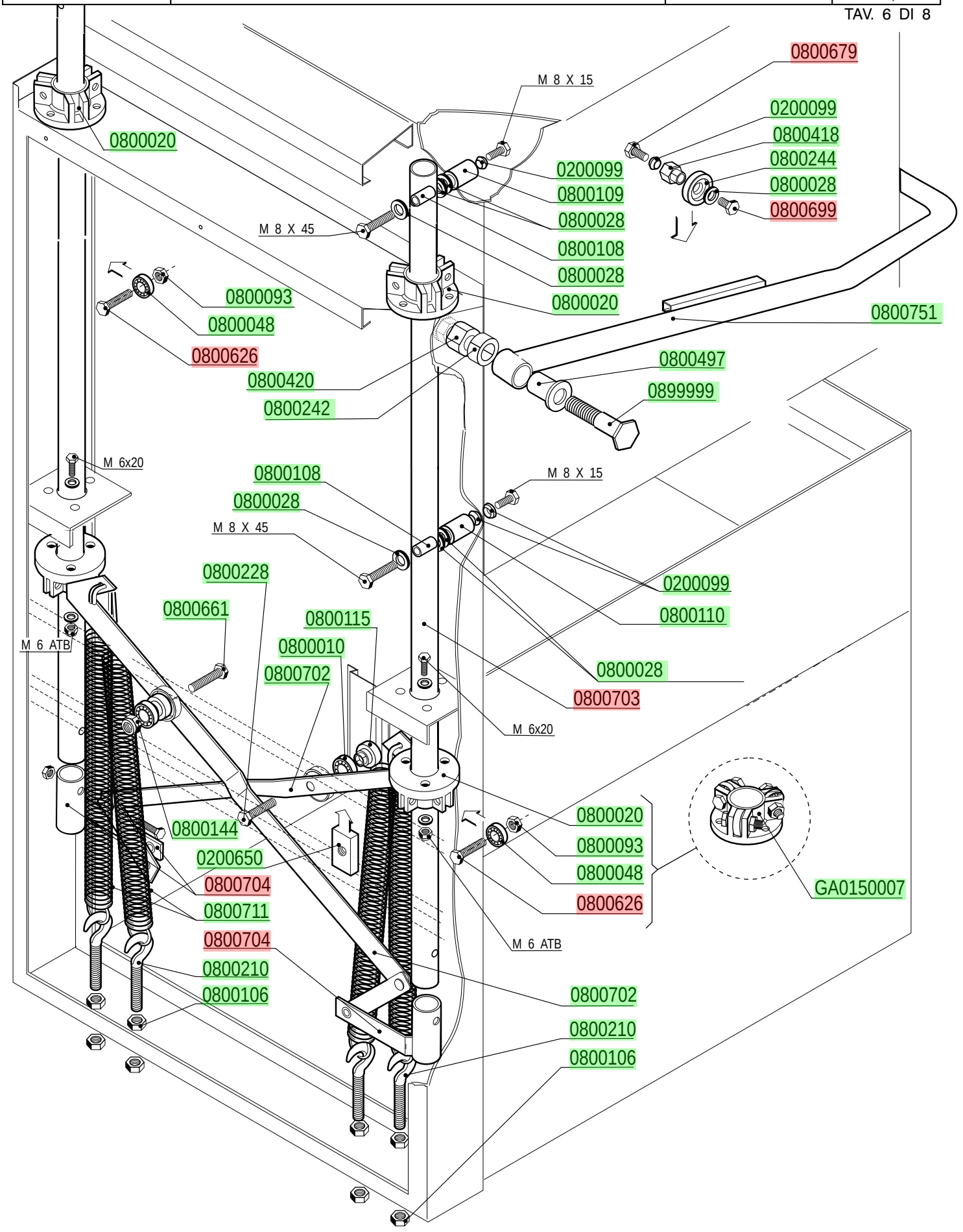

lamber	HOOD	MOD. L25-ek standard/marina	TAV. 7 H ED. 09/2012

TAV. 7 DI 8

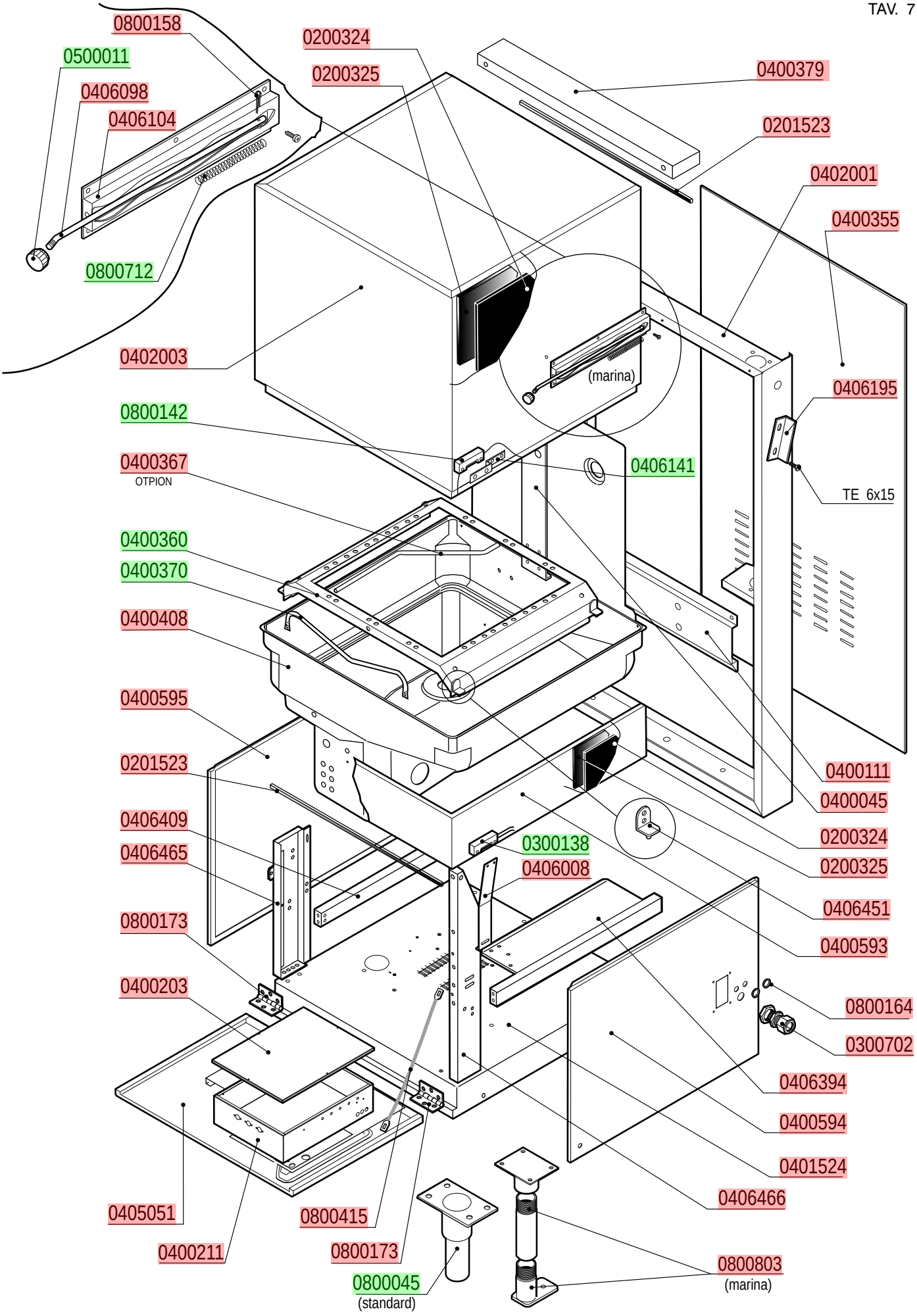

DETERGENT PUMP

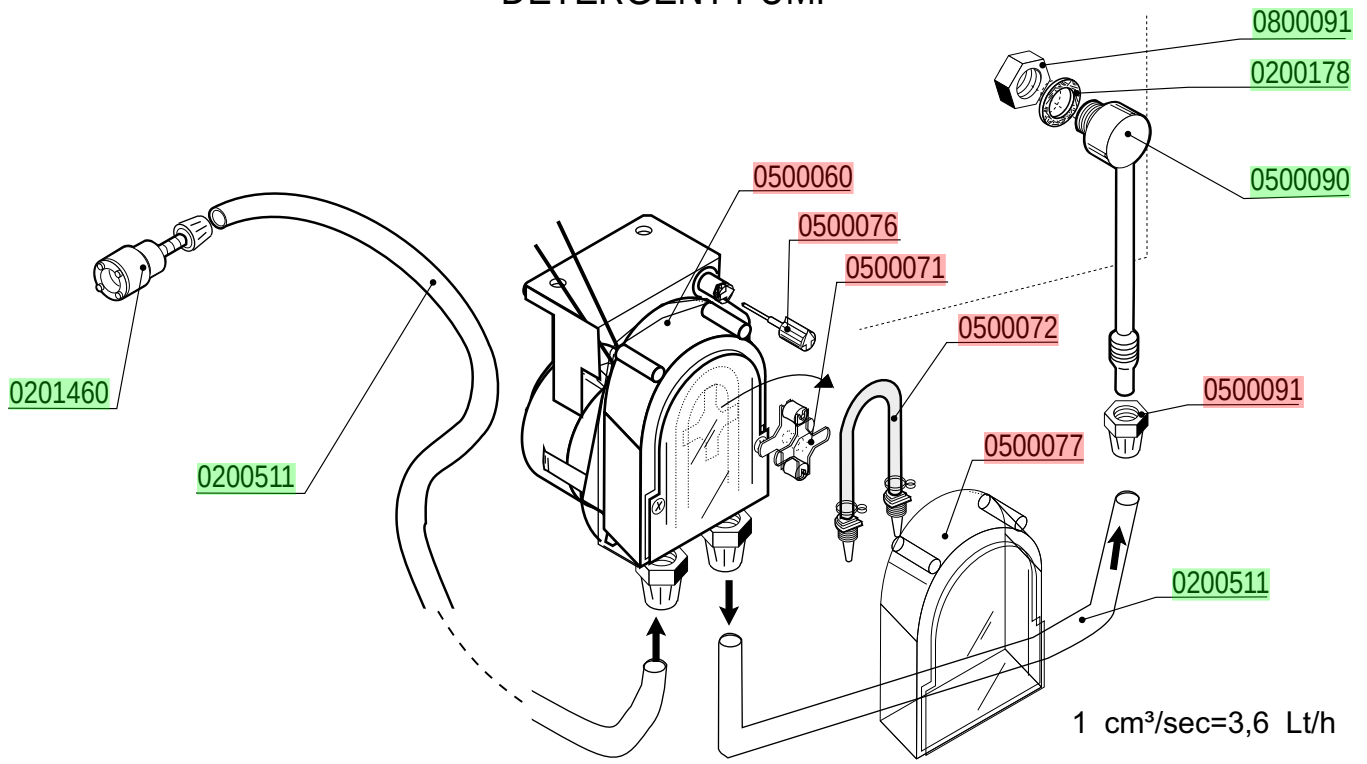

RINSE AID DISPENSER

cod. 0599999

