DESPIECES

MESAS MMZ



Rev.: Feb-2011

RECAMBIOS
MESAS MMZ
FEB-2011

FAGOR
FAGOFRI S.A.

Nº	CÓDIGO	DESCRIPCIÓN	MODELOS MMZ-150	MMZ-202	MMZ-180-7	MMZ-225-7
1	6003010326	DESAG COMPL 3/4 GRIS+TUERCA	1	1	1	1
2	6003010262	TAPON DESAGÜE DE 3/4 CIEGO	1	1	1	1
3	6003010327	JUNTA GOMA DESAGÜE 3/4	1	1	1	1
4	6031010085	ENC.MARM.PETO MMZ-150	1			
4	6031010079	ENCIM.MARM.PETO MMZ-202		1		
4	6031010092	ENC.MAR.PETO 1790X700X30 MFP-180			1	
4	6031010093	ENC.MAR.PETO 2240X700X30 MFP-225				1
9	6007050017	PATA REGULAB ARM GASTRO	4	6	6	8
10	M169010088	PUE MSP/MSN AP.IZDA	2	2		
10	M169010093	PUE MFP/MFN FAGOR			2	3
11	6045010115	BURLETE 465X585 UR-260 MSP	2	2		
11	6045010119	BURLETE MFP 399X585 MFP			2	3
12	6003010136	CAJA ALOJAMIENTO MUELLE GRIS	2	2	2	3
13	6033010100	BIS.TRS1D DOBL MUELLE DV-2608	2	2	2	3
14	6033010129	SOP.BISAG.INF.IZD.	2	2	2	3
15	6033090104	EJE ROSCA EXT.30X10INOX MESAS	2	2	2	3
16	6025130045	TUERC.RAPIDA TRT M6-2	3	3	3	4
17	M109050260	SOPOR.SUP.PUERTAS MSP-150	1			
17	M109050266	SOP.SUP.PUER.MSP20-25-30		1		
17	M109050242	SOP.SUP.PUERTAS MFP-180			1	
17	M109050555	SOP.SUP.PUERT. MFP-225				1
20	M177010065	CHAP.CUAD.MANDOS	1	1	1	1
21	M109050532	PROTECC.INST.ELECT.FAGOR	1	1	1	1
22	6033090090	SOPORTE ZAMAK GIRO REJILLA	1	1	1	1
23	6033090104	EJE ROSCA EXT.30X10INOX MESAS	1	1	1	1
24	6023010408	PEG.CUAD.FAGOR REFR.347,5X60	1	1	1	1
25	6021130001	INT.BIP.AMB.O/I CONTAC.REFORZ.	1	1	1	1
26	6021350018	TERMOS REFRI CAREL PYCO1RN515	1	1	1	1
30	6021010004	COMPR.FR-7,5-G R134A	1	1	1	
30	6021010007	COMPR.FR-8.5-G R134A				1
31	6029020002	CONDENSADOR 9x2	1	1	1	1
32	6021050002	VENTILADOR 10W PATA PALA 220V	1	1	1	1
33	6021310003	VALVULA OBUS COMPLETA RF.HB-1S	1	1	1	1
34	6047010003	FILTRO DESHIDRAT.40GR 1/4X1/4	1	1	1	1
35	M107010037	SERP.EV.AUTOM.1/4 PINT.150,200	1	1	1	1
36	6003010023	BANDEJA EVAPORACION AUTOMÁTICA	1	1	1	1
37	M109250127	OMEGA COND.9X2-REJ.MESAS-ARMAR	1	1	1	1
40	M171010108	UD.EV.MSP150,200,135,180 COMP.	1	1	1	1
41	6029010151	BAT.5T4R300A4S PINT.MESAS	1	1	1	1
42	M109250148	SUJ.VENTIL.MSP-150,200 COMPACT	1	1	1	1
43	6027130004	REJILLA VENT.D.246 PINTADA	1	1	1	1
44	6021050066	VENTIL.EVAPOR.5W S/ARO S/PATAS	1	1	1	1
45	M109250151	SOP.EVAP.MESAS EVAP.COMPACTO	1	1	1	1

RECAMBIOS
MESAS MMZ
FEB-2011

FAGOR
FAGOFRI S.A.

Nº	CÓDIGO	DESCRIPCIÓN	MMZ-150	MMZ-202	MMZ-180-7	MMZ-225-7
		MODELOS				
46	M109250150	CUBRER.BAT.6T4R300A6S EVAP.COM	1	1	1	1
47	6003010184	CANALIZAD.AGUA 150 GRIS REFRIG	1	1	1	1
50	6033050014	GUIA PASTELERA EN L 649mm	8	8		
50	6033050015	GUIA SNAK.DT.CONG-MESA GN562mm			8	12
51	6027010005	PARRILLA PASTEL.600X400 EPOXI	2	2		
51	6027010003	PARRILLA GN1/1 530x325			2	3
52	M109050298	CREMALL.LATER.DCHA.MFP			1	1
53	M109050299	CREMALL.LAT.IZDA.MFP			1	1
54	M109050383	CREM.RESP.IZDA.T.FORZ.MPP	2	2		
54	M109050301	CREMALL.RESP.IZDA.MFP			1	2
55	M109050382	CREM.RESP.DCHA.T.FORZ.MPP	2	2		
55	M109050587	CREM.RESP.DCH.CONG MFN			1	1
56	M109050747	CREM. MARC. MAGNETICO MSP-MFP	4	4	4	6
57	M109050300	CREMALL.RESP.DCHA.MFP				1
60	6003010181	REJ.RESP.GRUPO 387X280POLICARB	1	1	1	1
61	6021390006	MANG 3X1X2500 BL. SCHUKO 3T	1	1	1	1
62	M109050033	PROT SONDA 175x49	1	1	1	1
63	M109010643	EMBELL.FRONTAL MSP-150 SE	1			
63	M109010644	EMBELL.FRONT.MSP-200 SE		1		
63	M109010853	EMBELL.FRONTAL MFP-180-SE			1	
63	M109010874	DECORAT.MFP-225 S.E.				1
70	6021010037	CONDEN.ARRANQUE FR-117U5015 80 mF	1	1	1	1
71	6021010045	RELE ARRANQ COMPR.FR-7.5G 6001	1	1	1	
71	6021010025	RELE ARRANQUE COMPRESOR FR-8,5G 2				1
80	M169130018	CAJON MMZ (COMPLETO)		7		
80	M169130048	CAJON NEUTRO PIZZAS (COMPLETO)			7	7
81	6033050003	GUIA CORREDERA 600MM ZINC(JUEGO)		7	7	7
82	6003010079	CUBETA POLIET.600x400x75 GRIS		7		
82	M109050681	FONDO PERF.MOD.CAJONERA			7	7

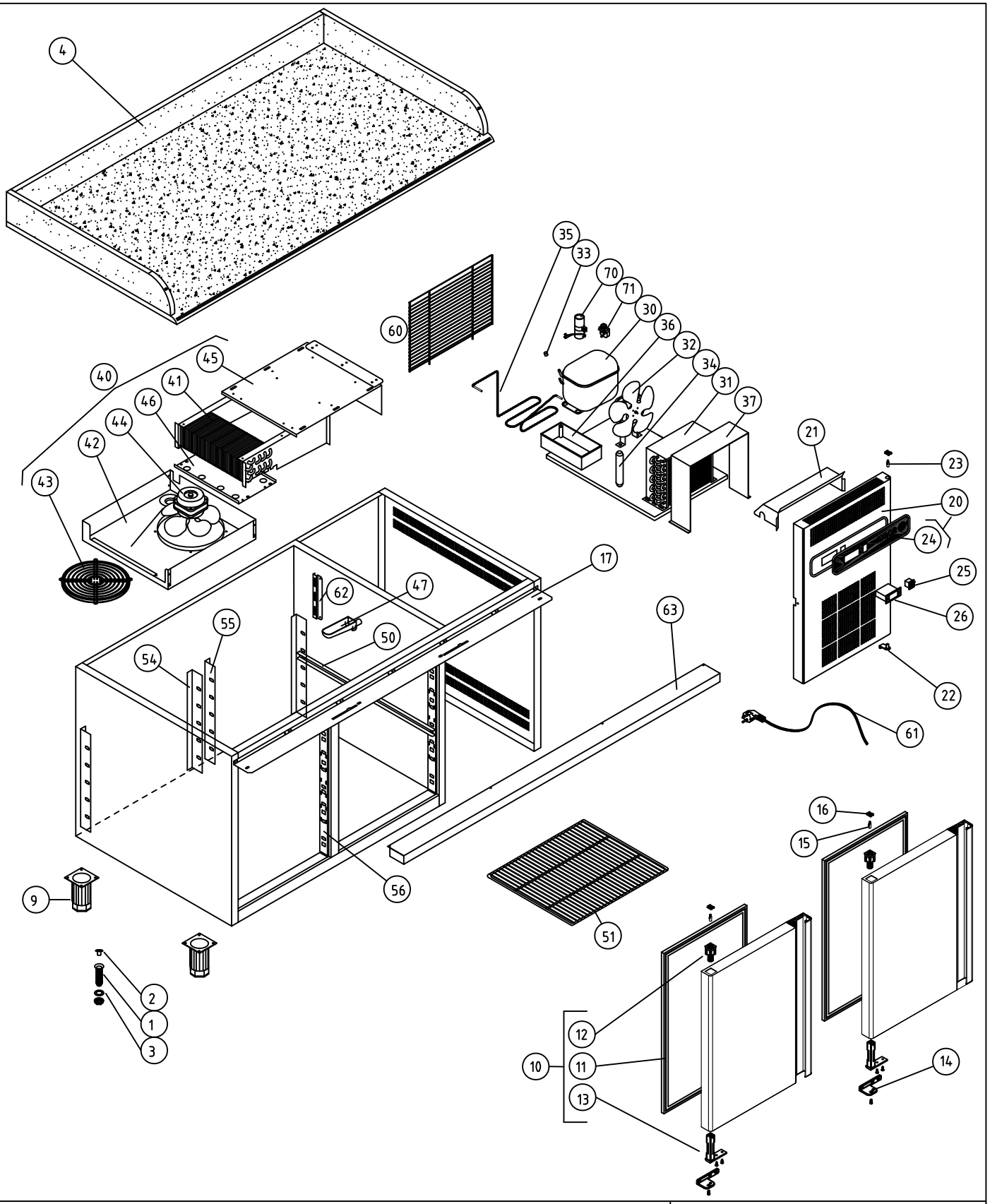

COD. PIEZA: 148611000000

SUSTITUYE A: .

SUSTITUIDO POR: .

Material: .

Acabado: .

COMÚN A	MODELO	Ud.	MODELO	Ud.	MODELO	Ud.	MODELO	Ud.	MODELO
	MMZ-150	1							

COTAS SIN TOLERANCIA DIN 7168-f

	GRADO TOLERANCIA	FINO	MEDIO	GRUESO
ANGULAR	HASTA 10 mm	±1°		±1° 30'
	MAS DE 10 A 50 mm	±30'		±50'
	MAS DE 50 A 120 mm	±20'		±25'
	MAS DE 120 A 400 mm	±10'		±15'
	MAS DE 400 mm	±5'		±10'

	GRADO TOLERANCIA	FINO	MEDIO	GRUESO
LINEAL	HASTA 3 mm	±0,05	±0,10	±0,15
	MAS DE 3 A 6 mm	±0,05	±0,10	±0,20
	MAS DE 6 A 30 mm	±0,10	±0,20	±0,50
	MAS DE 30 A 120 mm	±0,15	±0,30	±0,80
	MAS DE 120 A 400 mm	±0,20	±0,50	±1,20
	MAS DE 400 A 1000 mm	±0,30	±0,80	±2,00
	MAS DE 1000 A 2000 mm	±0,50	±1,20	±3,00

A4	Nombre	Fecha
Dibujado	A.J.GONZALEZ	Feb-2011
Modificado	.	.

FAGOR

F A G O F R I

Escala 1:22

RECAMBIOS MMZ-150

Código máquina: CODIGO

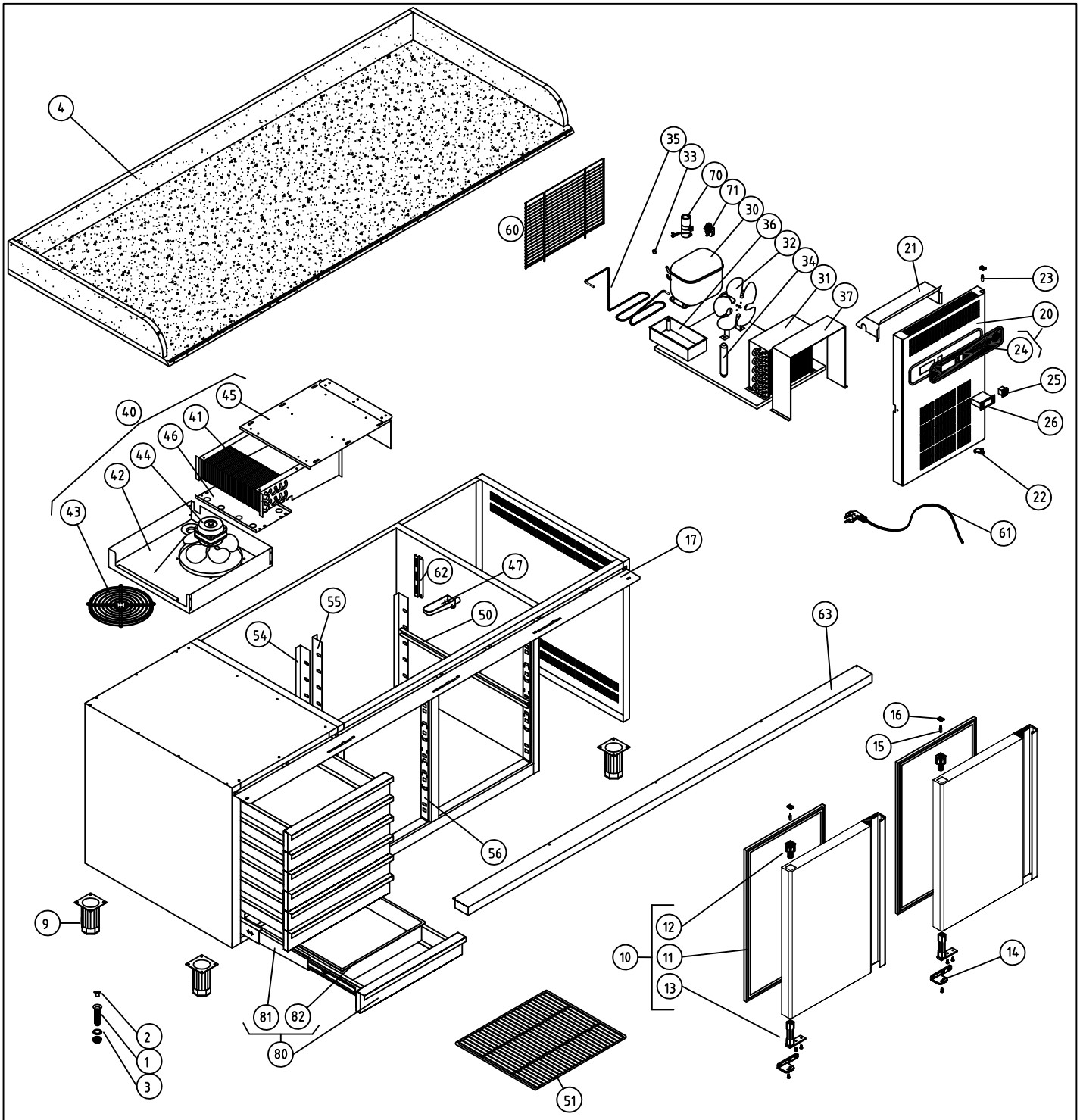

COD. PIEZA: 148610000000

SUSTITUYE A: .

SUSTITUIDO POR: .

COTAS SIN TOLERANCIA DIN 7168-f

	GRADO TOLERANCIA	FINO	MEDIO	GRUESO
ANGULAR	HASTA 10 mm	±1°		±1° 30'
	MAS DE 10 A 50 mm	±30'		±50'
	MAS DE 50 A 120 mm	±20'		±25'
	MAS DE 120 A 400 mm	±10'		±15'
	MAS DE 400 mm	±5'		±10'
LINEAL	GRADO TOLERANCIA	FINO	MEDIO	GRUESO
	HASTA 3 mm	±0,05	±0,10	±0,15
	MAS DE 3 A 6 mm	±0,05	±0,10	±0,20
	MAS DE 6 A 30 mm	±0,10	±0,20	±0,50
	MAS DE 30 A 120 mm	±0,15	±0,30	±0,80
	MAS DE 120 A 400 mm	±0,20	±0,50	±1,20
	MAS DE 400 A 1000 mm	±0,30	±0,80	±2,00
	MAS DE 1000 A 2000 mm	±0,50	±1,20	±3,00

Material: .

Acabado: .

COMÚN A	MODELO	Ud.	MODELO	Ud.	MODELO	Ud.	MODELO	Ud.	MODELO
	MMZ-202	1							

A4	Nombre	Fecha
Dibujado	A.J.GONZALEZ	Feb-2011
Modificado	.	.

FAGOR

F A G O F R I

Escala 1:25

RECAMBIOS MMZ-202

Código máquina: .

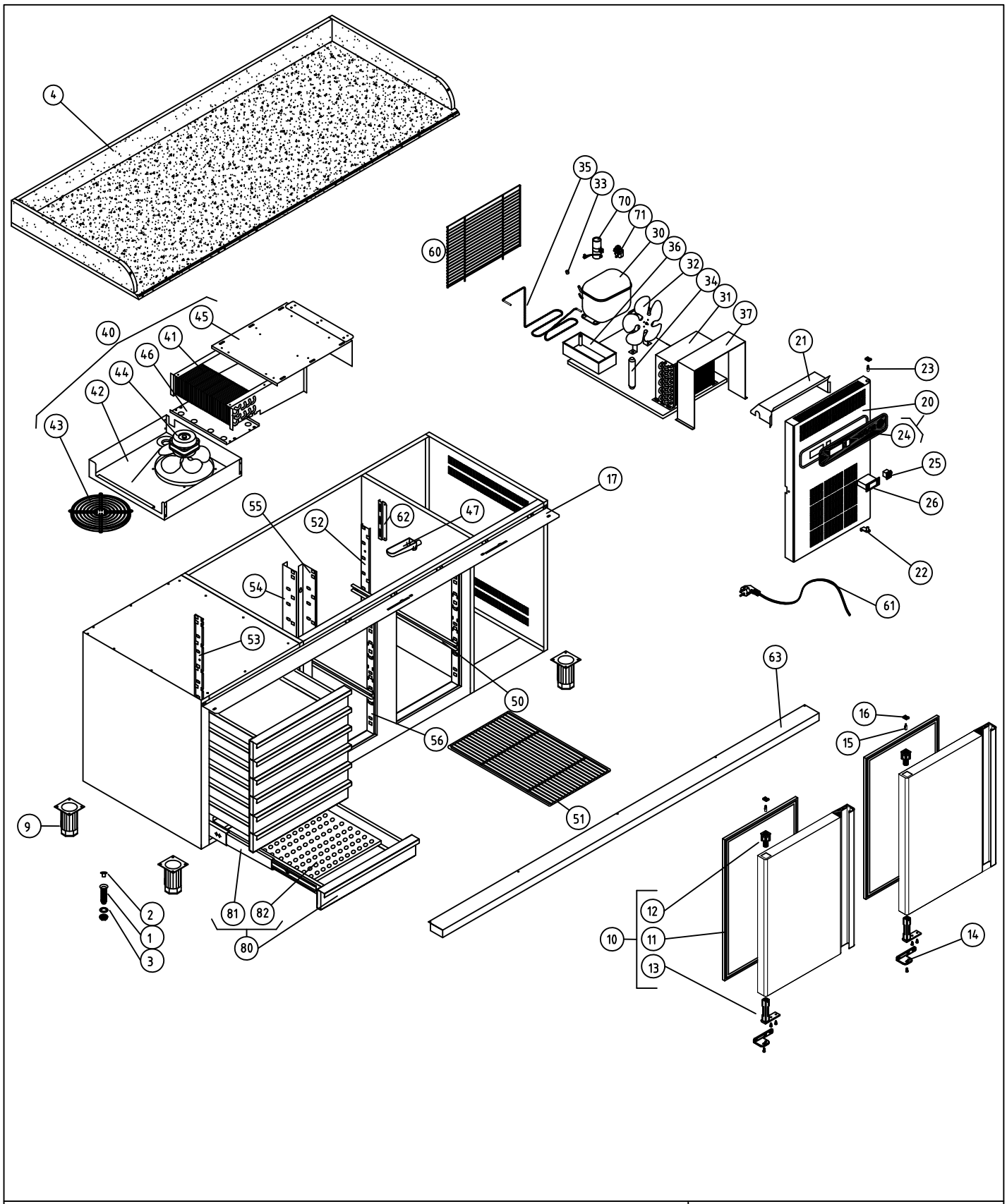

COD. PIEZA: 148312200000

SUSTITUYE A: .

SUSTITUIDO POR: .

COTAS SIN TOLERANCIA DIN 7168-f

	GRADO TOLERANCIA	FINO	MEDIO	GRUESO
ANGULAR	HASTA 10 mm	±1°		±1° 30'
	MAS DE 10 A 50 mm	±30'		±50'
	MAS DE 50 A 120 mm	±20'		±25'
	MAS DE 120 A 400 mm	±10'		±15'
	MAS DE 400 mm	±5'		±10'
LINEAL	GRADO TOLERANCIA	FINO	MEDIO	GRUESO
	HASTA 3 mm	±0,05	±0,10	±0,15
	MAS DE 3 A 6 mm	±0,05	±0,10	±0,20
	MAS DE 6 A 30 mm	±0,10	±0,20	±0,50
	MAS DE 30 A 120 mm	±0,15	±0,30	±0,80
	MAS DE 120 A 400 mm	±0,20	±0,50	±1,20
	MAS DE 400 A 1000 mm	±0,30	±0,80	±2,00
	MAS DE 1000 A 2000 mm	±0,50	±1,20	±3,00

Material: .

Acabado: .

COMÚN A

MODELO	Ud.	MODELO	Ud.	MODELO	Ud.	MODELO	Ud.	MODELO
MMZ-180-7	1							

A4	Nombre	Fecha
Dibujado	A.J.GONZALEZ	Feb-2011
Modificado	.	.

FAGOR

F A G O F R I

Escala 1:25

RECAMBIOS MMZ-180-7

Código máquina: CODIGO

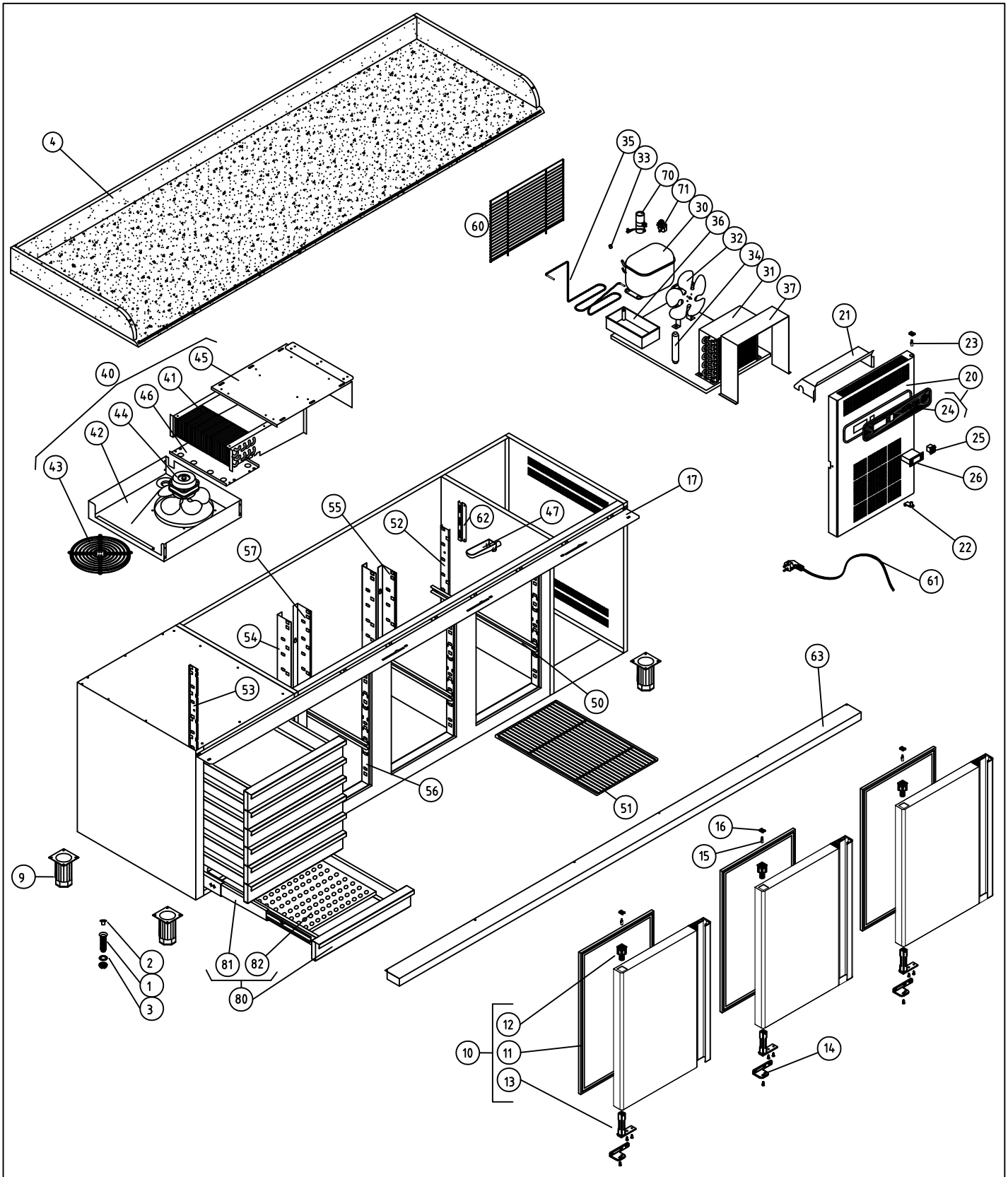

								COD. PIEZA:	148313200000	
COTAS SIN TOLERANCIA DIN 7168-f					Material: .			SUSTITUYE A:	.	
					Acabado: .			SUSTITUIDO POR:	.	
					COMÚN A	MODELO	Ud.	MODELO	Ud.	MODELO
ANGULAR	GRADO TOLERANCIA	FINO	MEDIO	GRUESO		MMZ-225-7	1			
	HASTA 10 mm	±1°		±1° 30'						
	MAS DE 10 A 50 mm	±30'		±50'						
	MAS DE 50 A 120 mm	±20'		±25'						
	MAS DE 120 A 400 mm	±10'		±15'						
	MAS DE 400 mm	±5'		±10'						
LINEAL	GRADO TOLERANCIA	FINO	MEDIO	GRUESO						
	HASTA 3 mm	±0,05	±0,10	±0,15						
	MAS DE 3 A 6 mm	±0,05	±0,10	±0,20						
	MAS DE 6 A 30 mm	±0,10	±0,20	±0,50						
	MAS DE 30 A 120 mm	±0,15	±0,30	±0,80						
	MAS DE 120 A 400 mm	±0,20	±0,50	±1,20						
	MAS DE 400 A 1000 mm	±0,30	±0,80	±2,00						
	MAS DE 1000 A 2000 mm	±0,50	±1,20	±3,00						

A4	Nombre	Fecha	FAGOR
Dibujado	A.J.GONZALEZ	Feb-2011	F A G O F R I
Modificado	.	.	
Escala 1:25	RECAMBIOS MMZ-225-7		Código máquina: CODIGO