1 GRUPPO LAVAGGIO
2 GRUPPO RISCIACQUO
3 QUADRO ELETTRICO
4 GRUPPO POMPA SCARICO
5 CARRROZZERIA

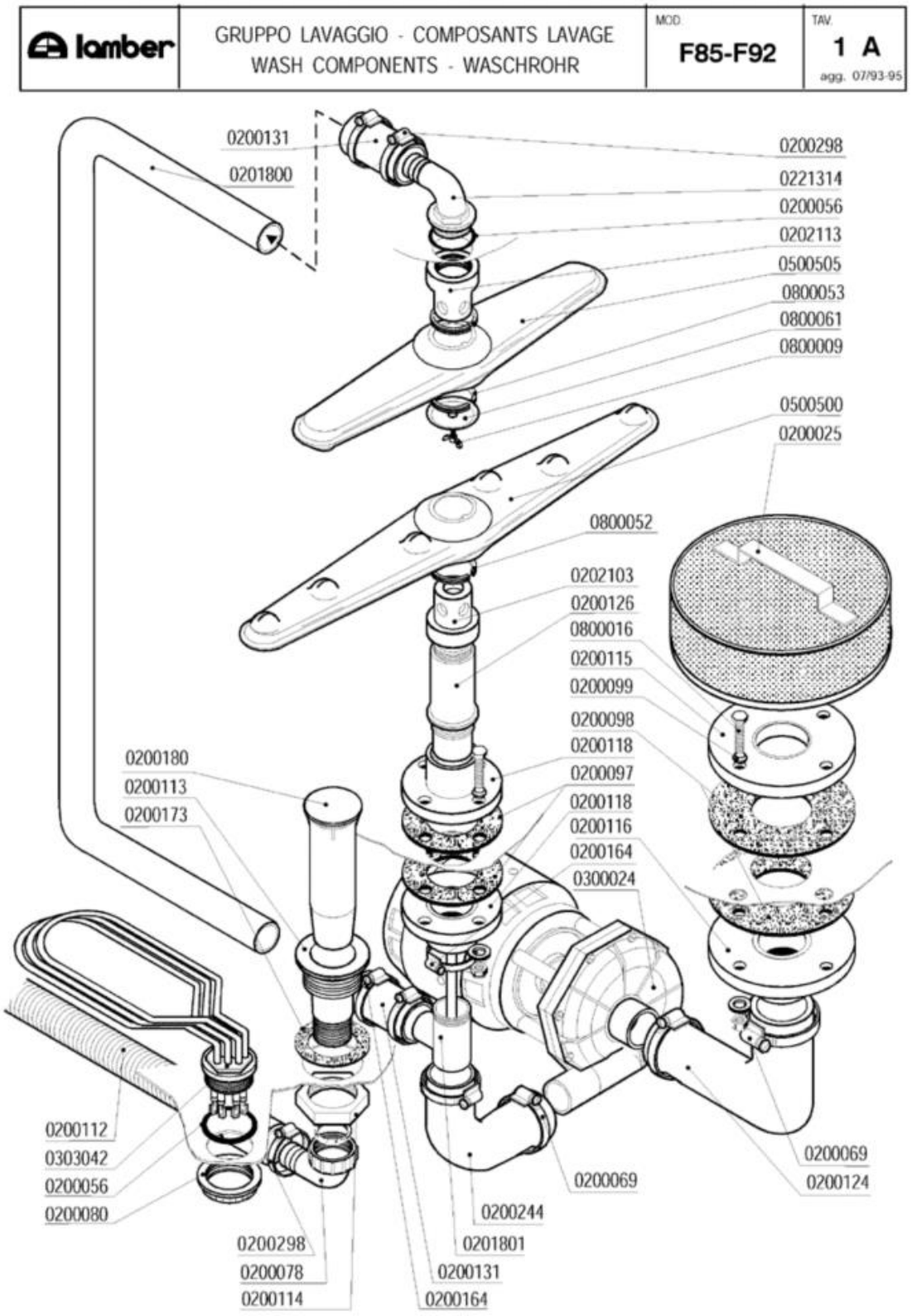
lamber
GRUPPO LAVAGGIO - COMPOSANTS LAVAGE
WASH COMPONENTS - WASCHROHR
MOD.
F85-F92
TAV.
1 A
agg. 07/93-95
0200131
0201800
0200298
0221314
0200056
0202113
0500505
0800053
0800061
0800009
0500500
0200025
0800052
0202103
0200126
0800016
0200115
0200099
0200098
0200118
0200097
0200118
0200116
0200164
0300024
0200180
0200113
0200173
0200112
0303042
0200056
0200080
0200298
0200078
0200114
0200131
0200164
0201801
0200244
0200069
0200069
0200124

Codice	Descrizione
0200025	Filtro d.215
0200056	OR 144 pilette 1" 1/4
0200069	Fascetta 40-60
0200078	Raccordo scarico 1"1/4x32 2121 PP
0200080	Ghiera 1"1/42190
0200097	Guarnizione gomma 105x45x3 4F Rif.167
0200098	Guarnizione gomma 134x65x2,5 4F Rif.154
0200099	Guarnizione Nyltite M8
0200112	Tubo scarico d.28 DIR.C/317
0200113	Piletta scarico 007 Rif.18
0200114	Dado piletta scarico 2" 2190
0200115	Flangia piana d.140
0200116	Flangia a manicotto d.140
0200118	Flangia a manicotto 1"1/4 d.110
0200124	Manicotto aspirante F85 1141-91
0200126	Colonnina 031 Rif.5
0200131	Manicotto Radior 30x100 F 1854-94
0200164	Fascetta 32-50
0200173	Guarnizione gomma 75x58x2 Rif.19
0200180	Troppopieno EFFE/ELLE 1280
0200244	Manicotto aspirante 045F 1218-91
0200298	Fascetta 25-40
0201800	Asta lavaggio esterno F85/F92/075F
0201801	Collettore lavaggio esterno 01F ******
0202103	Testina lavaggio d.18 4F NSF
0202113	Testina lavaggio M8 4F NSF
0221314	Portagomma a gomito 1"1/4x30 M
0300024	Elettropompa ** SOSTITUITA DA 0301204 **
0303042	Resistenza vasca 2400W/3 1"1/4230/400V
0500500	Braccio di lavaggio 540/6F NSF
0500505	Braccio di lavaggio 380/6F NSF
0800009	Vite inox TEM8x15
0800016	Vite inox TEM8x40
0800052	Rondella teflon 57x41x2
0800053	Rondella nylon 50x8x2 Rif. 149
0800061	Disco inox mulinello 259-83-A d.8

lamber	GRUPPO RISCIACQUO - COMPOSANTS RINCAGE RINSE COMPONENTS - NACHSPÜLROHR	F85-F92	2 A agg. 07/93-95

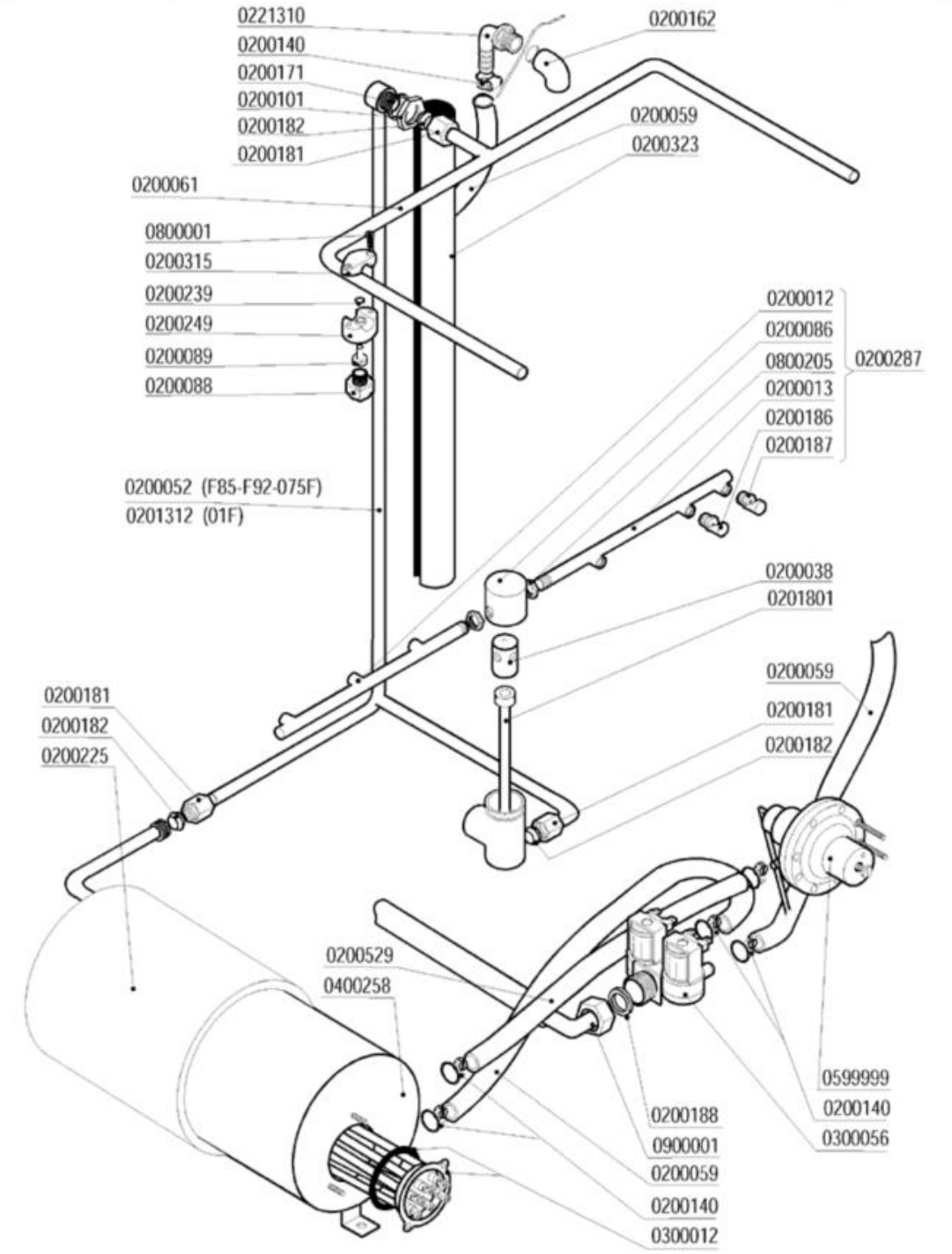

Codice	Descrizione
0200012	Braccio di risciacquo 230mm DX cesto 50
0200013	Braccio di risciacquo 230mm SX cesto 50
0200038	Perno risciacquo inox 1205
0200052	Asta esterna risciacquo F85/F92/050F
0200059	Tubo gomma 10x17 food quality
0200061	Asta risciacquo int.sup.EFFE
0200086	Testina mulinello risciacquo 1206
0200088	Ugello risciacquo
0200089	Diffusore ugello risciacquo
0200101	Dado inox 3/8" Gas 55-83
0200140	Fascetta collare 17x19
0200162	Gomito 3/8" PP FF 2250
0200171	Guarnizione piana 27x17x2
0200181	Dado bicono inox 3/8"x12 1040-91
0200182	Bicono OT 3/8"x12 1311-92
0200186	Ugello risciacquo 1/8" foro 0,9
0200187	Ugello risciacquo 1/8" foro 1,8 Rif.39
0200188	Guarnizione gomma 25x16x2
0200225	Coibentazione boiler 5lt.
0200239	OR 2031 supporto ugello risciacquo
0200249	Supporto ugello risciacquo
0200287	**SOSTITUITO DA 0200286**
0200315	Cavallotto ugello risciacquo
0200323	Tubo isolante 12X6 pretagliato
0200529	SOSTITUITO DA 0200293**********
0201312	Asta risciacquo esterno EFFE
0201801	Collettore lavaggio esterno 01F ******
0221310	Portagomma a gomito 3/8"Mx12
0300012	Resistenza 6000W/3 230/400V flangia inox
0300056	Elettrovalvola doppia
0400258	Boiler 5lt r.e.
0599999	Dosatore brillantante MOD.3000
0800001	Vite inox ATFTCTCR 3,9x15-Supp.Ug.Risc.
0800205	Dado inox M12x1 E16S5
0900001	Tubo carico gomma 90ºC VDE

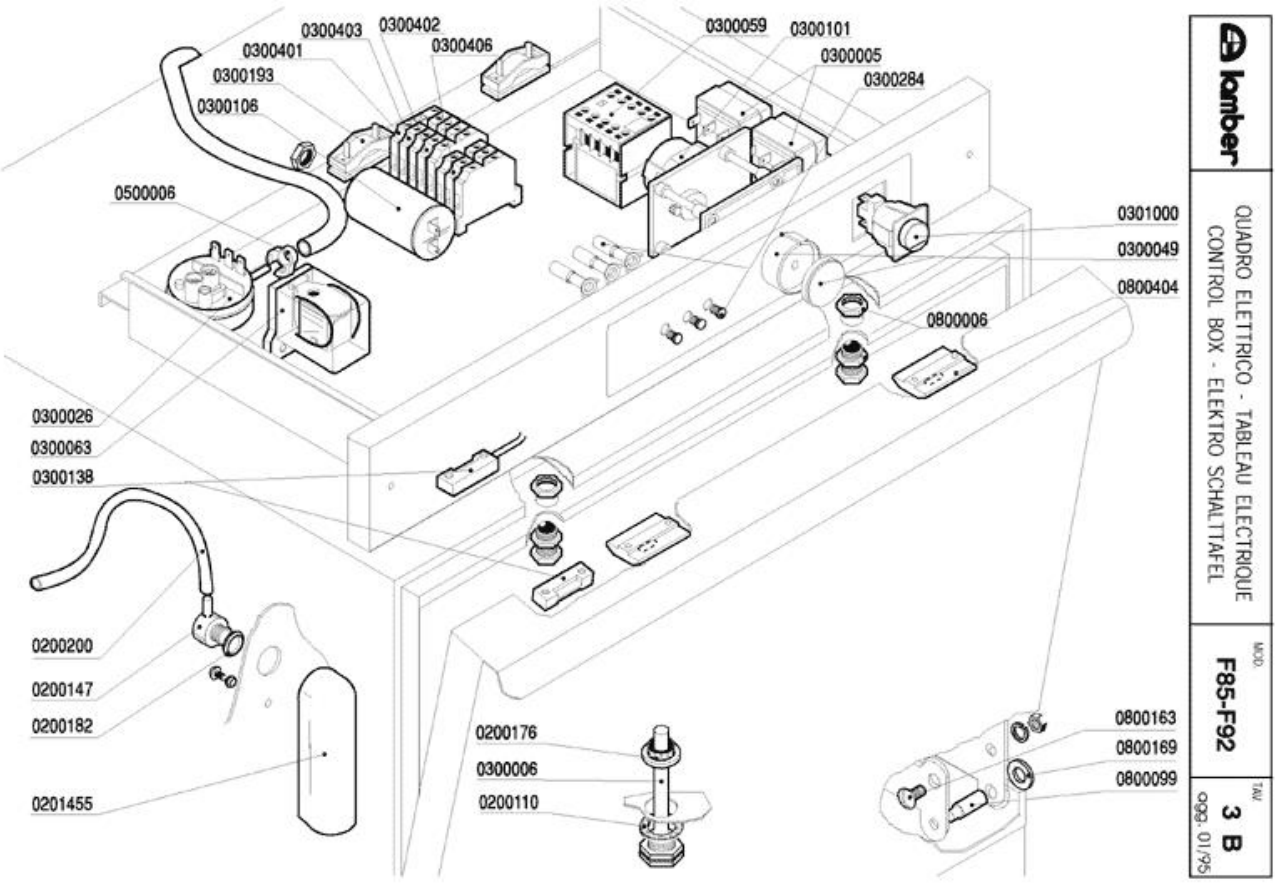
0300403
0300402
0300401
0300406
0300193
0300106
0500006
0300059
0300101
0300005
0300284
0301000
0300049
0800404
0800006
0300026
0300063
0300138
0200200
0200147
0200182
0201455
0200176
0300006
0200110
0800163
0800169
0800099
lamber
QUADRO ELETTRICO - TABLEAU ELECTRIQUE
CONTROL BOX - ELEKTRO SCHALTTAFEL
MOD.
F85-F92
TAV
3 B
agg. 01/95

Codice	Descrizione
0200110	Guarnizione piana 31x21x2
0200147	Portagomma M12x4 90º 1821-94
0200176	Dado 1/2" 2190
0200182	Bicono OT 3/8"x12 1311-92
0200200	Tubo a pipa per pressostato
0201455	Trappola d'aria anteriore L=85 mm
0300005	Termostato 90ºC c.2000 1NONC boiler IMIT
0300006	Guaina termostato inox
0300026	Pressostato 60/30 16A 1NONC
0300049	Manopola per timer a pulsante
0300059	Contattore 16A 4NO V230-LS07.10 AEG
0300063	SOSTITUITO DA 0301745**********
0300101	Timer 1-6' a pulsante A81 9003
0300106	Condensatore 10óf
0300138	Micro contatto magnetico 1NO +0800142
0300193	Fissacavo PA 268 + vite 3,5X25
0300284	**SOSTITUITO DA 0301910**
0300401	Morsetto 6 mmq Terra Giallo-Verde
0300402	Morsetto 6 mmq beige
0300403	Morsetto 6 mmq neutro blu
0300406	Morsetto 4 mmq rosso
0301000	Interruttore bip. 0V 2N0 16 amp COMPLETO
0500006	Fascetta SNP2/CLIC 11,5-13,5
0800006	Cricchetto Rif.32+33+32 con dadi 255-83
0800099	Perno sportello 1866-94
0800163	Vite inox POELIER M6X10
0800169	Boccola perno sportello
0800404	Bloccascrocchetto

lamber	GRUPPO POMPA SCARICO - POMPE DE VIDANGE DRAIN PUMP PARTS - ABLAUFPUMPE	MOD. F85-F92	TAV. 4 B agg. 01/95

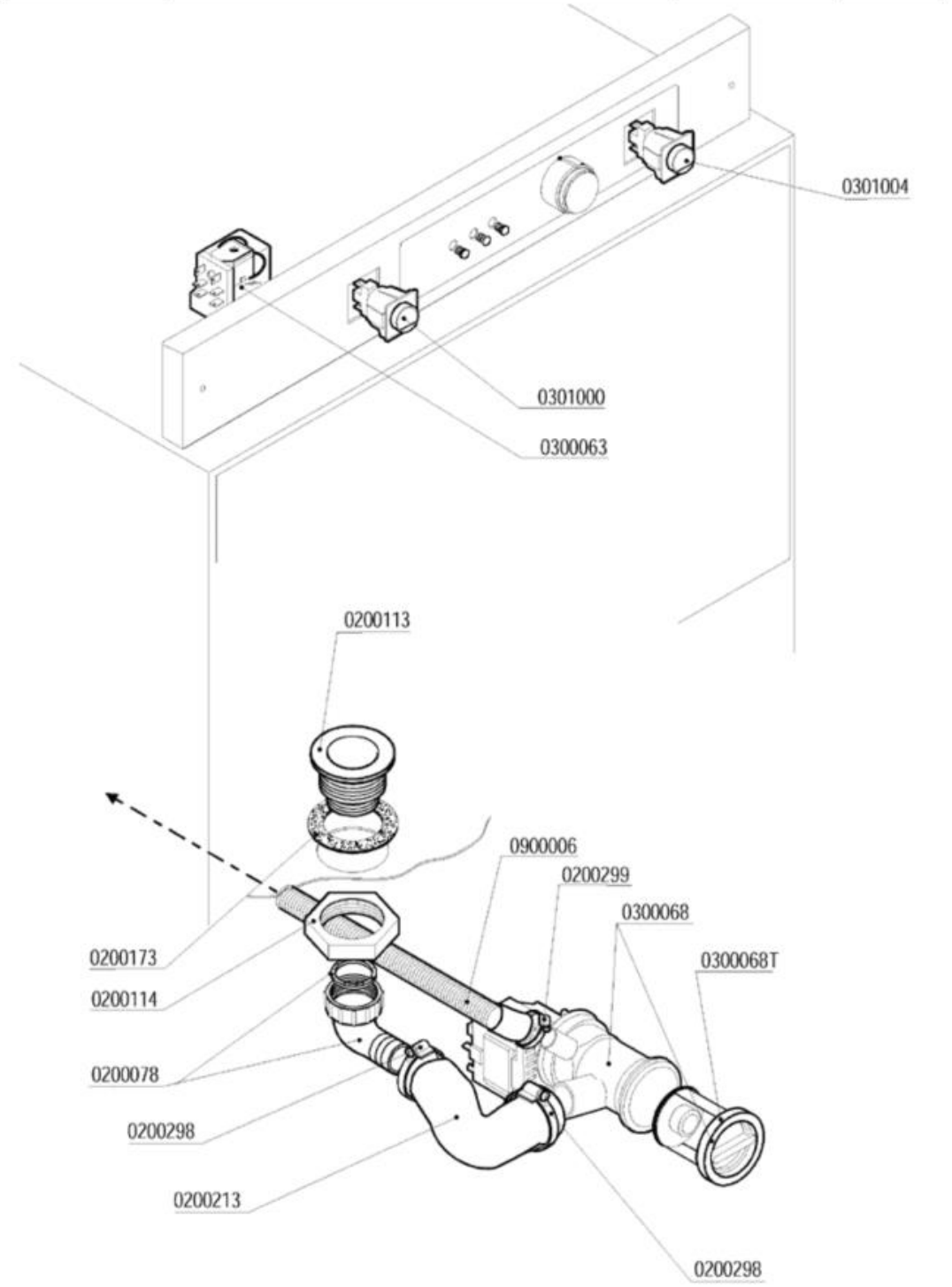

Codice	Descrizione
0200078	Raccordo scarico 1"1/4x32 2121 PP
0200113	Piletta scarico 007 Rif.18
0200114	Dado piletta scarico 2" 2190
0200173	Guarnizione gomma 75x58x2 Rif.19
0200213	Manicotto premente SRMR/Pompa sca.687-88
0200298	Fascetta 25-40
0200299	Fascetta 20-32
0300063	SOSTITUITO DA 0301745**********
0300068	Elettropompa scarico 40W/230/50 FILTRO
0301000	Interruttore bip. 0V 2N0 16 amp COMPLETO
0301004	Int./dev. 0V 1NO/1NONC 16amp COMPLETO
0900006	Tubo scarico d.19,5 per pompa scarico

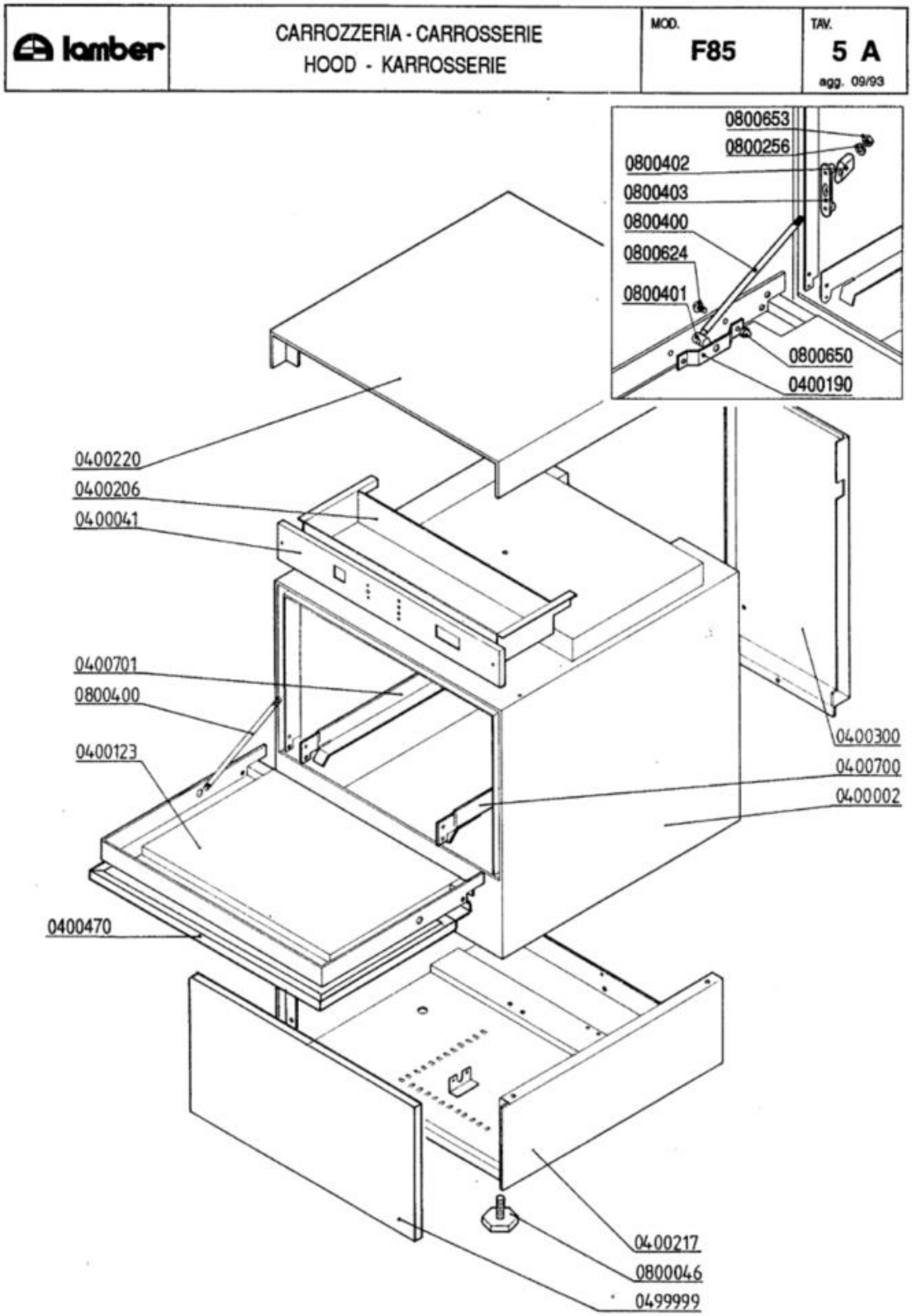
lamber
CARROZZERIA - CARROSSERIE
HOOD - KARROSSERIE
MOD.
F85
TAV.
5 A
agg. 09/93
0800653
0800256
0800402
0800403
0800400
0800624
0800401
0800650
0400190
0400220
0400206
0400041
0400701
0800400
0400123
0400470
0400300
0400700
0400002
0400217
0800046
0499999

Codice	Descrizione
0400123	Sportello F85/075F 1758-93
0400190	Staffa tirante porta P700 933-9/2501-95
0400206	Piastra cablaggio EFFE 2198-95
0400217	Basamento F85
0400220	Pannello superiore EFFE
0400300	Pannello retro F85/075F
0400470	Pannello sportello F85
0400700	Guida dx EFFE
0400701	Guida sx EFFE
0499999	Pannello anteriore F85
0800046	Piedino M10
0800256	Rondella piana inox d.5
0800400	Tirante sportello M5x305 795
0800401	Perno tirante sportello
0800402	Fermo tirante sportello
0800403	Piastrina scorrimento sportello
0800624	Dado OT M8 cromato
0800650	Dado inox cieco M4
0800653	Dado inox autobloccante M5