DESPIECE TECNICO

Lavavajillas
Lavevaisselle
Dishwasher
Geschirrspüler
Lavastoviglie

Modelos:

FI-72

Junio 2003 June

FAGOR

Fagor Industrial

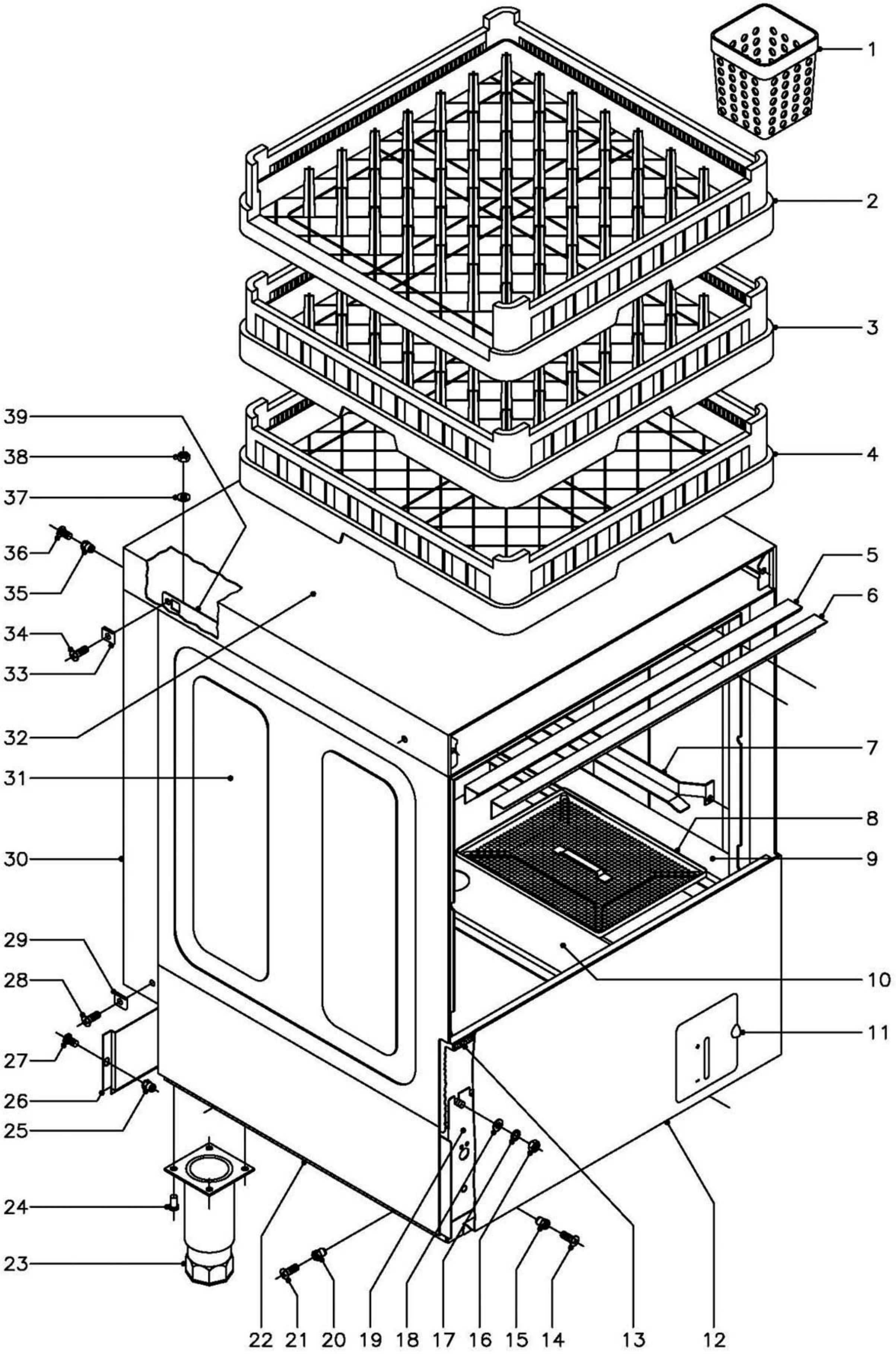

N plano	Firma	Fecha	Aparato	Lamina	
C–1390		6–2003	MUEBLE LAVAVAJILLAS FI–72	1	Fagor Industrial S.Coop. Oñate

MOD.	LAVAVAJILLAS FRONTAL	ZONA	MUEBLE Y CESTILLOS	PLANO	C-1390

ITEM	CODIGO	DENOMINACION	TEXTO	FI-72									NOTAS
1	Z655314	Cestillo cubiertos		4									
2	Z685302	Cestillo bandejas CB-7 completo		1									
3	Z655302	Cestillo platos CP-16/18		1									
4	Z655301	Cestillo base CT-10		1									
5	Z200315	Perfil caja		1									
6	Z200309	Escuadra sujecion perfil		1									
7	Z200305	Guia cestillo derecha		1									
s/n	Z200306	Guia cestillo izquierda		1									
8	Z210801	Bandeja filtro		4									
9	Z210805	Soporte derecho bandejas		1									
s/n	Z210806	Soporte izquierdo bandejas		1									
10	Z210804	Soporte central bandejas		1									
	Q232040	Arandela plana A-6		8									
	Q162040	Tuerca exagonal M-6		8									
11	Z212902	Puerta deposito completa		1									
s/n	Z212906	Eje puerta		1									
s/n	Q352001	Pasador de aletas Ø2x15		2									
12	Z262911	Panel frontal		1									
13	Z200313	Perfil goma esponjosa		1									
14	Q152004	Tornillo aplastado M-5x13		2									
15	Q221342	Remache exagonal M-5		2									
16	Q162040	Tuerca exagonal M-6		8									
17	Q262040	Arandela muelle A-6		8									
18	Q232040	Arandela plana A-6		8									
19	Z260101	Armazon completo		1									
20	Q221342	Remache exagonal M-5		4									
21	Q152004	Tornillo aplastado M-5x13		4									
22	Z262903	Panel lateral izquierdo		1									
s/n	Z262902	Panel lateral derecho		1									

MOD.	LAVAVAJILLAS FRONTAL	ZONA	MUEBLE Y CESTILLOS	PLANO	C-1390

ITEM	CODIGO	DENOMINACION	TEXTO	FI-72									NOTAS
23	X260150	Pata regulable		4									
24	Q411304	Remache avibulb Ø4,8		12									
25	Q221342	Remache exagonal M-5		2									
26	Z262905	Panel posterior inferior		1									
27	Q152004	Tornillo aplastado M-5x13		2									
28	Q152004	Tornillo aplastado M-5x13		2									
29	Q221012	Tuerca rapida M-5		2									
30	Z262904	Panel posterior		1									
31	Z260325	Caja soldada		1									
32	Z202906	Tapa		1									
33	Q221012	Tuerca rapida M-5		4									
34	Q152004	Tornillo aplastado M-5x13		4									
35	Q221342	Remache exagonal M-5		2									
36	Q152004	Tornillo aplastado M-5x13		2									
37	Q232040	Arandela plana A-6		4									
38	Q162040	Tuerca exagonal M-6		4									
39	Z200307	Escuadra amarre tapa		2									

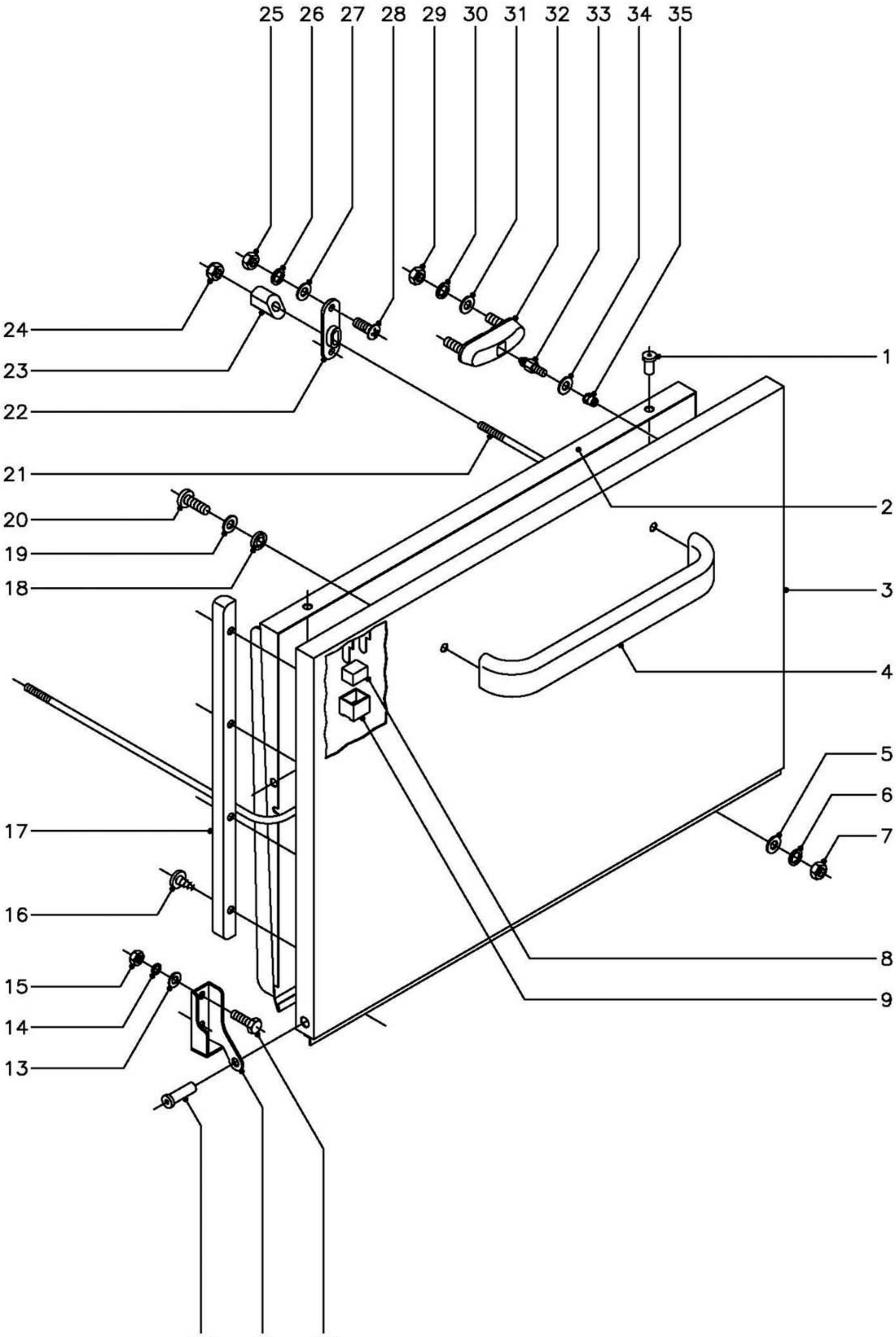

N plano	Firma	Fecha	Aparato		Lamina	
C–1391		6–2003	PUERTA LAVAVAJILLAS FI–72		2	Fagor Industrial S.Coop. Oñate

MOD.	LAVAVAJILLAS FRONTAL	ZONA	PUERTA	PLANO	C-1391

ITEM	CODIGO	DENOMINACION	TEXTO	FI-72									NOTAS
1	Q412000	Remache tubular Ø4x8		4									
2	Z260533	Contrapuerta soldada		1									
3	Z260531	Puerta soldada		1									
4	Z200512	Asa puerta		1									
5	Q232030	Arandela plana A-5		2									
6	Q262030	Arandela muelle A-5		2									
7	Q162030	Tuerca exagonal M-5		2									
8	Z200506	Iman		1									
9	Z200507	Protector iman		1									
10	Q012042	Tornillo exagonal M-6x15		4									
11	Z400514	Bisagra izquierda		1									
s/n	Z400515	Bisagra derecha		1									
12	Z400516	Eje puerta		2									
13	Q232040	Arandela plana A-6		4									
14	Q262040	Arandela muelle A-6		4									
15	Q162040	Tuerca exagonal M-6		4									
16	Q082005	Tornillo chapa 4,2x13		8									
17	Z260508	Marco puerta		2									
18	Q308002	Arandela dubo A-6		2									
19	Q232040	Arandela plana A-6		2									
20	Q032041	Tornillo alomado M-6x10		2									
21	Z260506	Varilla tensor		1									
22	Z200310	Soporte tensor		2									
23	Z200522	Tensor de puerta		2									
24	Q222012	Tuerca autoblocante M-6		2									
25	Q162030	Tuerca exagonal M-5		4									
26	Q262030	Arandela muelle A-5		4									
27	Q232030	Arandela plana A-5		4									
28	Q152004	Tornillo aplastado M-5x13		4									

MOD.	LAVAVAJILLAS FRONTAL	ZONA	PUERTA	PLANO	C-1391

ITEM	CODIGO	DENOMINACION	TEXTO	FI-72									NOTAS
29	Q222012	Tuerca autoblocante M-6		4									
30	Q262040	Arandela muelle A-6		4									
31	Q232040	Arandela plana A-6		4									
32	Z200607	Conjunto cierre puerta		2									
33	Z200601	Enganche cierre		2									
34	Q232030	Arandela plana A-5		2									
35	Q222011	Remache exagonal M-5		2									

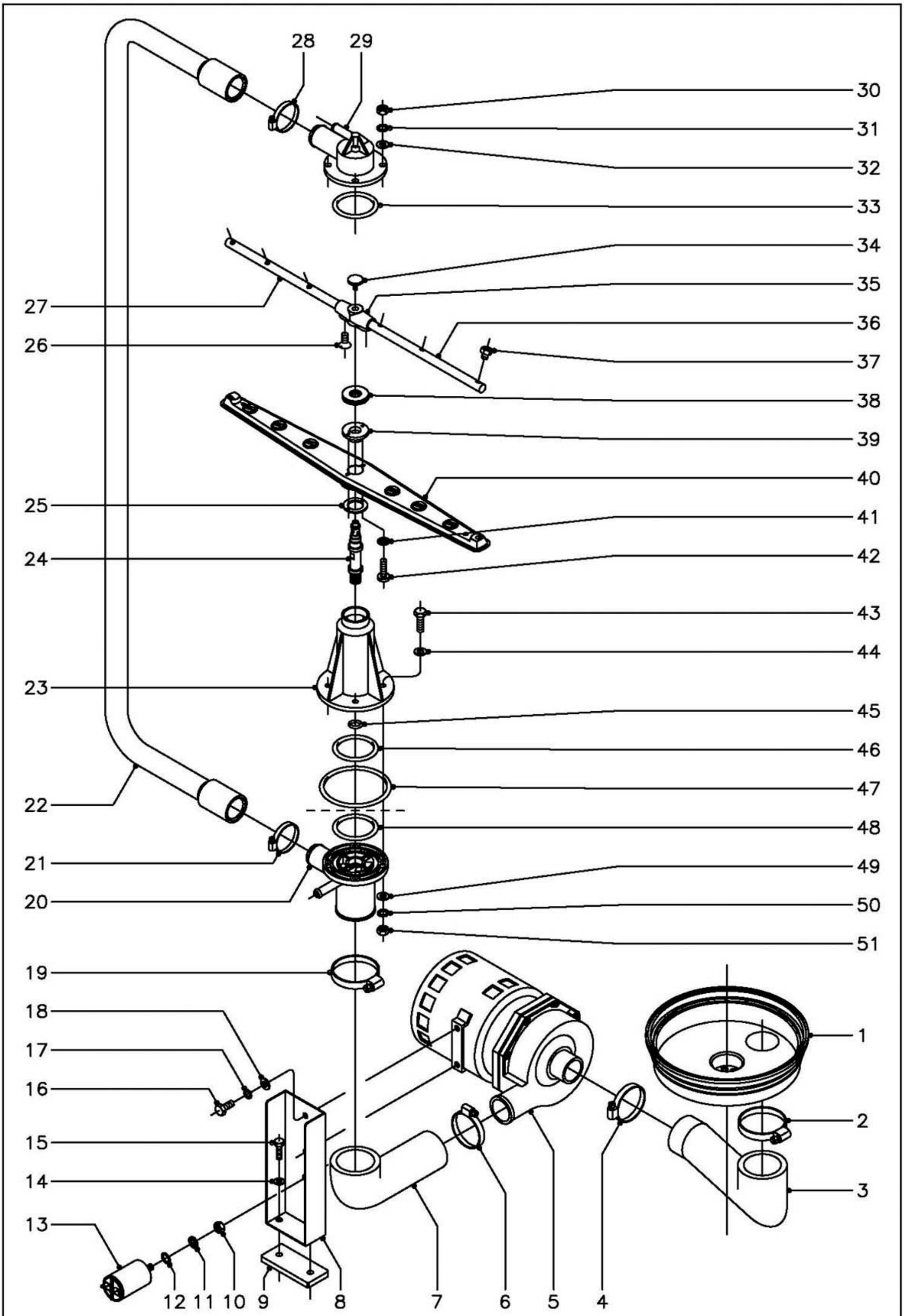

N plano	Firma	Fecha	Aparato	Lamina	
C–1392		6–2003	PARTE FUNCIONAL LAVADO LAVAVAJILLAS FI–72	3	Fagor Industrial S.Coop. Oñate

MOD.	LAVAVAJILLAS FRONTAL	ZONA	PARTE FUNCIONAL LAVADO	PLANO	C-1392

ITEM	CODIGO	DENOMINACION	TEXTO	FI-72									NOTAS
1	Z200906	Cubeta		1									
2	Q881324	Abrazadera 50 - 70		1									
3	Z200904	Codo aspiracion		1									
4	Q881307	Abrazadera 40 - 60		1									
5	Z201011	Bomba de lavado (230 V., 50 Hz.)		1									
5	Z203511	Bomba de lavado (230 V., 60 Hz.)		1									
	Z201081	Conjunto junta y reten de bomba		1									
	Z201082	Turbina 50 Hz. (Ø 88 mm.)		1									
	Z203571	Turbina 60 Hz. (Ø 77 mm.)		1									
6	Q881307	Abrazadera 40 - 60		1									
7	Z200905	Codo impulsion		1									
8	Z261001	Soporte motobomba		1									
9	Z201003	Base bomba lavado		1									
10	Q162050	Tuerca exagonal M-8		1									
11	Q242050	Arandela abanico A-8		1									
12	Q307048	Junta torica Ø16,18xØ9,12xØ3,53		1									
13	V321300	Condensador 10mF.		1									
14	Q232030	Arandela plana A-5		2									
15	Q012033	Tornillo exagonal M-5x20		2									
16	Q012041	Tornillo exagonal M-6x10		2									
17	Q262040	Arandela muelle A-6		2									
18	Q232040	Arandela plana A-6		2									
19	Q881324	Abrazadera 50 - 70		1									
20	Z200703	Pasamuros		1									
21	Q881305	Abrazadera 25 - 40		1									
22	Z260701	Arbol de lavado		1									
23	Z200701	Soporte distribuidor inferior		1									
24	Z200704	Eje central		2									
25	Z650711	Amarre enganche distribuidor		2									

MOD.	LAVAVAJILLAS FRONTAL	ZONA	PARTE FUNCIONAL LAVADO	PLANO	C-1392

ITEM	CODIGO	DENOMINACION	TEXTO	FI-72									NOTAS
26	Q152024	Tornillo avellanado M-4x8		4									
27	Z201902	Rama aclarado izquierda		2									
28	Q881305	Abrazadera 25 - 40		1									
29	Z200707	Soporte distribuidor superior		1									
30	Q162040	Tuerca exagonal M-6		4									
31	Q262040	Arandela muelle A-6		4									
32	Q232040	Arandela plana A-6		4									
33	Q307052	Junta torica Ø60,83xØ50,17xØ5,33		1									
34	Q152016	Tornillo especial M-5x0,8		2									
35	Z201903	Soporte ramas aclarado		2									
36	Z201901	Rama aclarado derecha		2									
37	Z211903	Tobera aclarado		12									
38	Z200705	Tuerca especial M-14x1		2									
39	Z650704	Enganche distribuidor		2									
40	Z650716	Distribuidor montado		2									
41	Q242010	Arandela abanico A-3		4									
42	Q152015	Tornillo alomado M-3x6		4									
43	Q012046	Tornillo exagonal M-6x40		4									
44	Q306050	Arandela fibra roja Ø11xØ6,2x1,5		4									
45	Q307050	Junta torica Ø19,18xØ13,94xØ2,62		1									
46	Q307052	Junta torica Ø60,83xØ50,17xØ5,33		1									
47	Q307049	Junta torica Ø95,75xØ85,09xØ5,33		1									
48	Q307052	Junta torica Ø60,83xØ50,17xØ5,33		1									
49	Q232040	Arandela plana A-6		4									
50	Q262040	Arandela muelle A-6		4									
51	Q162040	Tuerca exagonal M-6		4									

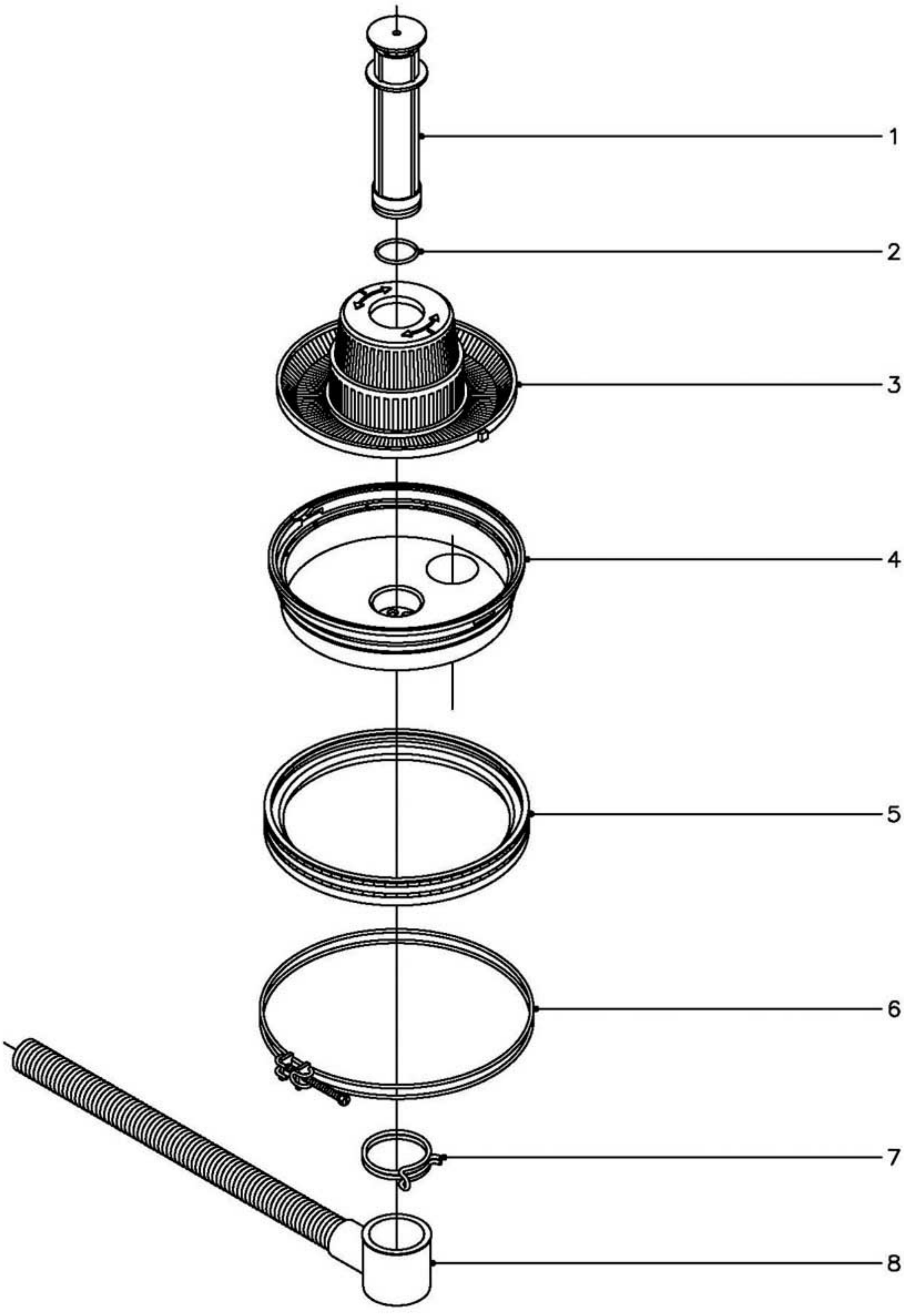

N plano	Firma	Fecha	Aparato	Lamina	
C–1393		6–2003	PARTE FUNCIONAL DESAGUE LAVAVAJILLAS FI–72	4	Fagor Industrial S.Coop. FAGOR Oñate

MOD.	LAVAVAJILLAS FRONTAL	ZONA	PARTE FUNCIONAL DESAGÜE	PLANO	C-1393

ITEM	CODIGO	DENOMINACION	TEXTO	FI-72									NOTAS
1	Z200909	Aliviadero		1									
2	Q307051	Junta torica Ø41,41xØ36,17xØ2,62		1									
3	Z200901	Filtro aspiracion		1									
4	Z200906	Cubeta		1									
5	Z200907	Junta cubeta		1									
6	Z200908	Abrazadera cubeta		1									
7	Q901308	Abrazadera elastica 56 - 58,8		1									
8	Z200910	Manguera de desagüe		1									

MOD.	LAVAVAJILLAS FRONTAL	ZONA	PARTE FUNCIONAL DE ACLARADO	PLANO	C-1394

ITEM	CODIGO	DENOMINACION	TEXTO	FI-72									NOTAS
1	3676900	Tubo goma negra Ø17xØ10x460		1									
2	Q881302	Abrazadera 12 - 20		10									
3	Z200707	Soporte distribuidor superior		1									
4	Z201106	Racord en "Y"		1									
5	3676900	Tubo goma negra Ø17xØ10x780		1									
6	3676900	Tubo goma negra Ø17xØ10x680		1									
7	Z200703	Pasamuros		1									
8	3676900	Tubo goma negra Ø17xØ10x200		2									
9	3704000	Tubo goma negra Ø10,5xØ5x620		1									
10	Q881308	Abrazadera 8 - 14		2									
11	Z651123	Dosificador tensoactivo		1									
12	Z203007	Casquillo		2									
13	Q041324	Tornillo avellanado M-4x25		2									
14	3699200	Conducto tensoactivo Ø6xØ4x650		1									
15	N023064	Pasamuros Ø6xØ13		1									
16	Z601153	Filtro aspiracion tensoactivo		1									
17	Z211101	Deposito abrillantador tensoactivo		1									
18	Q012031	Tornillo exagonal M-5x10		2									
19	Q232030	Arandela plana A-5		2									
20	Q307048	Junta torica Ø16,18xØ9,12xØ3,53		1									
21	Q012063	Tornillo exagonal M-10x20		1									
22	Z201710	Cuerpo calderin		1									
23	Z601157	Toma presion		1									
24	Z701135	Electrovalvula entrada agua		1									
25	Q152024	Tornillo avellanado M-4x8		2									
26	Z701132	Filtro junta		1									
27	Q232030	Arandela plana A-5		2									
28	Q012031	Tornillo exagonal M-5x10		2									
29	Z201101	Escuadra amarre electrovalvula		1									

MOD.	LAVAVAJILLAS FRONTAL	ZONA	PARTE FUNCIONAL DE ACLARADO	PLANO	C-1394

ITEM	CODIGO	DENOMINACION	TEXTO	FI-72									NOTAS
30	Z602121	Manguera entrada de agua		1									
31	Q307031	Arandela junta		1									
32	R722631	Fijacion conducciones		1									
	Q162040	Tuerca exagonal M-6		1									

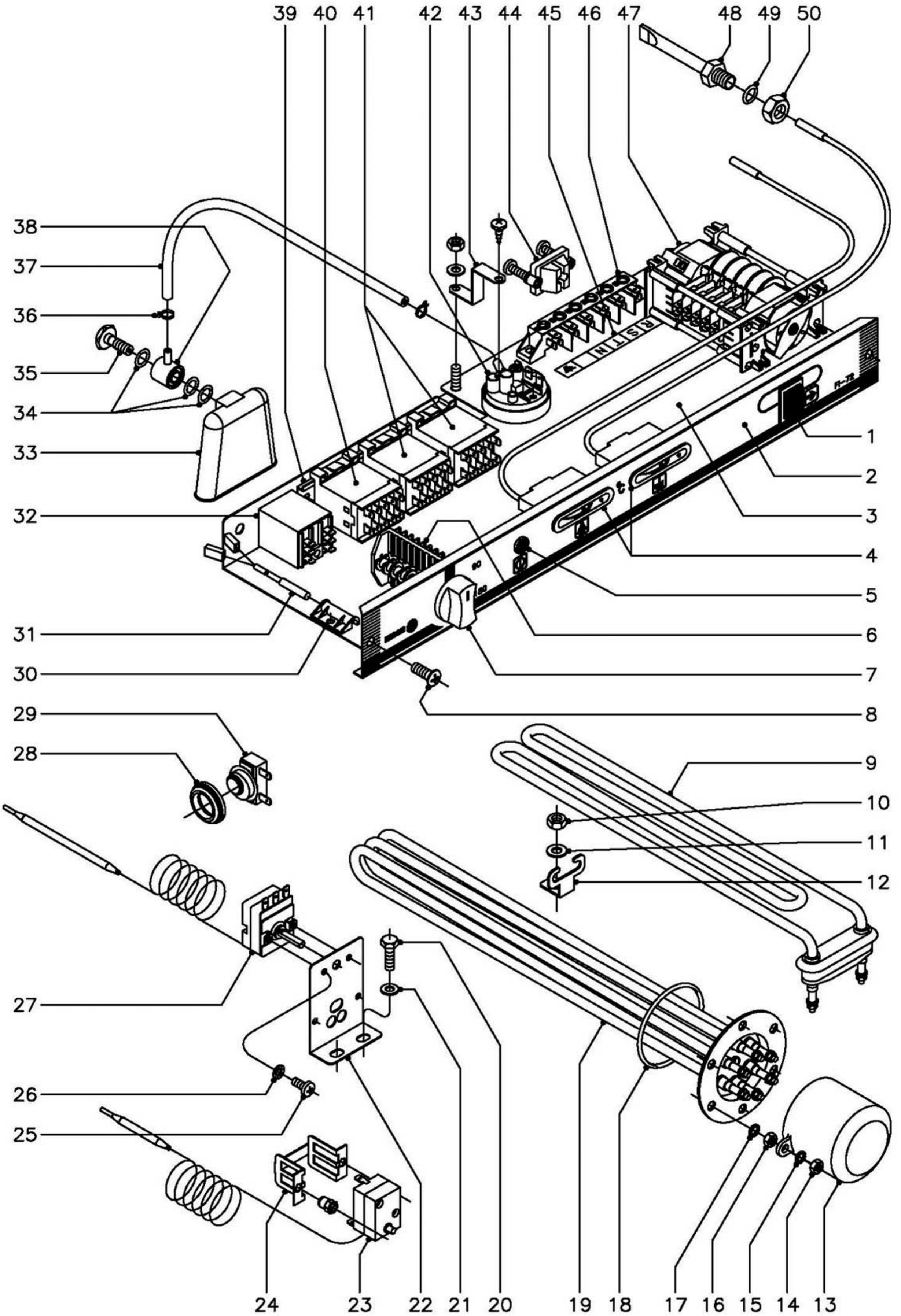

N plano	Firma	Fecha	Aparato	Lamina	
C–1395		6–2003	PARTE FUNCIONAL ELECTRICA LAVAVAJILLAS FI–72	6	Fagor Industrial S.Coop. Oñate

MOD.	LAVAVAJILLAS FRONTAL	ZONA	PARTE FUNCIONAL ELECTRICA	PLANO	C-1395

ITEM	CODIGO	DENOMINACION	TEXTO	FI-72									NOTAS
1	Z213033	Pulsador de marcha		1									
2	Z262906	Embellecedor adhesivo		1									
3	Z212909	Frente extraible		1									
4	Z263001	Indicador analogico		2									
5	R693056	Piloto ambar		1									
6	Z213003	Conmutador de funciones		1									
7	R663062	Boton de mando completo		1									
8	Q152004	Tornillo aplastado M-5x13		2									
9	Z203601	Resistencia tanque 2800 W. 230V.		1									
10	Q162040	Tuerca exagonal M-6		1									
11	Q232040	Arandela plana A-6		1									
12	Z603602	Soporte resistencia tanque		1									
13	Z651731	Caperuza resistencia calderin		1									
14	Q163140	Tuerca exagonal M-6		2									
15	Q262040	Arandela muelle A-6		2									
16	Q163140	Tuerca exagonal M-6		6									
17	Q262040	Arandela muelle A-6		6									
18	Q307035	Junta torica AN-36		1									
19	Z241701	Resistencia calderin 6000 W.230V.		1									
20	Q012031	Tornillo exagonal M-5x10		2									
21	Q232030	Arandela plana A-5		2									
22	Z203047	Soporte termostatos		1									
23	Z213014	Termostato limitador Tecasa		1									
24	Z203060	Amarre limitador Tecasa		1									
	Q221341	Remache exagonal M-4		2									
25	Q153111	Tornillo alomado M-4x8		4									
26	Q242020	Arandela abanico A-4		4									
27	Z203014	Termostato calderin		1									
28	N503017	Soporte termostato		1									

MOD.	LAVAVAJILLAS FRONTAL	ZONA	PARTE FUNCIONAL ELECTRICA	PLANO	C-1395

ITEM	CODIGO	DENOMINACION	TEXTO	FI-72									NOTAS
29	Z718405	Termostato doble (tanque)		1									
30	Z203010	Amarre interruptor magnetico		1									
31	Z203009	Interruptor magnetico		1									
32	Z203062	Rele puerta 230 V., 50/60 Hz.		1									
33	Z203011	Camara presostato		1									
34	Q307003	Junta torica Ø16,01xØ10,77xØ2,62		3									
35	Z203013	Tornillo presostato		1									
36	P102154	Brida elastica para tubo		2									
37	3702400	Tubo goma negra Ø8xØ4x1300		1									
38	Z203012	Empalme presostato		1									
39	Z103084	Guia de contactores L=138		1									
40	Z213007	Contactor tanque 230 V., 50/60 Hz.		1									
41	Z213007	Contactor calderin 230 V., 50/60 Hz.		2									
42	Z203023	Presostato de nivel		1									
43	Z602923	Soporte presostato		1									
44	Z203020	Retenedor de cable		1									
45	Z213005	Rotulo adhesivo RSTN		1									
46	R253044	Regleta de conexiones		1									
47	Z243004	Programador ciclo		1									
48	Z263002	Vaina para sonda (Tanque)		1									
49	Q306024	Arandela junta Ø18xØ12,5x1,5		1									
50	Q162070	Tuerca exagonal M-12		1									

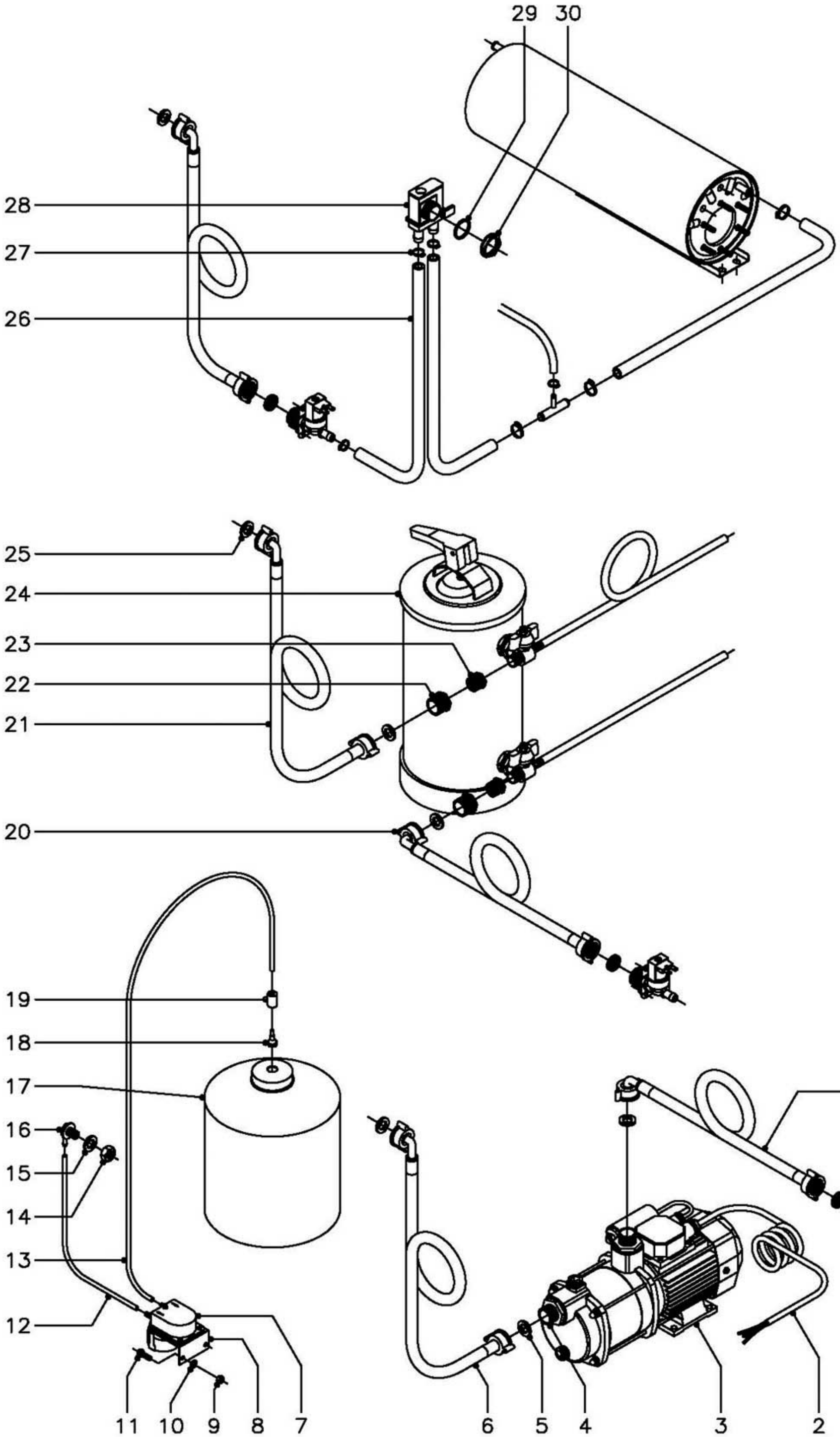

N plano	Firma	Fecha	Aparato	Lamina	
C–1396		6–2003	ACCESORIOS LAVAVAJILLAS	7	Fagor Industrial S.Coop. FAGOR Oñate

MOD.	LAVAVAJILLAS FRONTAL	ZONA	ACCESORIOS PARA LAVAVAJILLAS	PLANO	C-1396

ITEM	CODIGO	DENOMINACION	TEXTO	FI-72									NOTAS
	1210305187 KIT BOMBA PRESION												
1	-	Manguera de maquina		-									
2	Z209510	Cableado bomba de presion		1									
3	Z209508	Bomba de presion (230 V., 50 Hz.)		1									
3	Z209508	Bomba de presion (230 V., 60 Hz.)		1									
4	Z209509	Manguito		2									
5	Q307031	Junta manguera entrada agua		2									
6	Z602121	Manguera entrada de agua		1									
	1210305188 KIT DOSIFICADOR DETERGENTE												
7	Z209521	Dosificador de detergente		1									
	Q082005	Tornillo chapa 4,2x13		2									
8	Z209518	Soporte dosificador de detergente		1									
9	Q162030	Tuerca exagonal M-5		2									
10	Q232030	Arandela plana A-5		2									
11	Q012031	Tornillo exagonal M-5x10		2									
12	3699200	Conducto detergente Ø6xØ4x500		1									
13	3699200	Conducto detergente Ø6xØ4x2000		1									
14	Q162070	Tuerca exagonal M-12		1									
15	Q307031	Arandela junta Ø24xØ14x3		1									
16	Z230902	Pasamuros detergente		1									
17	-	Garrafa detergente		-									
18	Z601153	Filtro aspiracion		1									
19	Z701152	Peso filtro		1									

MOD.	LAVAVAJILLAS FRONTAL	ZONA	ACCESORIOS PARA LAVAVAJILLAS	PLANO	C-1396

ITEM	CODIGO	DENOMINACION	TEXTO	FI-72									NOTAS
	1210305191 KIT DESCALCIFICADOR 8l.												
20	-	Manguera de maquina		-									
21	Z602121	Manguera entrada de agua		1									
22	Z209515	Tuerca reduccion 3/4" - 1/2"		2									
23	Z209516	Tuerca reduccion 1/2" - 3/8"		2									
24	Z209511	Descalcificador 8l.		1									
25	Q307031	Junta manguera entrada agua		2									
	1210305186 KIT DESCALCIFICADOR 12l.												
20	-	Manguera de maquina		-									
21	Z602121	Manguera entrada de agua		1									
22	Z209515	Tuerca reduccion 3/4" - 1/2"		2									
23	Z209516	Tuerca reduccion 1/2" - 3/8"		2									
24	Z209507	Descalcificador 12l.		1									
25	Q307031	Junta manguera entrada agua		2									
	1210305192 KIT DESCALCIFICADOR 16l.												
20	-	Manguera de maquina		-									
21	Z602121	Manguera entrada de agua		1									
22	Z209515	Tuerca reduccion 3/4" - 1/2"		2									
23	Z209516	Tuerca reduccion 1/2" - 3/8"		2									
24	Z209512	Descalcificador 16l.		1									
25	Q307031	Junta manguera entrada agua		2									

MOD.	LAVAVAJILLAS FRONTAL	ZONA	ACCESORIOS PARA LAVAVAJILLAS	PLANO	C-1396

ITEM	CODIGO	DENOMINACION	TEXTO	FI-72									NOTAS
	1210305189 KIT VALVULA ANTIRRETORNO												
26	3676900	Tubo goma negra Ø17xØ10x2000		2									
27	Q881302	Abrazadera 12 - 20		2									
28	Z231105	Valvula antirretorno		1									
29	Q307029	Arandela junta Ø31xØ26,5x2		1									
30	Q223016	Tuerca roscada PG-21		1									

MOD.	LAVAVAJILLAS FRONTAL	ZONA	VARIOS	PLANO	

ITEM	CODIGO	DENOMINACION	TEXTO	FI-72									NOTAS
	Z246131	Folleto de instrucciones		1									
	Z243009	Esquema electrico adhesivo		1									Plano HC-16501-1
	Z243045	Esquema electrico de montaje		1									Plano HC-16217-9
	Z203019	Instalacion electrica		1									
	Z213004	Cableado auxiliar (Portamandos)		1									
	Z243002	Cableado trifasico (Calderin)		1									
	3713500	Perfil cubrearistas plastico L=110		1									
	3713500	Perfil cubrearistas plastico L=140		1									
	Z200106	Indicador dosificador		1									
	Q012073	Tornillo exagonal M-12x20		1						Acceso a pasamuros detergente lavado			
	Q306024	Arandela junta Ø18xØ12,5x1,5		1						Acceso a pasamuros detergente lavado			
	Q162070	Tuerca exagonal M-12		1						Acceso a pasamuros detergente lavado			

MOD.	LAVAVAJILLAS FRONTAL	ZONA	PIEZAS ESPECIFICAS PARA LA VERSION (220/240 V. 380/415 V. - 60Hz.)	PLANO	C-1392

ITEM	CODIGO	DENOMINACION	TEXTO	FI-72									NOTAS
5	Z203511	Bomba de lavado (230 V., 60Hz.)		1									

MOD.	LAVAVAJILLAS FRONTAL ASPES	ZONA	PIEZAS ESPECIFICAS (ASPES)	PLANO	

ITEM	CODIGO	DENOMINACION	TEXTO	FI-72									NOTAS
	Z268701	Embellecedor adhesivo		1									
	Z208702	Asa puerta		1									
	Z448702	Boton de mando completo		1									

MOD.	LAVAVAJILLAS FRONTAL	ZONA	PIEZAS ESPECIFICAS (FI-72 T)	PLANO	

ITEM	CODIGO	DENOMINACION	TEXTO	FI-72 T									NOTAS
	Z268301	Embellecedor adhesivo		1									
	Z268313	Panel frontal		1									
	Z203511	Bomba de lavado (230 V., 60Hz.)		1									
	Z208321	Bomba de presion (230 V., 60Hz.)		1									
	Q012043	Tornillo exagonal M-6x20		4									
	Q232040	Arandela plana A-6		4									
	Q306037	Arandela plana Ø42,5xØ32x1,5		4									
	Q222012	Tuerca exagonal autoblocante M-6		4									
	Z209509	Manguito		2									
	Z278322	Manguera entrada de agua L=700		1									
	Z278323	Cableado bomba de presion		1									
	Z268302	Programador (230 V., 60 Hz.)		1									
	Z208311	Folleto de instrucciones		1									

Mod.: FI - 64
FI - 72
KM - 64
FI - 72 T

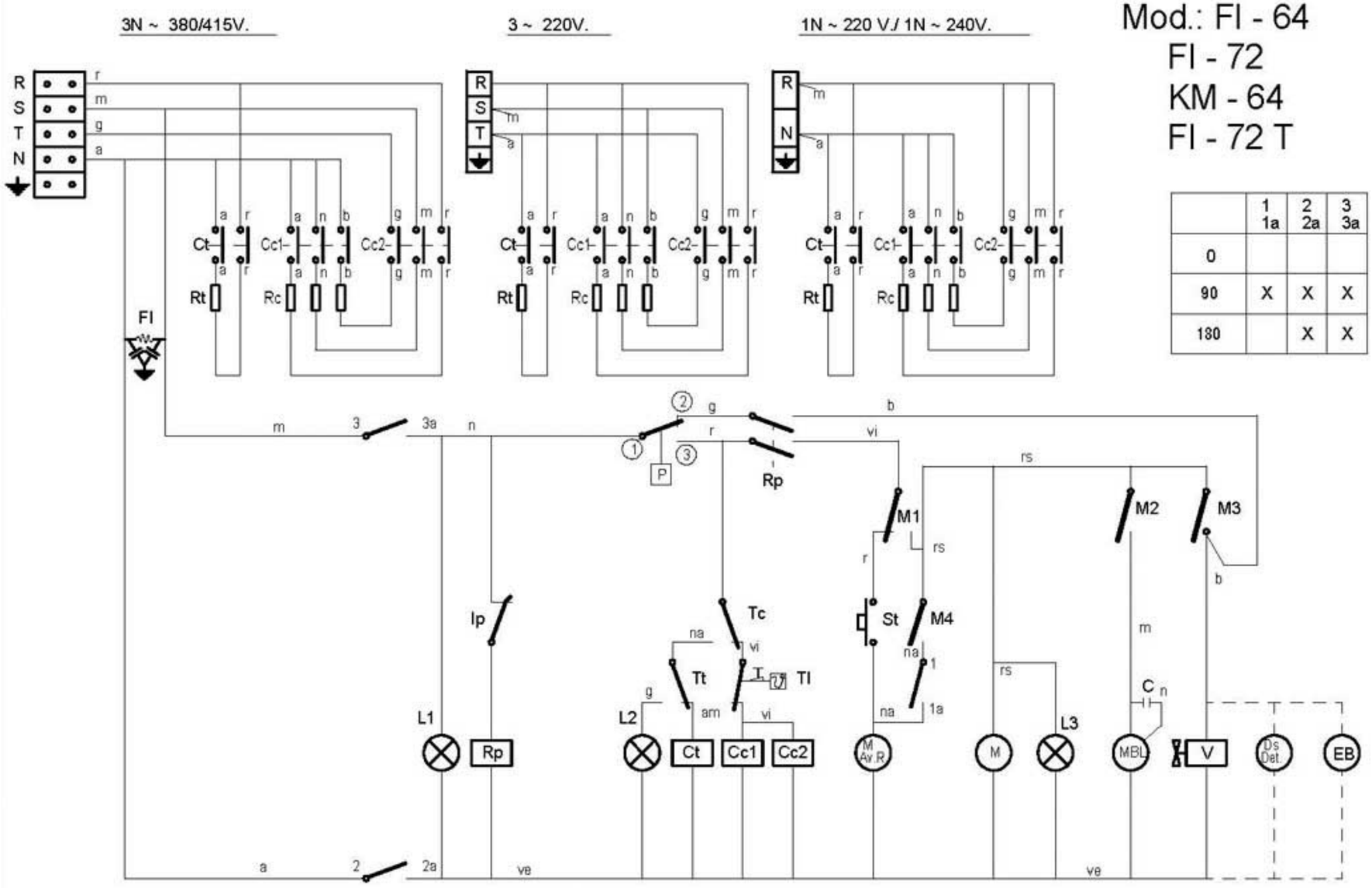

	1 1a	2 2a	3 3a	
0				
90	X	X	X	IG
180		X	X	

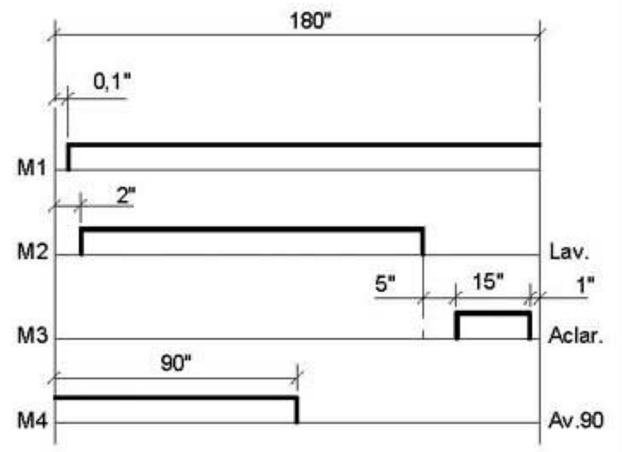

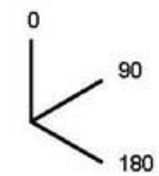

CODIGO DE COLORES:

r = rojo-red-rouge
m = marron-brown-marron
g = gris-grey-gris
n = negro-black-noir
a = azul-blue-bleu
b = blanco-white-blanc
vi = violeta-violette-violet
am = amarillo-yellow-jaune
na = naranja-orange-orange
rs = rosa-rose-pink
ve = verde-green-vert
am/ve = amarillo verde-yellow green-jaune vert

NOTAS.-
- Fondo del esquema: Color Blanco
- Grabaciones: Color Negro
- Dimensiones: 235x120
- N° Clasificación: Parte inferior dcha.

I_G= Interruptor General
L1 = Lampara de marcha
Ip = Micro de puerta
Rp = Relé puerta
P = Presostato
Tc = Termostato calderin
Tt = Termostato tanque
Tl = Termostato limitador de calderin
Cc1, Cc2 = Contactor calderin
Ct = Contactor tanque
L2 = Lampara máquina preparada
Rc = Resistencia calderin
St = Pulsador de marcha
FI = Filtro de interferencias

Rt = Resistencia tanque
M.Av.R = Motor programador Avance Rápido
M = Motor programador
M1 = Micro programador marcha
M2 = Micro programador lavado
M3 = Micro programador aclarado
M4 = Micro programador Avance 90"
L3 = Lámpara de ciclo
MBL= Motobomba lavado
C = Condensador de motobomba
V = Válvula de llenado y aclarado
Ds Det = Dosificador de detergente (opcional)
EB = Electrobomba de presión (opcional)

	Esquema teorico achesivo		Papel adhesivo	Z-243009	
Nº	Pieza	Cant.	Material	Nº Clasificacion	Acabado
Nº	Modificacion		Propuesta de	Fecha	Tolerancias generales
1	Introducir denominación FI-72 T		Palacio	21-4-98	<5± 50-100± 5-25± >100± 25-50± ∝±

	Firma	Fecha
Dibujado	S. N.	28-9-95
Proyectado		
Comprobado		
Escala		

FAGOR
Fagor Industrial,Koop.Elk, Mugatua

Mecanizado superficial

LAVAVAJILLAS

Plano numero HC-16501 -1

Sustituye al N°

Sustituido por

Plano hau ez daiteke erabil ez berrizta gure baimenitz gabe

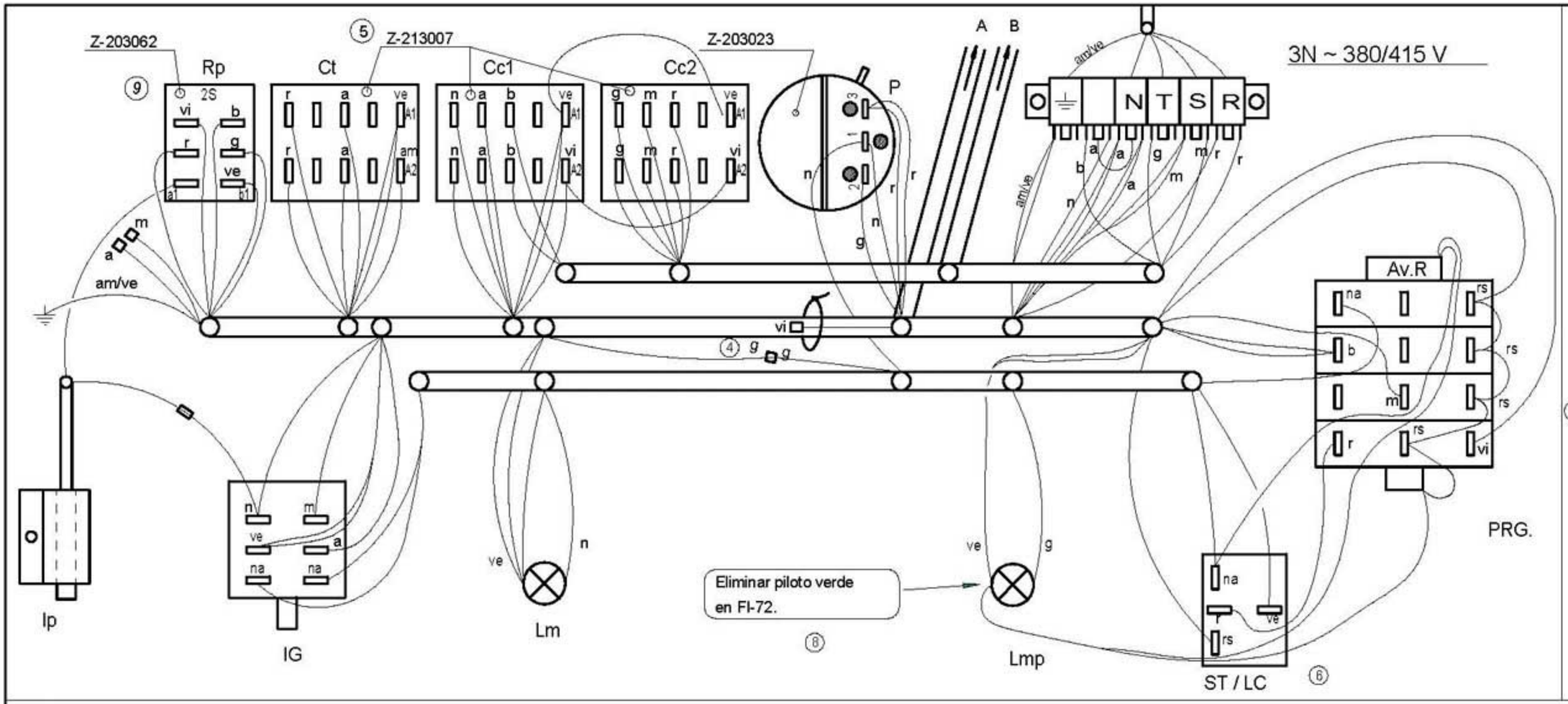

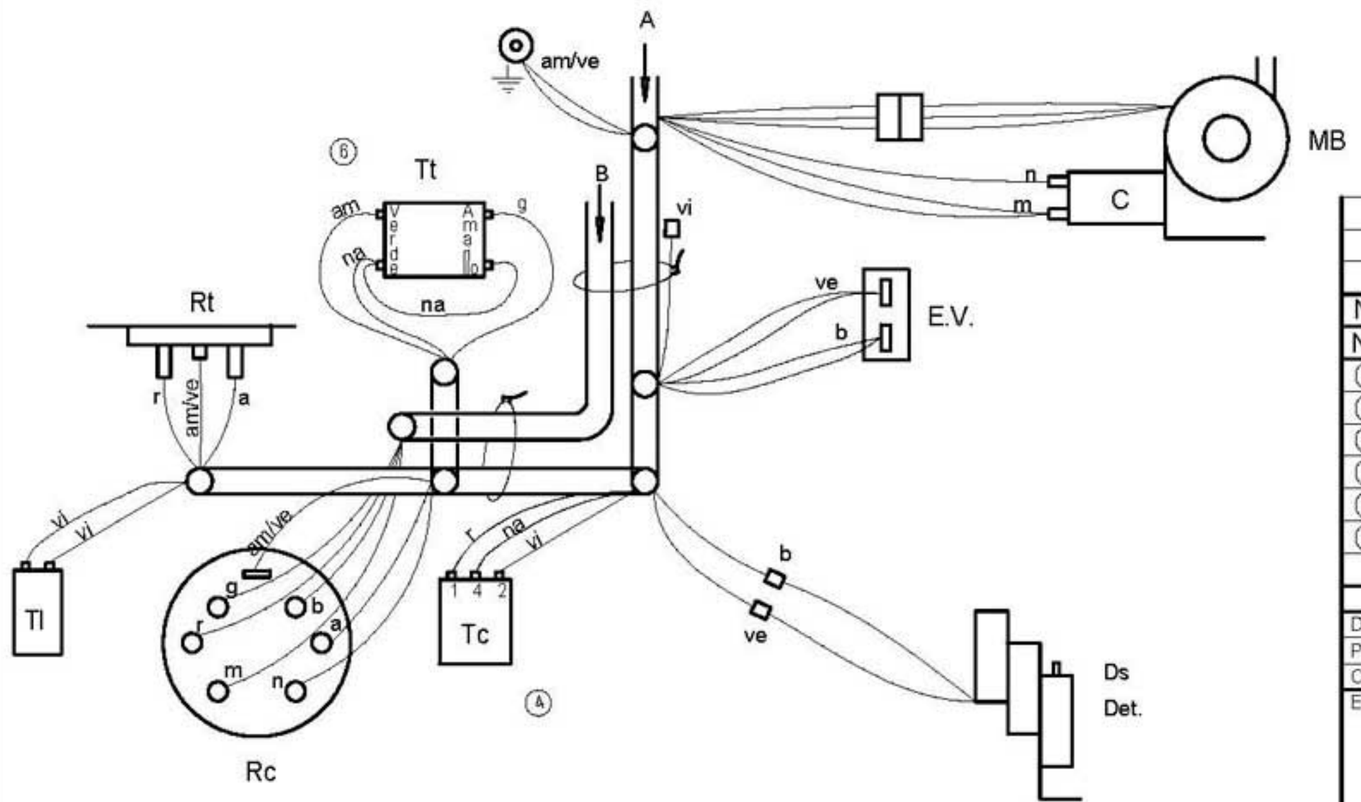

			7	
	Esquema de montaje FI-64; FI-72		Z-243045	
Nº	Pieza		Nº Clasificacion	Acabado
Nº	Modificacion	Propuesta de	Fecha	Tolerancias generales
4	Cambiar de color Marrón a Gris	Maillo	28-9-95	
5	Sustituir 1 rele Z-203018 por Z-213007	Albes	30-11-95	<5± 5–25± 25–50± 50–100± >100± ∠±
6	Sustituir Termostato tanque y ST/LC	Maillo	19-5-97	
7	Introducir Nº Clasificación	Palacio	10-7-97	
8	Introducir Nota eliminación piloto verde	Palacio	02-01-01	
9	Sustituir Z-203018 por Z-203062, cambiar colores en Rp	J.M.P.A.	02-05-13	

	Firma	Fecha		
Dibujado	S. N.	6-7-93	FAGOR	Mecanizado superficial
Proyectado			Fagor Industrial,Koop.Elk, Mugatua	
Comprobado				
Escala	LAVAVAJILLAS			Plano numero HC-16217-9
	Plano hau ez dateke erabilez bemizta gure baimenitz gabe			Sustituye al Nº
				Sustituido por