SAGI - BASE REFRIGERATA PER PIZZA CON ALZATINA
KPE1633V - 27-12-2001 »

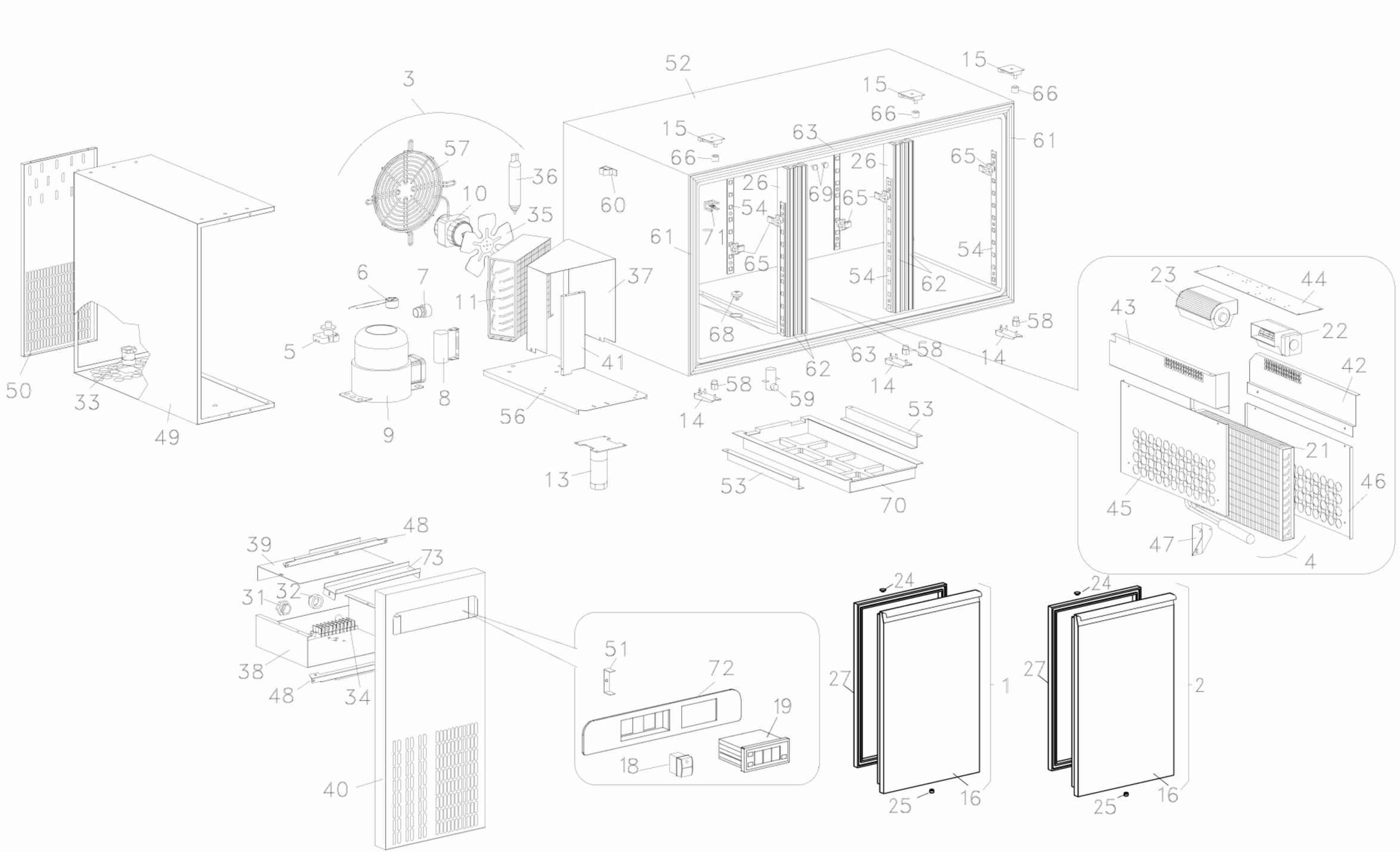

SAGI - BASE REFRIGERATA PER PIZZA CON ALZATINA
KPE1633V - A000190 - ALZATINA REFRIGERATA - 27-12-2001 »

