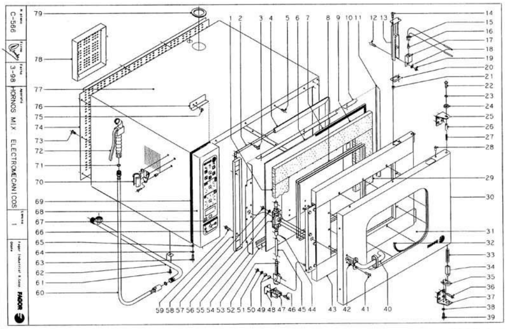

CONCEPTO: MUEBLE EXTERIOR
SUJET: MEUBLE EXTERIEUR
CONCEPT: EXTERIOR OVEN

LAMINA Nº / VUE Nº / ILUSTR. N. 1
PLANO Nº / PLAN Nº / DRAWING N. C-566
PAGINA Nº / PAGE Nº / PAGE N. 2

APARATO - APPAREIL - APPLIANCE: HORNOS MIXTOS - FOURS MIXTES - COMBI STEAMERS

					MODELO Y CANTIDAD - MOD. ET QUANT. - MOD. & QUANT.							OBSERVACIONES
Nº	CODIGO	DENOMINACION	DENOMINATION	DESCRIPTION	HMM 6/11	HMM 10/11	HMM 10/21	HMM 2-10/11	HMM 6/11 UL	HMM 10/11 UL	HMM 10/21 UL	
1	R660530	Aislante 680x95x20	Isolant 680x95x20	Insulation 680x95x20	1	2	-	-	1	2	-	
1	R680513	Aislante 540x150x20	Isolant 540x150x20	Insulation 540x150x20	-	-	2	2	-	-	2	
2	R660526	Fijación junta completa	Fixation de joint	Complete joint fixation	1	-	-	-	1	-	-	
2	R670513	Fijación junta completa	Fixation de joint	Complete joint fixation	-	1	-	-	-	1	-	
2	R680511	Fijación junta completa	Fixation de joint	Complete joint fixation	-	-	1	1	-	-	1	
3	Q032021	Tornillo alomado M.4x10	Vis M.4x10	Bolt M.4x10	24	28	28	28	24	28	28	
4	R660503	Junta de puerta	Joint de porte	Rubber seal	1	-	-	-	1	-	-	
4	R670500	Junta de puerta	Joint de porte	Rubber seal	-	1	-	-	-	1	-	
4	R680500	Junta de puerta	Joint de porte	Rubber seal	-	-	1	1	-	-	1	
5	Q152017	Tornillo amarre M.6x13	Vis M.6x13	Bolt M.6x13	4	5	5	5	4	5	5	
6	R660516	Cristal interior	Vitre interieure	Interior glass	1	-	-	-	1	-	-	
6	R670510	Cristal interior	Vitre interieure	Interior glass	-	1	-	-	-	1	-	
6	R680508	Cristal interior	Vitre interieure	Interior glass	-	-	1	1	-	-	1	
7	R660500	Junta cristal interior	Joint de vitre int.	Interior joint glass	1	-	-	-	1	-	-	
7	R670529	Junta cristal interior	Joint de vitre int.	Interior joint glass	-	1	-	-	-	1	-	
7	R680515	Junta cristal interior	Joint de vitre int.	Interior joint glass	-	-	1	-	-	-	1	
8	R660520	Protección aislante	Protection d'isolant	Insulation protection	1	-	-	-	1	-	-	
8	R670525	Protección aislante	Protection d'isolant	Insulation protection	-	1	1	1	-	1	1	
9	R660530	Aislante 680x95x20	Isolant 680x95x20	Insulation 680x95x20	4	-	-	-	4	-	-	
9	R662615	Aislante 800x110x20	Isolant 800x110x20	Insulation 800x110x20	-	4	4	4	-	4	4	
10	R670506	Fijación horizontal superior	Fixation horiz. superieure	Upper joint fixation	1	1	-	-	1	1	-	
10	R680509	Fijación horizontal superior	Fixation horiz. superieure	Upper joint fixation	-	-	1	1	-	-	1	
11	R660509	Fijación vertical derecho	Fixation verticale droite	Right vertical fixation	1	-	-	-	1	-	-	
11	R670507	Fijación vertical derecho	Fixation verticale droite	Right vertical fixation	-	1	1	1	-	1	1	
12	Q042031	Tornillo avellanado M.5x10	Vis M.5x10	Bolt M.5x10	2	2	2	2	2	2	2	
13	R660539	Soporte portalámparas	Support de support	Complet light suppport	2	2	2	2	2	2	2	
14	Q152004	Tornillo aplastado M.5x13	Vis M.5x13	Bolt M.5x13	4	4	4	4	4	4	4	
15	R663058	Portalámpara	Support de lampe	Light support	2	2	2	2	2	2	2	
16	R663013	Lámpara 20w,12v.	Lampe 20w,12v.	Light 20w,12v.	2	2	2	2	2	2	2	
17	R660541	Deflector lámpara	Deflecteur de lampe	Deflector light	2	2	2	2	2	2	2	
18	Q242030	Arandela abanico A.5	Rondelle A.5	Washer A.5	2	2	2	2	2	2	2	

CONCEPTO: MUEBLE EXTERIOR
SUJET: MEUBLE EXTERIEUR
CONCEPT: EXTERIOR OVEN

LAMINA Nº / VUE Nº / ILUSTR. N. 1
PLANO Nº / PLAN Nº / DRAWING N. C-566
PAGINA Nº / PAGE Nº / PAGE N. 3

APARATO - APPAREIL - APPLIANCE: HORNOS MIXTOS - FOURS MIXTES - COMBI STEAMERS

					MODELO Y CANTIDAD - MOD. ET QUANT. - MOD. & QUANT.							OBSERVACIONES
Nº	CODIGO	DENOMINACION	DENOMINATION	DESCRIPTION	HMM 6/11	HMM 10/11	HMM 10/21	HMM 2-10/11	HMM 6/11 UL	HMM 10/11 UL	HMM 10/21 UL	
19	Q162030	Tuerca exagonal M.5	Ecrou M.5	Nut M.5	2	2	2	2	2	2	2	
20	R660535	Junta portalámparas	Joint porte-lampe	Seal joint	2	2	2	2	2	2	2	
21	Q221342	Remache exagonal M.5	Rivet M.5	Rivet M.5	4	4	4	4	4	4	4	
22	Q012042	Tornillo exagonal M.6x15	Vis M.6x15	Bolt M.5	1	1	1	1	1	1	1	
23	Q242040	Arandela abanico A.6	Rondelle A.6	Washer A.6	1	1	1	1	1	1	1	
24	R662807	Arandela amarre	Rondelle	Fix washer	1	1	1	1	1	1	1	
25	R660517	Bisagra superior	Charnière supérieure	Upper hinge	1	1	1	1	1	1	1	
26	R660534	Eje superior	Axe superieur	Upper axle	1	1	1	1	1	1	1	
27	Z850519	Resorte	Ressort	Spring	1	1	1	1	1	1	1	
28	Q412002	Remache tubular Ø 4x7,5	Rivet Ø 4x7,5	Tube rivet Ø 4x7,5	10	14	14	14	10	14	14	
29	R660529	Aislante 540x120x20	Isolant 540x120x20	Insulation 540x120x20	2	2	-	-	2	2	-	
29	R680514	Aislante 540x180x20	Isolant 540x180x20	Insulation 540x180x20	-	-	2	2	-	-	2	
30	R660525	Puerta	Porte	Door	1	-	-	-	-	-	-	
30	R670516	Puerta	Porte	Door	-	1	-	-	-	-	-	
30	R680502	Puerta	Porte	Door	-	-	1	1	-	-	-	
30	R660536	Puerta	Porte	Door	-	-	-	-	1	-	-	
30	R670532	Puerta	Porte	Door	-	-	-	-	-	1	-	
30	R680516	Puerta	Porte	Door	-	-	-	-	-	-	1	
31	R660513	Cristal exterior	Vitre exterieur	Exterior glass	1	-	-	-	1	-	-	
31	R670509	Cristal exterior	Vitre exterieur	Exterior glass	-	1	1	1	-	1	1	
32	R660501	Junta cristal exterior	Joint de vitre	Exterior joint glass	1	-	-	-	1	-	-	
32	R670528	Junta cristal exterior	Joint de vitre	Exterior joint glass	-	1	1	1	-	1	1	
33	R010511	Muelle	Ressort	Spring	1	1	1	1	1	1	1	
34	R660504	Eje inferior	Axe inferieur	Lower axle	1	1	1	1	1	1	1	
35	R660531	Guía eje inferior	Guide d'axe inferieur	Inferior axle guide	1	1	1	1	1	1	1	
36	Q152032	Tornillo allen M.5x16	Vis M.5x16	Allen bolt M.5x16	8	8	8	8	8	8	8	
37	R660507	Bisagra inferior	Charnière inférieure	Lower hinge	1	1	1	1	1	1	1	
38	Q242040	Arandela abanico A.6	Rondelle A.6	Washer A.6	2	2	2	2	2	2	2	
39	Q012042	Tornillo exagonal M.6x15	Vis M.6x15	Bolt M.6x15	2	2	2	2	2	2	2	
40	R660532	Manilla completa	Poignée complete	Complete handle	1	1	1	1	1	1	1	
41	Q042032	Tornillo avellanado M.5x15	Vis M.5x15	Bolt M.5x15	2	2	2	2	2	2	2	

CONCEPTO: MUEBLE EXTERIOR
SUJET: MEUBLE EXTERIEUR
CONCEPT: EXTERIOR OVEN

LAMINA Nº / VUE Nº / ILUSTR. N. 1
PLANO Nº / PLAN Nº / DRAWING N. C-566
PAGINA Nº / PAGE Nº / PAGE N. 4

APARATO - APPAREIL - APPLIANCE: HORNOS MIXTOS - FOURS MIXTES - COMBI STEAMERS

					MODELO Y CANTIDAD - MOD. ET QUANT. - MOD. & QUANT.							OBSERVACIONES
Nº	CODIGO	DENOMINACION	DENOMINATION	DESCRIPTION	HMM 6/11	HMM 10/11	HMM 10/21	HMM 2-10/11	HMM 6/11 UL	HMM 10/11 UL	HMM 10/21 UL	
42	Q221342	Remache exagonal M.5	Rivet M.5	Rivet M.5	2	2	2	2	2	2	2	
43	R660511	Bastidor de puerta	Châssis de porte	Door frame	1	-	-	-	1	-	-	
43	R670505	Bastidor de puerta	Châssis de porte	Door frame	-	1	-	-	-	1	-	
43	R680503	Bastidor de puerta	Châssis de porte	Door frame	-	-	1	1	-	-	1	
44	Q372001	Pasador de aletas 2x15	Tige	Pin 2x15	2	4	4	4	2	4	4	
45	R020502	Alargadera	Elongueur	Rod	-	2	2	2	-	2	2	
46	Q152032	Tornillo allen M.5x16	Vis M.5x16	Allen bolt M.5x16	4	4	4	4	4	4	4	
47	R260545	Enganche	Crochet	Hooking	2	2	2	2	2	2	2	
48	R660538	Calzo de enganche	Supplement	Supplement	4	4	4	4	4	4	4	
49	Z608410	Casquillo	Douille	Bush	8	8	8	8	8	8	8	
50	Q242040	Arandela abanico A.6	Rondelle A.6	Washer A.6	4	4	4	4	4	4	4	
51	Q162040	Tuerca exagonal M.6	Ecrou M.6	Nut M.6	4	4	4	4	4	4	4	
52	R260544	Elemento de cierre	Tige de fermeture	Closing part	2	2	2	2	2	2	2	
53	R670515	Fijación horizontal inferior	Fixation horiz. inferieur	Lower horizontal fixation	1	1	-	-	1	1	-	
53	R680510	Fijación horizontal inferior	Fixation horiz. inferieur	Lower horizontal fixation	-	-	1	1	-	-	1	
54	R660515	Fijación vertical izquierdo	Fixation vertical gauche	Left fastening	1	-	-	-	1	-	-	
54	R670508	Fijación vertical izquierdo	Fixation vertical gauche	Left fastening	-	1	1	1	-	1	1	
55	R260543	Mecanismo de cierre	Element de fermeture	Closed mechanism	1	1	1	1	1	1	1	
56	Q242040	Arandela abanico A.6	Rondelle A.6	Washer A.6	2	2	2	2	2	2	2	
57	Q162040	Tuerca exagonal M.6	Ecrou M.6	Nut M.6	2	2	2	2	2	2	2	
58	R660528	Tapa cierre puerta	Couvercle fermeture de porte	Door mechanism cover	1	-	-	-	1	-	-	
58	R670514	Tapa cierre puerta	Couvercle fermeture de porte	Door mechanism cover	-	1	1	1	-	1	1	
59	Q032021	Tornillo alomado M.4x10	Vis M.4x10	Bolt M.4x10	2	2	2	2	2	2	2	
60	R095006	Flexible de ducha	Tuyau flexible de douchette	Shower flexible hose	-	-	-	-	1	1	1	
61	Q012042	Tornillo exagonal M.6x15	Vis M.6x15	Bolt M.6x15	-	-	-	-	1	1	1	
62	R675002	Suplemento de ducha	Suplement de douchette	Shower supplement	-	-	-	-	1	1	-	
62	R685003	Suplemento de ducha	Suplement de douchette	Shower supplement	-	-	-	-	-	-	1	
63	Q012042	Tornillo exagonal M.6x15	Vis M.6x15	Bolt M.6x15	10	10	10	10	10	10	10	
64	Q262040	Arandela muelle A.6	Rondelle A.6	Washer A.6	10	10	10	10	10	10	10	
s/n	Q221343	Remache exagonal M.6	Rivet M.6	Rivet M.6	10	10	10	10	10	10	10	
65	Q232040	Arandela plana A.6	Rondelle A.6	Washer A.6	10	10	10	10	10	10	10	

CONCEPTO: MUEBLE EXTERIOR
SUJET: MEUBLE EXTERIEUR
CONCEPT: EXTERIOR OVEN

LAMINA Nº / VUE Nº / ILUSTR. N. 1
PLANO Nº / PLAN Nº / DRAWING N. C566
PAGINA Nº / PAGE Nº / PAGE N. 5

APARATO - APPAREIL - APPLIANCE: HORNOS MIXTOS - FOURS MIXTES - COMBI STEAMERS

					MODELO Y CANTIDAD - MOD. ET QUANT. - MOD. & QUANT.							OBSERVACIONES
Nº	CODIGO	DENOMINACION	DENOMINATION	DESCRIPTION	HMM 6/11	HMM 10/11	HMM 10/21	HMM 2-10/11	HMM 6/11 UL	HMM 10/11 UL	HMM 10/21 UL	
66	R663014	Serigrafía inferior (neutra)	Adhesif neutre	Policarbonate film	1	-	-	-	-	-	-	
66	R693000	Serigrafía inferior (programador)	Adhesif pour programmateur	Policarbonate film	-	1	1	1	-	-	-	
66	R693057	Serigrafía inferior (neutra)	Adhesif neutre	Policarbonate film	-	-	-	-	1	-	-	
66	R693031	Serigrafía inferior	Adhesif	Policarbonate film	-	-	-	-	-	1	1	
67	R743012	Serigrafía superior (controlador)	Adhesif de commandes	Policarbonate film	1	1	1	1	-	-	-	
67	R743020	Serigrafía superior	Adhesif	Policarbonate film	-	-	-	-	1	1	1	
68	R742800	Panel portamandos	Panneau de commandes	Control panel	1	-	-	-	1	-	-	
68	R752800	Panel portamandos	Panneau de commandes	Control panel	-	1	1	1	-	1	1	
69	R332809	Junta de portamandos	Joint panneau de commande	Seal control panel	1	1	1	1	1	1	1	
70	R095007	Soporte de ducha	Support	Support	-	-	-	-	1	1	1	
	Q152019	Tornillo avellanado M.4x15	Vis M.4x15	Bolt M.4x15	-	-	-	-	3	3	3	
	Q221341	Remache exagonal M.4	Rivet M.4	Rivet M.4	-	-	-	-	3	3	3	
71	-	Arandela junta (con cuerpo)	Rondelle	Washer	-	-	-	-	2	2	2	
72	R095005	Cuerpo de ducha	Douchette	Shower	-	-	-	-	1	1	1	
73	Q152004	Tornillo aplastado M.5x13	Vis M.5x13	Bolt M.5x13	12	14	14	14	12	14	14	
74	R662803	Panel posterior	Panneau postérieur	Rear panel	1	-	-	-	1	-	-	
74	R672805	Panel posterior	Panneau postérieur	Rear panel	-	1	-	-	-	1	-	
74	R682802	Panel posterior	Panneau postérieur	Rear panel	-	-	1	1	-	-	1	
75	Q412002	Remache tubular Ø 4x7,5	Rivet Ø 4x7,5	Rivet Ø 4x7,5	2	2	2	2	2	2	2	
76	R662811	Fijación portamandos	Crochet pour panneau	Control panel fixation	1	1	1	1	1	1	1	
77	R662812	Cuerpo exterior	Boîte exterieure	Exterior cover	1	-	-	-	1	-	-	
77	R672810	Cuerpo exterior	Boîte exterieure	Exterior cover	-	1	-	-	-	1	-	
77	R682810	Cuerpo exterior	Boîte exterieure	Exterior cover	-	-	1	1	-	-	1	
78	R662808	Tapa ventilador motor	Couvercle de tourbine	Motor cover	1	1	1	1	1	1	1	
79	R342815	Pasamuros de chimenea	Joint de cheminée	Chimney protection	1	1	1	1	1	1	1	

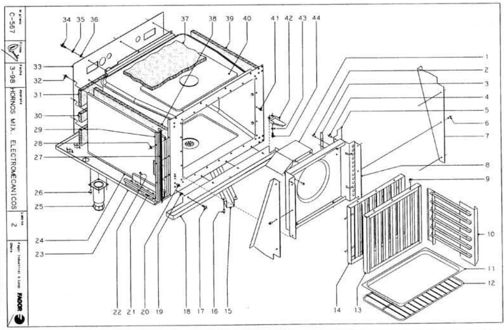

CONCEPTO: MUEBLE INTERIOR
SUJET: MEUBLE INTERIEUR
CONCEPT: INTERIOR OVEN

LAMINA Nº / VUE Nº / ILUSTR. N. 2
PLANO Nº / PLAN Nº / DRAWING N. C-567
PAGINA Nº / PAGE Nº / PAGE N. 7

APARATO-APPAREIL-APPLIANCE: HORNOS MIXTOS - FOURS MIXTES - COMBI STEAMERS

Nº	CODIGO	DENOMINACION	DENOMINATION	DESCRIPTION	HMM 6/11	HMM 10/11	HMM 10/21	HMM 2-10/11	HMM 6/11 UL	HMM 10/11 UL	HMM 10/21 UL	OBSERVACIONES
					MODELO Y CANTIDAD - MOD. ET QUANT. - MOD. & QUANT.							
1	R672653	Deflector turbina	Deflecteur	Deflector	-	-	2	2	-	-	2	
s/n	Q412002	Remache tubular Ø 4x7,5	Rivet Ø 4x7,5	Rivet Ø 4x7,5	-	-	6	6	-	-	6	
2	Q412002	Remache tubular Ø 4x7,5	Rivet Ø 4x7,5	Rivet Ø 4x7,5	4	4	4	4	4	4	4	
3	R292647	Escuadra sujeción cubreventilador	Equerre de couvercle	Fixation steel angle	2	2	2	2	2	2	2	
4	Q412002	Remache tubular Ø 4x7,5	Rivet Ø 4x7,5	Rivet Ø 4x7,5	6	-	-	-	6	-	-	
5	R662648	Alarón derecho	Deflecteur droit	Right deflector	1	-	-	-	1	-	-	
s/n	R662647	Alarón izquierdo	Deflecteur gauche	Left deflector	1	-	-	-	1	-	-	
6	Q412002	Remache tubular Ø 4x7,5	Rivet Ø 4x7,5	Tube rivet Ø 4x7,5	-	-	6	6	-	-	6	
7	R732619	Alarón lateral	Deflecteur latéral	Side deflector	-	-	2	2	-	-	2	
8	R662656	Cubre ventilador	Couvercle de tourbine	Fan protector	1	-	-	-	1	-	-	
8	R672651	Cubre ventilador	Couvercle de tourbine	Fan protector	-	1	-	-	-	1	-	
8	R682608	Cubre ventilador	Couvercle de tourbine	Fan protector	-	-	1	1	-	-	1	
9	Q412002	Remache tubular Ø 4x7,5	Rivet Ø 4x7,5	Tube rivet Ø 4x7,5	6	6	6	6	6	6	6	
10	R662646	Guia de bandejas derecha	Glissière droite	Right trays guide	1	-	-	-	1	-	-	
s/n	R662645	Guia de bandejas izquierda	Glissière gauche	Left trays guide	1	-	-	-	1	-	-	
10	R662646	Guia de bandejas derecha	Glissière droite	Right trays guide	-	1	-	-	-	1	-	
s/n	R662645	Guia de bandejas izquierda	Glissière gauche	Left trays guide	-	1	-	-	-	1	-	
10	R682654	Guia de bandejas derecha	Glissière droite	Right trays guide	-	-	1	-	-	-	-	
s/n	R682655	Guia de bandejas izquierda	Glissière gauche	Left trays guide	-	-	1	-	-	-	-	
10	R682640	Guia de bandejas	Glissière	Trays guide	-	-	-	-	-	-	2	
11	R252816	Bandeja 1/1 (532x326x20)	Plateau 1/1 (532x326x20)	Tray GN-1/1	1	1	-	1	-	-	-	
11	R032605	Bandeja 2/1 (530x650x40)	Plateau 2/1 (530x650x40)	Tray GN-2/1	-	-	1	-	-	-	-	
12	R342676	Parrilla 1/1	Grille 1/1	Grid GN-1/1	1	1	-	1	2	4	-	
12	R032606	Parrilla 2/1	Grille 2/1	Grid GN-2/1	-	-	1	-	-	-	-	
12	R682641	Parrilla 2/1	Grille 2/1	Grid GN-2/1	-	-	-	-	-	-	5	
13	R662617	Anterior de filtro	Antérieur du filtre	Front of filter	1	-	-	-	1	-	-	
13	R672635	Anterior de filtro	Antérieur du filtre	Front of filter	-	1	1	1	-	1	1	
14	R662622	Posterior de filtro	Postérieur du filtre	Rear of filter	1	-	-	-	1	-	-	
14	R672638	Posterior de filtro	Postérieur du filtre	Rear of filter	-	1	1	1	-	1	1	
15	R672804	Cubre desagüe	Couvercle de vidange	Drainer cover	1	1	-	-	1	1	-	
15	R682805	Cubre desagüe	Couvercle de vidange	Drainer cover	-	-	1	1	-	-	1	
16	Q412002	Remache tubular Ø 4x7,5	Rivet Ø 4x7,5	Rivet Ø 4x7,5	8	8	8	8	8	8	8	

CONCEPTO: MUEBLE INTERIOR
SUJET: MEUBLE INTERIEUR
CONCEPT: INTERIOR OVEN

LAMINA Nº / VUE Nº / ILUSTR. N. 2
PLANO Nº / PLAN Nº / DRAWING N. C-567
PAGINA Nº / PAGE Nº / PAGE N. 8

APARATO-APPAREIL-APPLIANCE: HORNOS MIXTOS - FOURS MIXTES - COMBI STEAMERS

Nº	CODIGO	DENOMINACION	DENOMINATION	DESCRIPTION	HMM 6/11	HMM 10/11	HMM 10/21	HMM 2-10/11	HMM 6/11 UL	HMM 10/11 UL	HMM 10/21 UL	OBSERVACIONES
					MODELO Y CANTIDAD - MOD. ET QUANT. - MOD. & QUANT.							
17	Q152017	Tornillo amarre M.6x13	Vis M.6x13	Bolt M.6x13	4	4	4	4	4	4	4	
18	R672803	Recoge aguas	Egoutoir	Drip collector	1	1	-	-	1	1	-	
18	R682803	Recoge aguas	Egoutoir	Drip collector	-	-	1	1	-	-	1	
19	Q221343	Remache exagonal M.6	Rivet M.6	Rivet M.6	4	4	4	4	4	4	4	
20	Q221342	Remache exagonal M.5	Rivet M.5	Rivet M.5	12	12	12	12	12	12	12	
21	R342821	Guia del cuadro eléctrico	Guide	Electric box guide	1	1	1	1	1	1	1	
22	Q412002	Remache tubular Ø 4x7,5	Rivet Ø 4x7,5	Rivet Ø 4x7,5	8	8	8	8	8	8	8	
23	R672830	Base exterior de horno	Panneau inférieur	Oven base	1	-	-	-	1	-	-	
23	R672830	Base exterior de horno	Panneau inférieur	Oven base	-	1	-	-	-	1	-	
23	R682830	Base exterior de horno	Panneau inférieur	Oven base	-	-	1	1	-	-	1	
24	R662606	Soporte lateral aislante	Support latéral isolant	Lateral insulation support	1	-	-	-	1	-	-	
24	R672616	Soporte lateral aislante	Support latéral isolant	Lateral insulation support	-	1	-	-	-	1	-	
24	R682607	Soporte lateral aislante	Support latéral isolant	Lateral insulation support	-	-	1	1	-	-	1	
25	X260150	Pata regulable	Pied reglable	Adjustable leg	4	4	4	4	4	4	4	
26	Q411304	Remache avibulb Ø 4,8	Rivet Ø 4,8	Rivet Ø 4,8	16	16	16	16	16	16	16	
27	R332809	Junta de portamandos	Joint du panneau de commande	Control panel joint	1	1	1	1	1	1	1	
28	Q412002	Remache tubular Ø 4x7,5	Rivet Ø 4x7,5	Rivet Ø 4x7,5	3	3	3	3	3	3	3	
29	R662607	Protector de portamandos	Protection	Control panel protector	1	-	-	-	1	-	-	
29	R672624	Protector de portamandos	Protection	Control panel protector	-	1	1	1	-	1	1	
30	R662616	Aislante posterior 560x60x20	Isolant 560x60x20	Rear insulation 560x60x20	3	3	3	3	3	3	3	
30	R662615	Aislante posterior 800x110x20	Isolant 800x110x20	Rear insulation 800x110x20	2	-	-	-	2	-	-	
31	R672631	Aislante posterior 670x230x20	Isolant 670x230x20	Rear insulation 670x230x20	-	2	2	2	-	2	2	
32	Q151401	Tornillo alomado	Vis	Bolt	3	3	3	3	3	3	3	
33	R662655	Soporte aislante posterior	Support isolant postérieur	Rear insulation support	1	-	-	-	1	-	-	
33	R672608	Soporte aislante posterior	Support isolant postérieur	Rear insulation support	-	1	-	-	-	1	-	
33	R682606	Soporte aislante posterior	Support isolant postérieur	Rear insulation support	-	-	1	1	-	-	1	
34	Q012042	Tornillo exagonal M.6x15	Vis M.6x15	Bolt M.6x15	12	12	12	12	12	12	12	
35	Q262040	Arandela muelle A.6	Rondelle A.6	Washer A.6	12	12	12	12	12	12	12	
36	Q232040	Arandela plana A.6	Rondelle A.6	Washer A.6	12	12	12	12	12	12	12	
37	R662614	Aisl. base y techo 650x650x20	Isolant base et toit 650x650x20	Base&roof insulation 650x650x20	6	6	-	-	6	6	-	
37	R682623	Aisl. base y techo 860x790x20	Isolant base et toit 860x790x20	Base&roof insulation 860x790x20	-	-	6	6	-	-	6	

CONCEPTO: MUEBLE INTERIOR
SUJET: MEUBLE INTERIEUR
CONCEPT: INTERIOR OVEN

LAMINA Nº / VUE Nº / ILUSTR. N. 2
PLANO Nº / PLAN Nº / DRAWING N. C-567
PAGINA Nº / PAGE Nº / PAGE N. 9

APARATO-APPAREIL-APPLIANCE: HORNOS MIXTOS - FOURS MIXTES - COMBI STEAMERS

Nº	CODIGO	DENOMINACION	DENOMINATION	DESCRIPTION	HMM 6/11	HMM 10/11	HMM 10/21	HMM 2-10/11	HMM 6/11 UL	HMM 10/11 UL	HMM 10/21 UL	OBSERVACIONES
					MODELO Y CANTIDAD - MOD. ET QUANT. - MOD. & QUANT.							
38	R662613	Aisl. lateral 650x530x20	Isolant latéral 650x530x20	Lateral insulation 650x530x20	3	-	-	-	3	-	-	
38	R672630	Aisl. lateral 770x650x20	Isolant latéral 770x650x20	Lateral insulation 770x650x20	-	3	-	-	-	3	-	
38	R682624	Aisl. lateral 860x770x20	Isolant latéral 860x770x20	Lateral insulation 860x770x20	-	-	3	3	-	-	3	
39	R662613	Aisl. lateral 650x530x20	Isolant latéral 650x530x20	Lateral insulation 650x530x20	2	-	-	-	2	-	-	
39	R672630	Aisl. lateral 770x650x20	Isolant latéral 770x650x20	Lateral insulation 770x650x20	-	2	-	-	-	2	-	
39	R682624	Aisl. lateral 860x770x20	Isolant latéral 860x770x20	Lateral insulation 860x770x20	-	-	2	2	-	-	2	
40	R662653	Cuerpo interior horno	Corps intérieur du four	Interior oven body	1	-	-	-	1	-	-	
40	R672629	Cuerpo interior horno	Corps intérieur du four	Interior oven body	-	1	-	-	-	1	-	
40	R682650	Cuerpo interior horno	Corps intérieur du four	Interior oven body	-	-	1	1	-	-	1	
41	Q221341	Remache exagonal M.4	Rivet M.4	Hexagonal rivet M.4	24	28	28	28	24	28	28	
42	R662800	Cubre cables	Boîte de branchement	Wire protector	1	1	1	1	1	1	1	
43	Q232030	Arandela plana A.5	Rondelle A.5	Washer A.5	2	2	2	2	2	2	2	
44	Q012031	Tornillo exagonal M.5x10	Vis M.5x10	Bolt M.5x10	2	2	2	2	2	2	2	

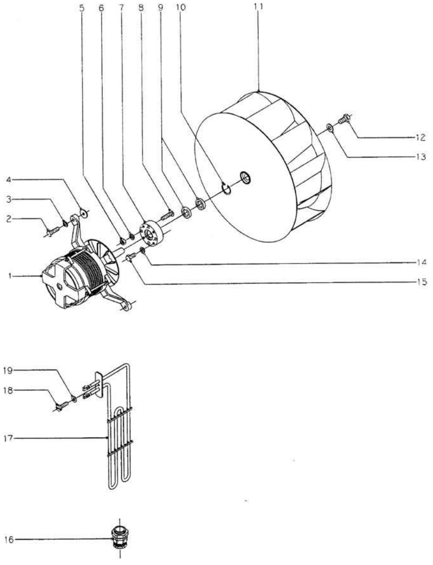

N plano	Firma	Fecha	Aparato	Lamina	
C-568		3-98	HORNOS MIX. ELECTROMECANICOS	3	Fagor Industrial S.Coop Oñate FAGOR

CONCEPTO: CALENTAMIENTO Y TURBINA
SUJET: CHAUFFAGE ET TOURBINE
CONCEPT: HEATING AND MOTOR

LAMINA Nº / VUE Nº / ILUSTR. N. 3
PLANO Nº / PLAN Nº / DRAWING N. C-568
PAGINA Nº / PAGE Nº / PAGE N. 11

APARATO - APPAREIL - APPLIANCE: HORNOS MIXTOS - FOURS MIXTES - COMBI STEAMERS

					MODELO Y CANTIDAD - MOD. ET QUANT. - MOD. & QUANT.							OBSERVACIONES
Nº	CODIGO	DENOMINACION	DENOMINATION	DESCRIPTION	HMM 6/11	HMM 10/11	HMM 10/21	HMM 2-10/11	HMM 6/11 UL	HMM 10/11 UL	HMM 10/21 UL	
1	R253049	Motor (230/400 V. 50-60 Hz.)	Moteur (230/400 V. 50-60 Hz.)	Motor 230/400 V. 50-60 Hz.	1	1	1	1	1	1	1	
2	Q012044	Tornillo exagonal M.6x25	Vis M.6x25	Bolt M.6x25	4	4	4	4	4	4	4	
3	Q262040	Arandela muelle A.6	Rondelle A.6	Washer A.6	4	4	4	4	4	4	4	
4	Q301404	Arandela Ø 23xØ6,5x2	Rondelle Ø 23xØ6,5x2	Washer Ø 23xØ6,5x2	8	8	8	8	8	8	8	
5	Q162040	Tuerca exagonal M.6	Ecrou M.6	Nut A.6	4	4	4	4	4	4	4	
6	Q242040	Arandela abanico A.6	Rondelle A.6	Washer A.6	4	4	4	4	4	4	4	
7	R662623	Casquillo retén	Douille	Cap retainer	1	1	1	1	1	1	1	
8	-	Perno M.6 (Caldeado a cuerpo)	Tige M.6 (soudé)	Bolt M.6 weldded	4	4	4	4	4	4	4	
9	R662627	Retén Ø28xØ17x7	Retaineur	Retainer	2	2	2	2	2	2	2	
10	Q302023	Anillo de segundad Ø28x1,2	Anneau de sécurité Ø28x1,2	Safety ring Ø28x1,2	1	1	1	1	1	1	1	
11	R253042	Turbina	Turbine	Turbine	1	1	1	1	1	1	1	
12	Q012063	Tornillo exagonal M.10x20	Vis M.10x20	Bolt M.10x20	1	1	1	1	1	1	1	
13	Q232060	Arandela plana A.10	Rondelle A.10	Washer A.10	1	1	1	1	1	1	1	
14	Q242030	Arandela abanico A.5	Rondelle A.5	Washer A.5	4	4	4	4	4	4	4	
15	Q012031	Tornillo exagonal M.5x10	Vis M.5x10	Bolt M.5x10	4	4	4	4	4	4	4	
16	R033002	Prensaestopas	Protection de cablage	Compression gland	1	1	1	1	1	1	1	
17	R663016	Resistencia 1500 W. 230 V.	Resistance 1500 W. 230 V.	Element 1500 W. 230 V.	6	-	-	-	6	-	-	
17	R673002	Resist. 1500+1500 W. 230 V.	Resist. 1500+1500 W. 230 V.	Element 1500+1500 W. 230 V.	-	6	-	-	-	6	-	
17	R683000	Resist. 2000+2000 W. 230 V.	Resist. 2000+2000 W. 230 V.	Element 2000+2000 W. 230 V.	-	-	6	6	-	-	6	
18	Q082031	Tornillo alomado M.5x10	Vis M.5x10	Bolt M.5x10	6	18	18	18	6	18	18	
19	Q232030	Arandela plana A.5	Rondelle A.5	Washer A.5	6	18	18	18	6	18	18	

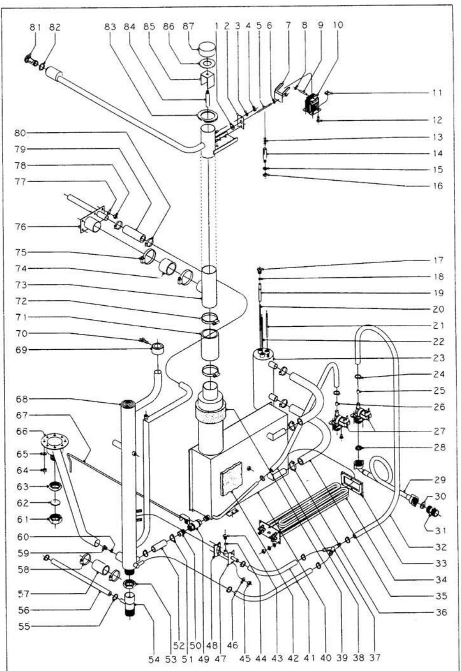

N plano	Firma	Fecha	Aparato	Lamina	
C-569		3-98	HORNOS MIX. ELECTROMECANICOS	4	Fagor Industrial S.Coop. FAGOR Oñate

CONCEPTO: PARTE FUNCIONAL HIDRAULICA
SUJET: PARTIE FONCTIONNELLE HYDRAULIQUE
CONCEPT: HYDRAULIC WORKING SYSTEM

LAMINA N° / VUE N° / ILUSTR. N. 4
PLANO N° / PLAN N° / DRAWING N. C-569
PAGINA N° / PAGE N° / PAGE N. 13

APARATO-APPAREIL-APPLIANCE: HORNOS MIXTOS - FOURS MIXTES - COMBI STEAMERS

					MODELO Y CANTIDAD - MOD. ET QUANT. - MOD. & QUANT.							OBSERVACIONES
N°	CODIGO	DENOMINACION	DENOMINATION	DESCRIPTION	HMM 6/11	HMM 10/11	HMM 10/21	HMM 2-10/11	HMM 6/11 UL	HMM 10/11 UL	HMM 10/21 UL	
1	R675033	Junta palanca accionamiento	Joint	Joint	1	1	1	1	1	1	1	
2	R345120	Amarre junta de palanca	Fixation pour joint du lévier	Fastening part	1	1	1	1	1	1	1	
3	Q242030	Arandela abanico A.5	Rondelle A.5	Washer A.5	2	2	2	2	2	2	2	
4	Q162030	Tuerca exagonal M.5	Ecrou M.5	Nut M.5	2	2	2	2	2	2	2	
5	R675014	Palanca accionamiento	Levier	Moving rod	1	1	1	1	1	1	1	
6	Q162030	Tuerca exagonal M.5	Ecrou M.5	Nut M.5	2	2	2	2	2	2	2	
7	R672640	Escuadra accionamiento	Equerre	Moving steel angle	1	1	1	1	1	1	1	
8	Q301035	Sujeción rápida Ø 4	Ecrou d'attachement Ø 4	Clamp Ø 4	2	2	2	2	2	2	2	
9	R675016	Pasador	Tige	Pin	1	1	1	1	1	1	1	
10	R663030	Electroimán	Aimant	Electromagnetic	1	1	1	1	1	1	1	
11	Q221012	Tuerca rápida M.5	Ecrou M.5	Nut M.5	2	2	2	2	2	2	2	
12	Q152004	Tornillo aplastado M.5x13	Vis M.5x13	Bolt M.5x13	2	2	2	2	2	2	2	
13	Z883001	Resorte	Resort	Spring	1	1	1	1	1	1	1	
14	R665027	Guía resorte	Guide ressort	Pin	1	1	1	1	1	1	1	
15	Q242040	Arandela abanico A.6	Rondelle A.6	Washer A.6	1	1	1	1	1	1	1	
16	Q162040	Tuerca exagonal M.6	Ecrou M.6	Nut M.6	1	1	1	1	1	1	1	
17	R345058	Racord amarre electrodos	Racord pour electrodes	Level racord fix	3	3	3	3	3	3	3	
18	Q163020	Tuerca exagonal M.4	Ecrou M.4	Hexagonal nut M.4	6	6	6	6	6	6	6	
19	R345059	Guía aislante de electrodos	Guide d'isolement	Level pin isolation	3	3	3	3	3	3	3	
20	R345063	Electrodo nivel bajo L=116	Electrode L=116	Level pin height=116	1	1	1	1	1	1	1	
21	R345060	Electrodo de nivel alto L=106	Electrode L=106	Level pin height=106	1	1	1	1	1	1	1	
22	R345064	Electrodo de masa L=131	Electrode L=131	Level pin height=131	1	1	1	1	1	1	1	
23	R665046	Cuerpo de electrodos	Boîte d'electrodes	Level box	1	-	-	-	1	-	-	
23	R025011	Cuerpo de electrodos	Boîte d'electrodes	Level box	-	1	1	1	-	1	1	
24	Q881302	Abrazadera 12-20	Bride 12-20	Clamp 12-20	4	4	4	4	4	4	4	
25	P443042	Regulador caudal (3 l/m) negro	Regulateur (3 l/m)	Flow reducer 3 l/min	1	1	1	1	1	1	1	
26	Z601156	Regulador caudal (8 l/m) rojo	Regulateur (8 l/m)	Flow reducer 8 l/min.	1	1	1	1	1	1	1	
27	Z701135	Electroválvula simple	Electrovanne simple	Single solenoide	2	2	2	2	2	2	2	
s/n	Q032021	Tornillo alomado M.4x10	Vis M.4x10	Bolt M.4x10	4	4	4	4	4	4	4	
28	Z701132	Filtro-junta entrada de agua	Filtre-joint d'entrée d'eau	Water filter	2	2	2	2	2	2	2	
29	Z601114	Manguera entrada de agua	Tuyau d'entrée d'eau	Inlet water hose	2	2	2	2	2	2	2	

CONCEPTO: PARTE FUNCIONAL HIDRAULICA
SUJET: PARTIE FONCTIONNELLE HYDRAULIQUE
CONCEPT: HYDRAULIC WORKING SYSTEM

LAMINA N° / VUE N° / ILUSTR. N. 4
PLANO N° / PLAN N° / DRAWING N. C-569
PAGINA N° / PAGE N° / PAGE N. 14

APARATO-APPAREIL-APPLIANCE: HORNOS MIXTOS - FOURS MIXTES - COMBI STEAMERS

					MODELO Y CANTIDAD - MOD. ET QUANT. - MOD. & QUANT.							OBSERVACIONES
N°	CODIGO	DENOMINACION	DENOMINATION	DESCRIPTION	HMM 6/11	HMM 10/11	HMM 10/21	HMM 2-10/11	HMM 6/11 UL	HMM 10/11 UL	HMM 10/21 UL	
30	Q307031	Junta manguera Ø24xØ14x3	Joint Ø24xØ14x3	Rubber joint	2	2	2	2	2	2	2	
31	R695024	Manguito doble 3/4" N.P.T.	Douille 3/4" N.P.T.	3/4" N.P.T. Coupling	-	-	-	-	2	2	2	
32	R035030	Tubo de goma Ø17xØ10x900	Tuyau en caoutchouc Ø17xØ10x900	Rubber pipe Ø17xØ10x900	1	1	1	1	1	1	1	
33	R145012	Junta cierra resistencias	Joint	Joint	1	2	2	2	1	2	2	
34	R143000	Resist. vapor (3000Wx3; 230 V)	Résist. vapeur (3000Wx3; 230 V)	Boiler element (3000Wx3; 230 V)	1	2	2	2	1	2	2	
	Q232030	Arandela plana A.5	Rondelle A.5	Washer A.5	6	12	12	12	6	12	12	
	Q242030	Arandela abanico A.5	Rondelle A.5	Washer A.5	6	12	12	12	6	12	12	
	Q162030	Tuerca exagonal M.5	Rivet M.5	Rivet M.5	6	12	12	12	6	12	12	
35	R665036	Tubo empalme niveles	Tuyau d'union	Pipe of union	2	2	2	2	2	2	2	
36	Q881305	Abrazadera 25-40	Bride 25-40	Clamp 25-40	4	4	4	4	4	4	4	
37	Z201106	Racord en "Y"	Raccord	Racord	1	1	1	1	1	1	1	
38	R335016	Tubo de goma Ø17xØ10x500	Tuyau en caoutchouc Ø17xØ10x500	Rubber pipe Ø17xØ10x500	1	1	1	1	1	1	1	
39	R665052	Aislante salida generador	Isolant sortie du generateur	Exit insulation boiler	1	-	-	-	-	-	-	
39	R345013	Aislante salida generador	Isolant sortie generateur	Exit insulation boiler	-	1	1	1	-	1	1	
39	R672630	Aislante salida generador	Isolant sortie generateur	Exit insulation boiler	-	-	-	-	1/2	1/2	1/2	
40	R665042	Generador de vapor	Generateur de vapeur	Steam boiler	1	-	-	-	1	-	-	
40	R675024	Generador de vapor	Generateur de vapeur	Steam boiler	-	1	1	1	-	1	1	
41	R015030	Conducción vahos	Conduite pour vapeur	Steam pipe	2	2	2	2	2	2	2	
42	R665051	Aislante cuerpo generador	Isolant corps generateur	Front insulation boiler	1	-	-	-	-	-	-	
42	R345011	Aislante cuerpo generador	Isolant corps generateur	Front insulation boiler	-	1	1	1	-	-	-	
42	R672630	Aislante cuerpo generador	Isolant corps generateur	Front insulation boiler	-	-	-	-	1/2	1/2	1/2	
43	Z651931	Tobera	Tuyère	Injector	1	1	1	1	1	1	1	
44	Z651932	Rodete	Girante	Runner	1	1	1	1	1	1	1	
45	Q162030	Tuerca exagonal M.5	Ecrou M.5	Nut M.5	2	2	2	2	2	2	2	
46	Q232030	Arandela plana A.5	Rondelle A.5	Washer A.5	2	2	2	2	2	2	2	
47	R015007	Conducción vahos	Entrée au condensateur	Connexion	1	1	1	1	1	1		
48	R345108	Junta conducción vahos	Joint	Joint	1	1	1	1	1	1	1	
49	R015034	Cuerpo grifo vaciado	Robinet de vidange	Boiler drain tap	1	1	1	1	1	1	1	
50	R345014	Manguito grifo vaciado	Douille	Connector	1	1	1	1	1	1	1	
51	Q881304	Abrazadera 20-32	Bride 20-32	Clamp 20-32	2	2	2	2	2	2	2	
52	R015018	Empalme desagüe Ø23xØ16,5x120	Union de vidange	Pipe	1	1	1	1	1	1	1	

CONCEPTO: PARTE FUNCIONAL HIDRAULICA
SUJET: PARTIE FONCTIONNELLE HYDRAULIQUE
CONCEPT: HYDRAULIC WORKING SYSTEM

LAMINA N° / VUE N° / ILUSTR. N. 4
PLANO N° / PLAN N° / DRAWING N. C-569
PAGINA N° / PAGE N° / PAGE N. 15

APARATO-APPAREIL-APPLIANCE: HORNOS MIXTOS - FOURS MIXTES - COMBI STEAMERS

					MODELO Y CANTIDAD - MOD. ET QUANT. - MOD. & QUANT.							OBSERVACIONES
N°	CODIGO	DENOMINACION	DENOMINATION	DESCRIPTION	HMM 6/11	HMM 10/11	HMM 10/21	HMM 2-10/11	HMM 6/11 UL	HMM 10/11 UL	HMM 10/21 UL	
53	Q223014	Contratuerca 1"	Contre-écrou 1"	Nut 1"	1	1	1	1	1	1	1	
54	R015031	Manguito de desagüe	Douille de vidange	Drain pipe	1	1	1	1	1	1	1	
55	Q881302	Abrazadera 12-20	Bride 12-20	Clamp 12-20	2	2	2	2	2	2	2	
56	R685002	Tubo de goma Ø17xØ10x1000	Tuyau caoutchouc Ø17xØ10x1000	Rubber pipe Ø17xØ10x1000	1	1	1	1	1	1	1	
57	R665031	Tubo silicona Ø38xØ31x55	Tuyau silicone Ø38xØ31x55	Silicone pipe Ø38xØ31x55	1	1	1	1	1	1	1	
58	U881305	Abrazadera 25-40	Bride 25-40	Clamp 25-40	2	2	2	2	2	2	2	
59	Z651931	Tobera	Tuyère	Injector	1	1	1	1	1	1	1	
60	Z651932	Rodete	Girante	Runner	1	1	1	1	1	1	1	
61	R665053	Tuerca tapón 1"	Ecrou bouchon 1"	Nut tap 1"	1	1	1	1	1	1	1	
62	R015011	Arandela junta Ø 34x3	Rondelle joint Ø 34x3	Joint washer Ø 34x3	1	1	1	1	1	1	1	
63	Q223014	Contratuerca 1"	Contre-écrou 1"	Nut 1"	1	1	1	1	1	1	1	
64	Q162030	Tuerca exagonal M.5	Ecrou M.5	Nut M.5	8	8	8	8	8	8	8	
65	Q232030	Arandela plana A.5	Rondelle A.5	Washer A.5	8	8	8	8	8	8	8	
66	R675022	Tubo de desagüe	Vidange general	Drain oven pipe	1	1	-	-	1	1	-	
66	R685006	Tubo de desagüe	Vidange general	Drain oven pipe	-	-	1	1	-	-	1	
67	R342803	Palanca de grifo de vaciado	Levier pour vidange	Rod boiler drain tap	1	1	-	-	1	1	-	
67	R032804	Palanca de grifo de vaciado	Levier pour vidange	Rod boiler drain tap	-	-	1	1	-	-	1	
68	R665048	Tubo retorno y chimenea	Conduit de retour et cheminée	Return pipe and chimney	1	-	-	-	1	-	-	
68	R675030	Tubo retorno y chimenea	Conduit de retour et cheminée	Return pipe and chimney	-	1	-	-	-	1	-	
68	R685010	Tubo retorno y chimenea	Conduit de retour et cheminée	Return pipe and chimney	-	-	1	1	-	-	1	
69	R015004	Embellecedor de chimenea	Enjoliveur de cheminée	Chimney exit steam	1	1	1	1	1	1	1	
70	Q152004	Tornillo aplastado M.5x13	Vis M.5x13	Bolt M.5x13	1	1	1	1	1	1	1	
71	R345020	Tubo de unión	Tuyau d'union	Steam connector pipe	1	1	1	1	1	1	1	
72	Q881307	Abrazadera 40-60	Bride 40-60	Clamp 40-60	2	2	2	2	2	2	2	
73	R675019	Chimenea completa	Cheminée complète	Oven chimney	1	1	1	1	-	-	-	
73	R670317	Entrada desincrustante y chimenea	Entrée pour produit détartrant	Inlet for descaling product	-	-	-	-	1	1	-	
73	R680306	Entrada desincrustante y chimenea	Entrée pour produit détartrant	Inlet for descaling product	-	-	-	-	-	-	1	
74	R345021	Tubo de unión	Tuyau d'union	Steam inlet pipe	1	1	1	1	1	1	1	
75	Q881307	Abrazadera 40-60	Bride 40-60	Clamp 40-60	2	2	2	2	2	2	2	
76	R662658	Tubo de entrada y retorno vapor	Ensemble d'entrée et sortie	Inlet and return steam	1	-	-	-	1	-	-	
76	R022613	Tubo de entrada y retorno vapor	Conduit d'entrée et retour du vapeur	Inlet pipe and steam return pipe	-	1	1	1	-	1	1	

CONCEPTO: PARTE FUNCIONAL HIDRAULICA
SUJET: PARTIE FONCTIONNELLE HYDRAULIQUE
CONCEPT: HYDRAULIC WORKING SYSTEM

LAMINA N° / VUE N° / ILUSTR. N. 4
PLANO N° / PLAN N° / DRAWING N. C569
PAGINA N° / PAGE N° / PAGE N. 16

APARATO-APPAREIL-APPLIANCE: HORNOS MIXTOS - FOURS MIXTES - COMBI STEAMERS

					MODELO Y CANTIDAD - MOD. ET QUANT. - MOD. & QUANT.							OBSERVACIONES
N°	CODIGO	DENOMINACION	DENOMINATION	DESCRIPTION	HMM 6/11	HMM 10/11	HMM 10/21	HMM 2-10/11	HMM 6/11 UL	HMM 10/11 UL	HMM 10/21 UL	
77	Q232040	Arandela plana A.6	Rondelle A.6	Washer A.6	6	6	6	6	6	6	6	
78	Q162040	Tuerca exagonal M.6	Ecrou M.6	Nut M.6	6	6	6	6	6	6	6	
79	R025012	Tubo de unión de retorno	Tuyau d'union de retour	Steam return pipe	1	1	1	1	1	1	1	
80	Q881304	Abrazadera 20-32	Bride 20-32	Clamp 20-32	2	2	2	2	2	2	2	
81	R670324	Tapón desincrustante	Bouchon pour detartrage	Descaling top	-	-	-	-	1	1	1	
82	R670325	Junta desincrustante	Joint	Joint	-	-	-	-	1	1	1	
83	R342815	Pasamuros de chimenea	Protection de cheminée	Chimney protection	1	1	1	1	1	1	1	
84	R675008	Eje de tapón	Axe du bouchon	Moving rod chimney	1	1	1	1	1	1	1	
85	R675005	Guía de tapón	Guide du bouchon	Moving guide	1	1	1	1	1	1	1	
86	R675007	Junta de tapón	Joint du bouchon	Rubber seal	1	1	1	1	1	1	1	
87	R675006	Tapón de chimenea	Bouchon de cheminée	Close chimney	1	1	1	1	1	1		

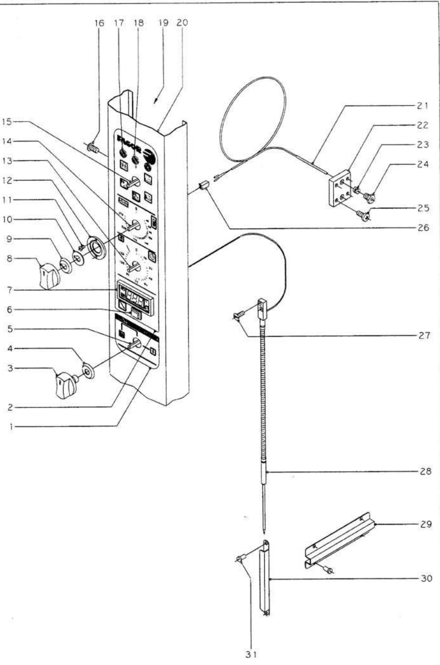

N plano	Firma	Fecha	Aparato	Lamina	
C-570		3-98	HORNOS MIX. ELECTROMECANICOS	5	Fagor Industrial S.Coop Oñate FAGOR

CONCEPTO: PORTAMANDOS Y SISTEMA ELECTRICO
SUJET: PANNEAU DE COMMANDE ET SYSTEME ELECTRIQUE
CONCEPT: CONTROL PANEL AND ELECTRIC SYSTEM

LAMINA Nº / VUE Nº / ILUSTR. N. 5 — PLANO Nº / PLAN Nº / DRAWING N. C-570 — PAGINA Nº / PAGE Nº / PAGE N. 18

APARATO - APPAREIL - APPLIANCE: HORNOS MIXTOS - FOURS MIXTES - COMBI STEAMERS

					MODELO Y CANTIDAD - MOD. ET QUANT. - MOD. & QUANT.							OBSERVACIONES
Nº	CODIGO	DENOMINACION	DENOMINATION	DESCRIPTION	HMM 6/11	HMM 10/11	HMM 10/21	HMM 2-10/11	HMM 6/11 UL	HMM 10/11 UL	HMM 10/21 UL	
1	R663014	Serigrafía inferior (neutra)	Adhesif neutre	Policarbonate film	1	-	-	-	-	-	-	
1	R693000	Serigrafía inferior	Adhesif	Policarbonate film	-	1	1	1	-	-	-	
1	R693057	Serigrafía inferior (neutra)	Adhesif neutre	Policarbonate film	-	-	-	-	1	-	-	
1	R693031	Serigrafía inferior	Adhesif	Policarbonate film	-	-	-	-	-	1	1	
2	R743012	Serigrafía superior	Adhesif de commandes	Policarbonate film for control	1	1	1	1	-	-	-	
2	R743020	Serigrafía superior	Adhesif de commandes	Policarbonate film for control	-	-	-	-	1	1	1	
3	R663062	Botón de mando (conmutadores)	Bouton pour conmutateur	Knob switch	2	3	3	3	-	-	-	
3	R663070	Botón de mando (conmutadores)	Bouton pour conmutateur	Knob switch	-	-	-	-	2	3	3	
4	R663046	Junta (conmutadores)	Joint pour conmutateur	Rubber seal	2	3	3	3	2	3	3	
5	R753000	Conmutador de potencia	Conmutateur de puissance	Power switch	-	1	1	1	-	1	1	
6	R743008	Interruptor regulación sonda	Interrupteur de sonde	Probe switch	1	1	1	1	1	1	1	
7	R743003	Termostato digital	Thermostat	Thermostat	1	1	1	1	-	-	-	
7	R743035	Termostato digital ° F	Thermostat	Thermostat	-	-	-	-	1	1	1	
8	R663063	Botón de mando (electrónica)	Bouton pour electronique	Knob electronic	1	1	1	1	-	-	-	
8	R663071	Botón de mando (electrónica)	Bouton pour electronique	Knob electronic	-	-	-	-	1	1	1	
9	R663045	Junta (circuito impreso)	Joint pour electronique	Rubber seal	1	1	1	1	1	1	1	
10	R662810	Arandela guía	Rondelle guide	Washer	1	1	1	1	1	1	1	
11	Q151346	Tornillo avellanado M.3x5	Vis M.3x5	Bolt M.3x5	2	2	2	2	2	2	2	
12	R662809	Guía botón de mando	Guide bouton de commande	Knob guide	1	1	1	1	1	1	1	
13	R723000	Temporizador manual	Temporisateur	Timer	1	1	1	1	1	1	1	
14	R743013	Termostato electrónico °C	Thermostat	Thermostat	1	1	1	1	-	-	-	
14	R693058	Termostato electrónico 500°F	Thermostat	Thermostat	-	-	-	-	1	1	1	
15	R743002	Conmutador de funciones	Conmutateur de puissance	Switch	1	1	1	1	1	1	1	
16	Q152004	Tornillo aplastado M.5x13	Vis M.5x13	Bolt M.5x13	3	3	3	3	3	3	3	
17	Z203005	Piloto ámbar	Témoin jaune	Yellow light	2	2	2	2	-	-	-	
17	R693056	Piloto ámbar	Témoin jaune	Yellow light	-	-	-	-	2	2	2	
18	Z203004	Piloto verde	Témoin vert	Green light	1	1	1	1	-	-	-	
18	R693055	Piloto verde	Témoin vert	Green light	-	-	-	-	1	1	1	
19	R742803	Soporte componentes	Support	Support	1	1	1	1	1	1	1	
20	R742800	Panel portamandos	Panneau de commande	Control panel	1	-	-	-	1	-	-	
20	R752800	Panel portamandos	Panneau de commande	Control panel	-	1	1	1	-	1	1	

CONCEPTO: PORTAMANDOS Y SISTEMA ELECTRICO
SUJET: PANNEAU DE COMMANDE ET SYSTEME ELECTRIQUE
CONCEPT: CONTROL PANEL AND ELECTRIC SYSTEM

LAMINA Nº / VUE Nº / ILUSTR. N. 5 — PLANO Nº / PLAN Nº / DRAWING N. C-570 — PAGINA Nº / PAGE Nº / PAGE N. 19

APARATO - APPAREIL - APPLIANCE: HORNOS MIXTOS - FOURS MIXTES - COMBI STEAMERS

					MODELO Y CANTIDAD - MOD. ET QUANT. - MOD. & QUANT.							OBSERVACIONES
Nº	CODIGO	DENOMINACION	DENOMINATION	DESCRIPTION	HMM 6/11	HMM 10/11	HMM 10/21	HMM 2-10/11	HMM 6/11 UL	HMM 10/11 UL	HMM 10/21 UL	
21	R663028	Conjunto termopar L=1500	Sonde de temperature L=1500	Oven thermocouple L=1500	1	1	1	1	1	1	1	
22	R662659	Apoyo racord sonda	Appui racord sonde	Probe racord support	1	1	1	1	1	1	1	
23	R662652	Bicono cierre sonda	Bicone de sonde	Bicone of core probe	1	1	1	1	1	1	1	
24	R662629	Racord cierre sonda	Racord fermeture sonde	Close racord probe	1	1	1	1	1	1	1	
25	Q032021	Tornillo alomado M.4x10	Vis M.4x10	Bolt M.4x10	4	4	4	4	4	4	4	
26	R663043	Conector molex (2 vías)	Fiche	Connector molex	1	1	1	1	1	1	1	
27	Q152019	Tornillo avellanado M.4x15	Vis M.4x15	Bolt M.4x15	2	2	2	2	2	2	2	
28	R663015	Sonda de núcleo	Sonde au coeur	Core probe	1	-	-	-	1	-	-	
28	R673001	Sonda de núcleo	Sonde au coeur	Core probe	-	1	1	1	-	1	1	
29	R662625	Soporte de sonda	Support de sonde	Core probe support	1	-	-	-	1	-	-	
30	R672643	Soporte de sonda	Support de sonde	Core probe support	-	1	1	1	-	1	1	
31	Q412002	Remache tubular Ø 4x7,5	Rivet Ø 4x7,5	Rivet Ø 4x7,5.	4	2	2	2	4	2	2	

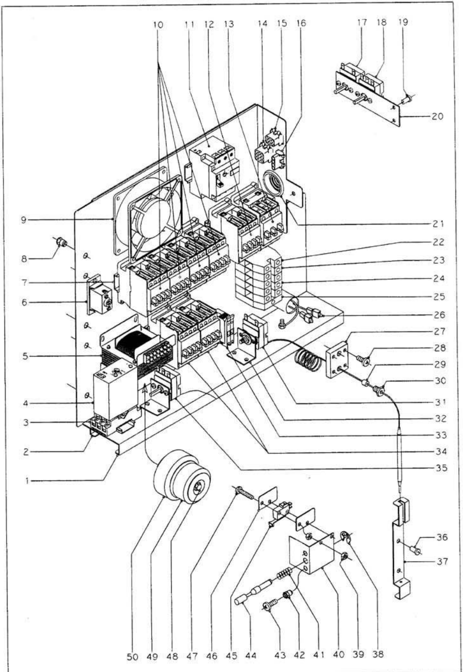

N plano	Firma	Fecha	Aparato	Lamina	
C-571	Oyarbide	3-98	HORNOS MIX. ELECTROMECANICOS	6	Fagor Industrial S. Coop. FAGOR Oñate

CONCEPTO: PANEL CUADRO ELECTRICO
SUJET: PANNEAU TABLEAU ELECTRIQUE
CONCEPT: ELECTRIC POWER AND CONTROL

LAMINA Nº / VUE Nº / ILUSTR. N.: 6
PLANO Nº / PLAN Nº / DRAWING N.: C-571
PAGINA Nº / PAGE Nº / PAGE N.: 21

APARATO - APPAREIL - APPLIANCE: HORNOS MIXTOS - FOURS MIXTES - COMBI STEAMERS

					MODELO Y CANTIDAD - MOD. ET QUANT. - MOD. & QUANT.							OBSERVACIONES
Nº	CODIGO	DENOMINACION	DENOMINATION	DESCRIPTION	HMM 6/11	HMM 10/11	HMM 10/21	HMM 2-10/11	HMM 6/11 UL	HMM 10/11 UL	HMM 10/21 UL	
1	R663017	Panel cuadro eléctrico	Plaque metalique	Electric panel	1	1	1	1	1	1	1	
2	R663018	Contraguia panel cuadro	Guide pour glissière	Electric panel guide	1	1	1	1	1	1	1	
3	R743009	Base enchufable	Socle	Terminal block	1	1	1	1	1	1	1	
4	R343072	Detector de niveles	Detecteur de niveaux	Level controler	1	1	1	1	-	-	-	
4	R743031	Detector de niveles	Detecteur de niveaux	Level controler	-	-	-	-	1	1	1	
5	R663039	Transformador	Transformateur	Transformateur	1	1	1	1	-	-	-	
6	Z683081	Zumbador	Sonnerie	Buzzer	1	1	1	1	1	1	1	
7	R663054	Guia contactor L=320	Guide de contacteur L=320	Contactor guide L=320	1	1	1	1	1	1	1	
	R663055	Guia contactor L=120	Guide de contacteur L=120	Contactor guide L=120	2	2	2	2	2	2	2	
	Z123018	Guia contactor L=55	Guide de contacteur L=55	Contactor guide L=55	1	1	1	1	1	1	1	
8	Q221342	Remache exagonal M.5	Rivet M.5	Rivet	3	3	3	3	3	3	3	
9	Z103066	Ventilador	Ventilateur	Fan	1	1	1	1	1	1	1	
10	R663031	Contactor TF-3010-0AL2	Contacteur TF-3010-0AL2	Contactor TF-3010-0AL2	2	4	4	4	2	4	4	
11	R693061	Interruptor de potencia	Interrupteur de puissance	Power switch	-	-	-	-	1	1	1	
	Z123018	Guia contactor L=55	Guide de contacteur	Switch guide	-	-	-	-	1	1	1	
12	R663031	Contactor TF-3010-0AL2	Contacteur TF-3010-0AL2	Contactor TF-3010-0AL2	1	1	1	1	1	1	1	
13	R663031	Contactor TF-3010-0AL2	Contacteur TF-3010-0AL2	Contactor TF-3010-0AL2	1	-	-	-	1	-	-	
13	R673007	Contactor CI-1637-H-0041	Contacteur CI-1637-H-0041	Contactor CI-1637-H-0041	-	1	1	1	-	1	1	
14	-	Conector hembra 9 vias	Fiche 9 pins	Female connector	1	1	1	1	1	1	1	
15	-	Conector hembra 6 vias	Fiche 6 pins	Female connector	1	1	1	1	1	1	1	
16	-	Conector hembra 4 vias	Fiche 4 pins	Female connector	1	1	1	1	1	1	1	
17	R343124	Termostato de seguridad	Thermostat de securité	Safety thermostat	1	1	1	1	1	1	1	
18	R343100	Termostato de condensación	Thermostat pour condenseur	Steam condensator thermostat	1	1	1	1	1	1	1	
19	Q412002	Remache tubular Ø 4x7,5	Rivet Ø 4x7,5	Rivet Ø 4x7,5	2	2	2	2	2	2	2	
20	R343120	Escuadra amarre thermostato	Support de thermostat	Thermostat support	1	1	1	1	1	1	1	
21	N103013	Pasacables	Protection	Bushing	1	1	1	1	1	1	1	
22	P453026	Borne tierra 10	Terminal terre	Earth terminal	1	-	-	-	1	-	-	
22	Z103035	Borne tierra 35	Terminal terre	Earth terminal	-	1	1	1	-	1	1	
23	Z263302	Borne azul N 10	Terminal bleu N	Neutral terminal	1	-	-	-	1	-	-	
23	R673010	Borne azul N 35	Terminal bleu N	Neutral terminal	-	1	1	1	-	1	1	
24	P453025	Borne gris fases 10	Terminal gris phases	Phases terminals	1	-	-	-	1	-	-	
24	R263003	Borne gris fases 35	Terminal gris phases	Phases terminals	-	1	1	1	-	1	1	

CONCEPTO: PANEL CUADRO ELECTRICO
SUJET: PANNEAU TABLEAU ELECTRIQUE
CONCEPT: ELECTRIC POWER AND CONTROL

LAMINA Nº / VUE Nº / ILUSTR. N.: 6
PLANO Nº / PLAN Nº / DRAWING N.: C-571
PAGINA Nº / PAGE Nº / PAGE N.: 22

APARATO - APPAREIL - APPLIANCE: HORNOS MIXTOS - FOURS MIXTES - COMBI STEAMERS

					MODELO Y CANTIDAD - MOD. ET QUANT. - MOD. & QUANT.							OBSERVACIONES
Nº	CODIGO	DENOMINACION	DENOMINATION	DESCRIPTION	HMM 6/11	HMM 10/11	HMM 10/21	HMM 2-10/11	HMM 6/11 UL	HMM 10/11 UL	HMM 10/21 UL	
25	Z263303	Tope	Top	Block terminal	1	-	-	-	1	-	-	
25	Z683096	Tope	Top	Block terminal	-	1	1	1	-	1	1	
26	Z607022	Filtro eléctrico	Filtre electrique	Electric filter	1	1	1	1	1	1	1	
27	R662659	Apoyo racord sonda	Appui racord sonde	Probe racord support	1	1	1	1	1	1	1	
28	Q032021	Tornillo alomado M.4x10	Vis M.4x10	Bolt M.4x10	4	4	4	4	4	4	4	
29	R012623	Tubo junta de silicona	Tuyau joint silicone	Silicone tube joint	1	1	1	1	1	1	1	
30	R662629	Racord cierre sonda	Racord fermeture sonde	Close racord proble	1	1	1	1	1	1	1	
31	R243016	Termostato de seguridad	Thermostat de securité	Safety thermostat	1	1	1	1	1	1	1	
32	R343039	Soporte de termostato	Support du thermostat	Thermostat support	2	2	2	2	2	2	2	
33	R073005	Portafusibles	Support de fusibles	Holder fuse	2	2	2	2	2	2	2	
s/n	Z263303	Tope	Top	Block terminal	1	1	1	1	1	1	1	
s/n	P184011	Fusible 4 A.	Fusible 4 A.	Fuse 4 A.	2	2	2	2	2	2	2	
34	R663031	Contactor TF-3010-0AL2	Contacteur TF-3010-0AL2	Contactor TF-3010-0AL2	1	2	2	2	1	2	2	
35	R343018	Termostato vapor	Thermostat vapeur	Steam thermostat	1	1	1	1	1	1	1	
36	Q412002	Remache tubular Ø 4x7,5	Rivet Ø 4x7,5	Rivet Ø 4x7,5	2	2	2	2	2	2	2	
37	R662630	Soporte de bulbo	Support du bulbe	Bulbe support	1	1	1	1	1	1	1	
38	Q301633	Arandela de seguridad	Rondelle de securité	Clamp	1	1	1	1	1	1	1	
39	Q161310	Tuerca exagonal M.3	Ecrou M.3	Nut M.3	4	4	4	4	4	4	4	
40	R010532	Soporte de micro	Support de micro	Angle support	1	1	1	1	1	1	1	
41	Z700603	Muelle	Ressort	Spring	1	1	1	1	1	1	1	
42	Q221341	Remache exagonal M.4	Rivet M.4	Rivet M.4	2	2	2	2	2	2	2	
43	Q032021	Tornillo alomado M.4x10	Vis M.4x10	Bolt M.4x10	2	2	2	2	2	2	2	
44	R010533	Eje de micro	Axe pour micro	Switch axle	1	1	1	1	1	1	1	
45	R010534	Micro	Micro	Switch	1	1	1	1	1	1	1	
46	R010535	Placa de separación	Plaque de separation	Steel support	2	2	2	2	2	2	2	
47	Q033113	Tornillo cilindrico M.3x20	Vis M.3x20	Bolt M.3x20	2	2	2	2	2	2	2	
48	Q011349	Tornillo exagonal M.6x80	Vis M.6x80	Bolt M.6x80	-	-	-	-	1	1	1	
49	R693060	Transformador 220/12v., 15W.	Transformateur 220/12v., 15W.	220/12v., 15W. Transformer	-	-	-	-	1	1	1	
50	R693059	Transformador 220/12v., 50W.	Transformateur 220/12v., 50W.	220/12v., 50W. Transformer	-	-	-	-	1	1	1	

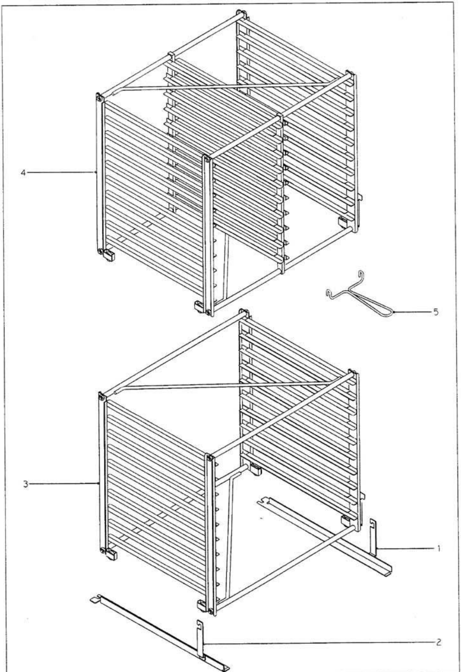

N plano	Firma	Fecha	Aparato	Lamina	
C-565		3-98	ESTRUCTURAS PARA HORNOS	—	Fagor Industrial S.Coop Oñate FAGOR

CONCEPTO: VARIOS
SUJET: DIVERS
CONCEPT: MISCELANEOUS

LAMINA N° / VUE N° / ILUSTR. N.

PLANO N° / PLAN N° / DRAWING N.

PAGINA N° / PAGE N° / PAGE N. 25

APARATO - APPAREIL - APPLIANCE: HORNOS MIXTOS - FOURS MIXTES - COMBI STEAMERS

N°	CODIGO	DENOMINACION	DENOMINATION	DESCRIPTION	HMM 6/11	HMM 10/11	HMM 10/21	HMM 2-10/11	HMM 6/11 UL	HMM 10/11 UL	HMM 10/21 UL	OBSERVACIONES
					MODELO Y CANTIDAD - MOD. ET QUANT. - MOD. & QUANT.							
	Z206121	Placa matricula	Plaque	Plate	1	1	1	1	-	-	-	
	R746500	Folleto de instrucciones	Notice technique	Instructions for use	1	1	1	1	-	-	-	
	R743006	Esquema eléctrico adhesivo	Schéma adhésif	Electric diagram	1	-	-	-	-	-	-	(HC-71.334)
	R753002	Esquema eléctrico adhesivo	Schéma adhésif	Electric diagram	-	1	1	1	-	-	-	(HC-71.335)
	R743010	Cableado de mando	Cablage de commande	Main control wiring	1	1	1	1	-	-	-	
	R663022	Cablado de convección	Cablage pour l'air pulsé	Convection wiring	1	-	-	-	-	-	-	
	R673006	Cableado de convección	Cablage pour l'air pulsé	Convection wiring	-	1	1	1	-	-	-	
	R663023	Cableado de luz y micro	Cablage pour lampes et micro	Light and microswitch wiring	1	1	1	1	-	-	-	
	R663024	Cableado de luz de puerta	Cablage pour lampes de porte	Light wiring	1	1	1	1	-	-	-	
	R663021	Cableado de vapor	Cablage de vapeur	Steam wiring	1	-	-	-	-	-	-	
	R673005	Cableado de vapor	Cablage de vapeur	Steam wiring	-	1	1	1	-	-	-	
	R696505	Placa matricula	Plaque	Control Plate	-	-	-	-	1	1	1	
	R746503	Folleto de instrucciones	Notice d'emploi	Instructions for use	-	-	-	-	1	1	1	
	R743038	Esquema eléctrico adhesivo	Schéma adhésif	Electric diagram	-	-	-	-	1	-	-	(HC-73.185)
	R753012	Esquema eléctrico adhesivo	Schéma adhésif	Electric diagram	-	-	-	-	-	1	1	(HC-73.186)
	R743034	Cableado de mando	Cablage de commande	Main control wiring	-	-	-	-	1	1	1	
	R693051	Cablado de convección	Cablage pour l'air pulsé	Convection wiring	-	-	-	-	1	-	-	
	R703011	Cableado de convección	Cablage pour l'air pulsé	Convection wiring	-	-	-	-	-	1	1	
	R693052	Cableado de luz y micro	Cablage pour lampes et micro	Light and microswitch wiring	-	-	-	-	1	1	1	
	R693053	Cableado de luz de puerta	Cablage pour lampes de porte	Door Light wiring	-	-	-	-	1	1	1	
	R693063	Cableado interruptor de potencia	Cablage interrupteur de puissance	Power switch wiring	-	-	-	-	1	1	1	
	R696504	Etiqueta de sanidad	Adhésif 'sanitaire'	'Health' label	-	-	-	-	1	1	1	
	R696506	Etiqueta puerta caliente	Adhésif 'porte chaude'	'Hot door' label	-	-	-	-	1	1	1	
	R696507	Etiqueta de precaución	Adhésif 'précaution'	'Caution' label	-	-	-	-	1	1	1	
	R696508	Etiqueta de fusibles	Adhésif 'fusibles'	'Fuses' label	-	-	-	-	1	1	1	
	R696509	N° de serie Market-Forge	N° de série 'M-F'	Market-Forge serial number	-	-	-	-	1	1	1	
	R696510	Etiqueta control Market-Forge	Adhésif de control 'M-F'	Market-Forge Control label	-	-	-	-	1	1	1	
	R696511	Etiqueta embalaje Market-Forge	Adhésif 'embalage M-F'	Market-Forge Packing label	-	-	-	-	4	4	4	
	R746502	Etiqueta descalcificación	Adhésif 'detartrage'	'Descaling' label	-	-	-	-	1	1	1	
	R663021	Cableado de vapor	Cablage de vapeur	Steam wiring	-	-	-	-	1	-	-	
	R673005	Cableado de vapor	Cablage de vapeur	Steam wiring	-	-	-	-	-	1	1	

CONCEPTO: ESTRUCTURA PORTABANDEJAS
SUJET: CHARIOT POUR PLATEAUX
CONCEPT: TROLLEY TRAYS GUIDE

LAMINA N° / VUE N° / ILUSTR. N. 7

PLANO N° / PLAN N° / DRAWING N. C-565

PAGINA N° / PAGE N° / PAGE N. 24

APARATO - APPAREIL - APPLIANCE: HORNOS MIXTOS - FOURS MIXTES - COMBI STEAMERS

N°	CODIGO	DENOMINACION	DENOMINATION	DESCRIPTION	HMM 6/11	HMM 10/11	HMM 10/21	HMM 2-10/11	HMM 6/11 UL	HMM 10/11 UL	HMM 10/21 UL	OBSERVACIONES
					MODELO Y CANTIDAD - MOD. ET QUANT. - MOD. & QUANT.							
1	R672623	Rail derecho	Guide droite	Right support for trolley	-	OP.	-	-	-	-	-	
2	R672622	Rail izquierdo	Guide gauche	Left support for trolley	-	OP.	-	-	-	-	-	
3	R672617	Estructura 10/11	Chariot 10/11	Trolley 10/11	-	OP.	-	-	-	-	-	
5	R672632	Gancho tirador	Poignée pour chariot	Trolley knob	-	OP.	-	-	-	-	-	
1	R682659	Rail derecho	Guide droite	Right support for trolley	-	-	OP.	1	-	-	-	OP:
2	R682658	Rail izquierdo	Guide gauche	Left support for trolley	-	-	OP.	1	-	-	-	Opcional
3	R682617	Estructura 10/21	Chariot 10/21	Trolley 10/21	-	-	OP.	-	-	-	-	Optionnel
4	R682618	Estructura 2-10/11	Chariot 2-10/11	Trolley 2-10/11	-	-	-	1	-	-	-	In option
5	R672632	Gancho tirador	Poignée pour chariot	Trolley knob	-	-	OP.	1	-	-	-	