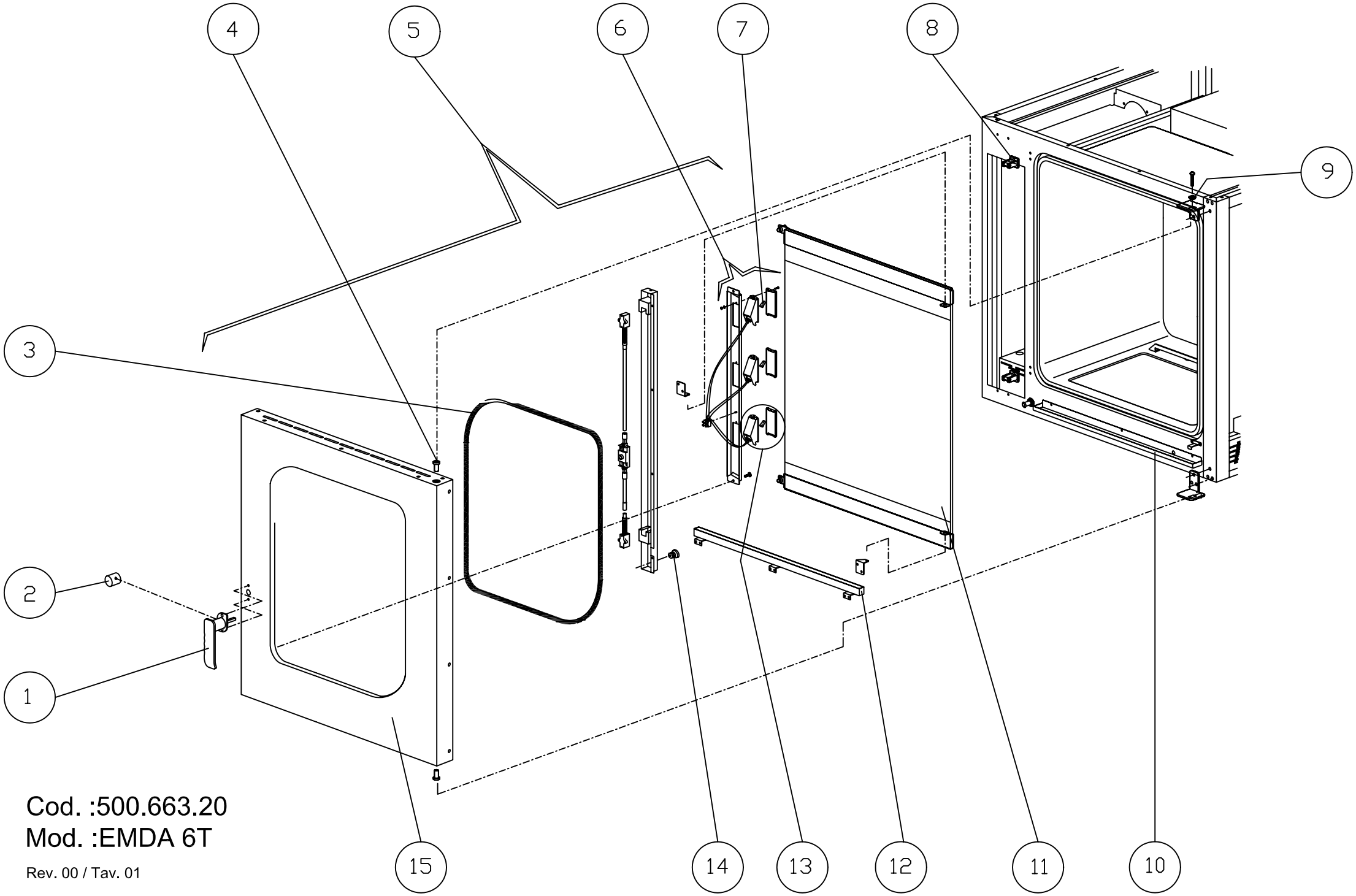

Cod. :500.663.20
Mod. :EMDA 6T

Rev. 00 / Tav. 01

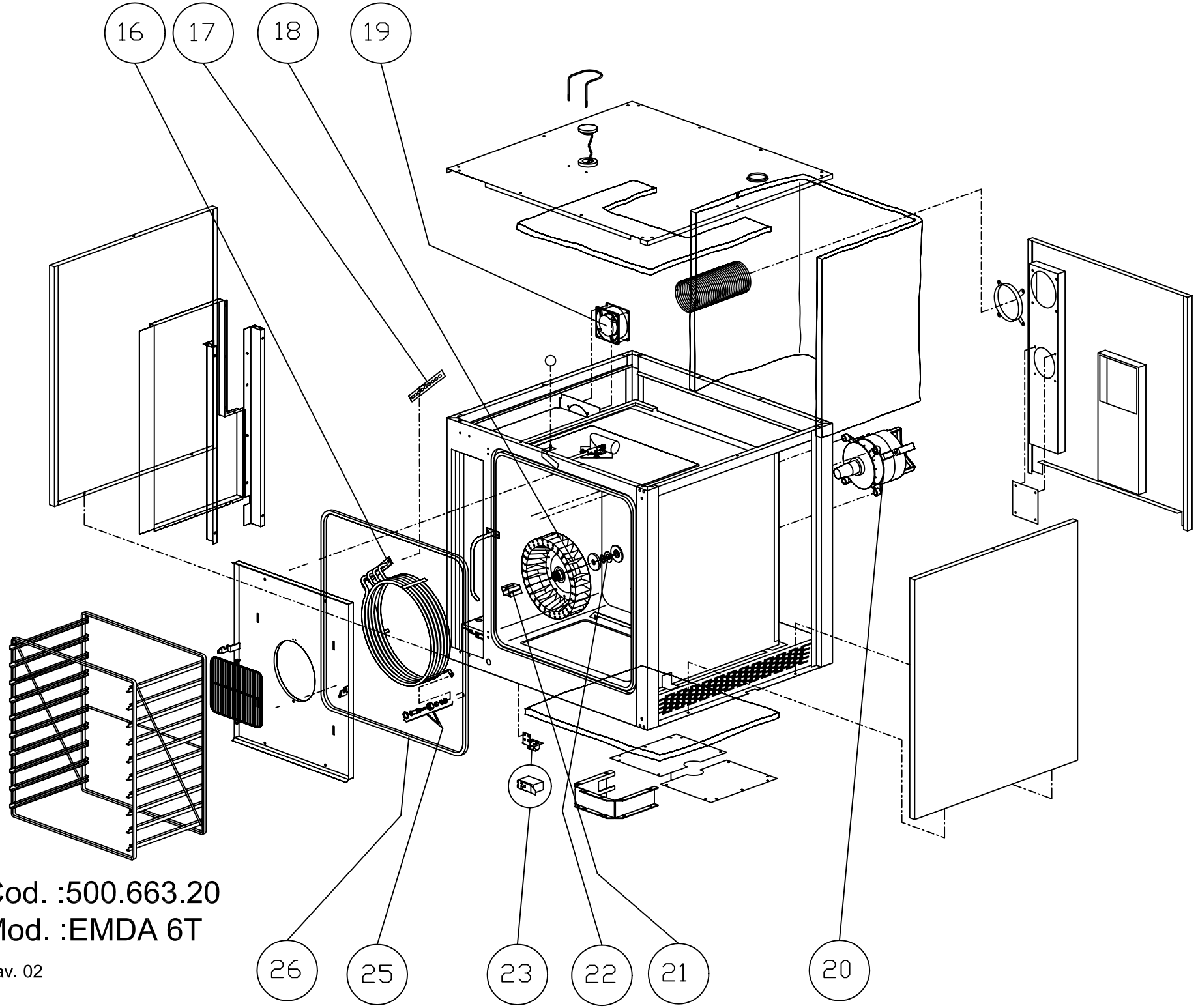

Cod. :500.663.20
Mod. :EMDA 6T

Tav. 02

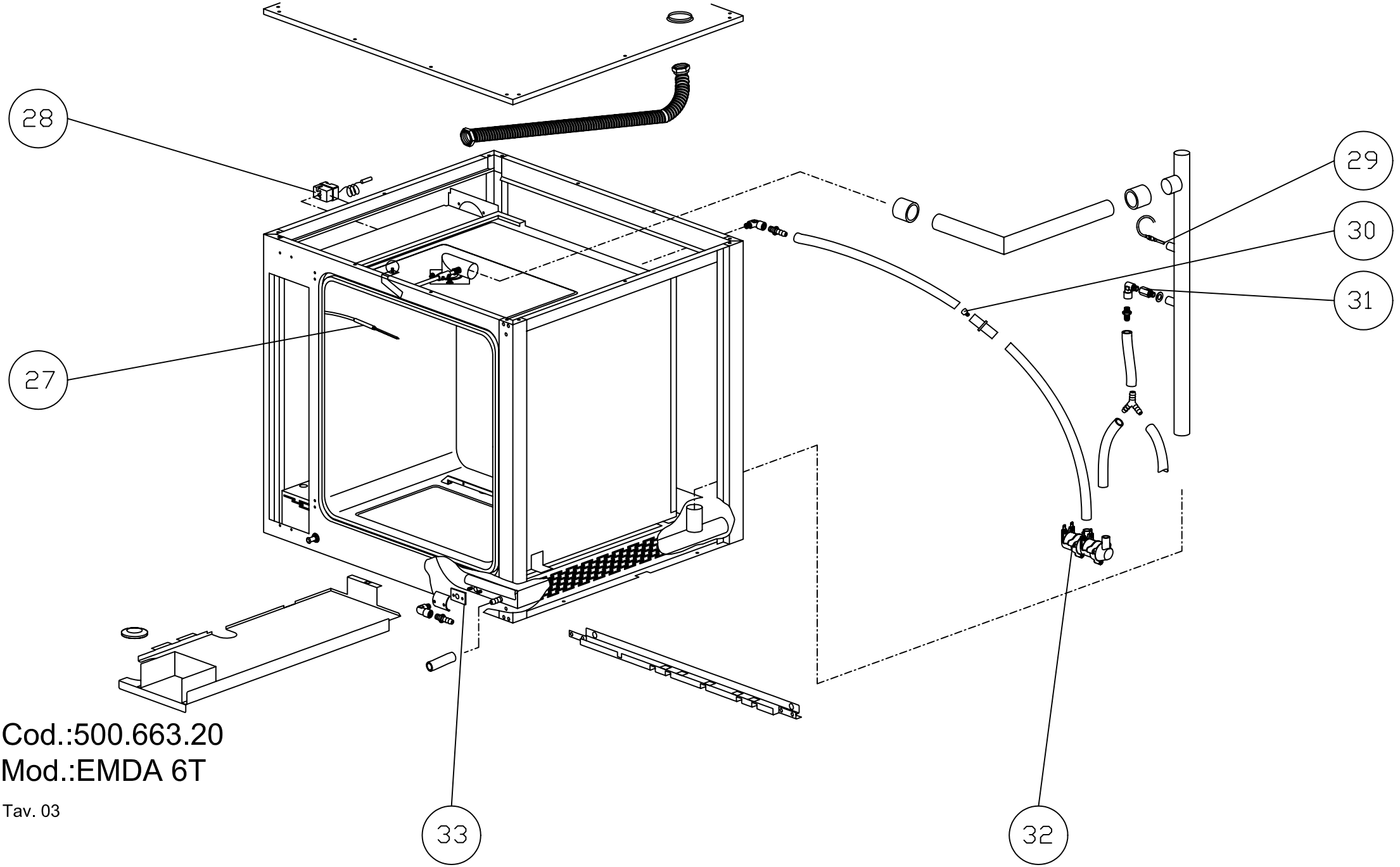

Cod.:500.663.20

Mod.:EMDA 6T

Tav. 03

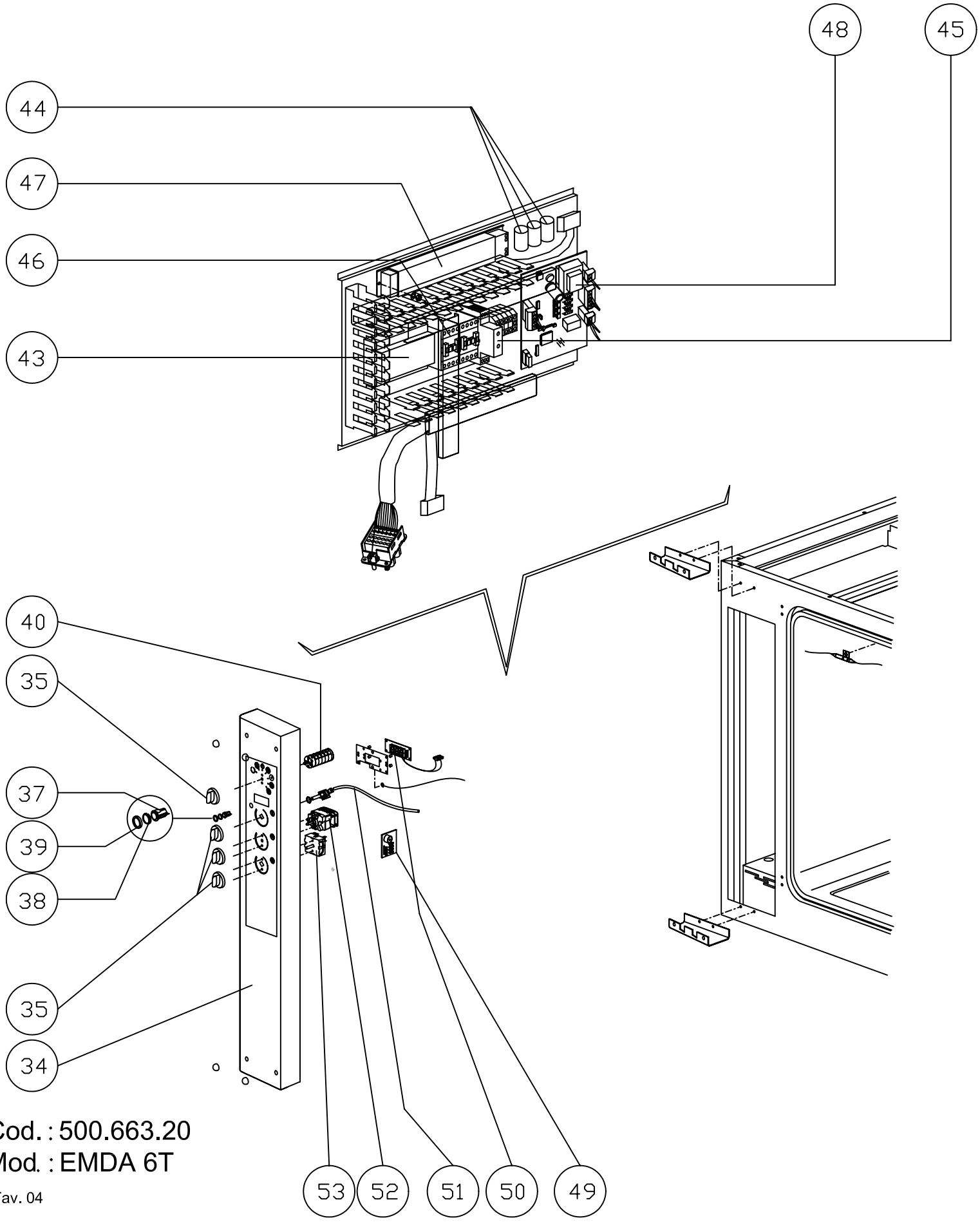

Cod. : 500.663.20
Mod. : EMDA 6T

Tav. 04

CODICE	VALID.	SCAD.	POS.	ITA
2012263			1	Maniglia per porta forno completa
2011212			2	Bussola interna maniglia d=36
7070179			3	Guarnizione nera x porta 50 SH
2011881			4	Perno sup. Per porta d.19
2013120			5	Porta completa
2012515			6	Portalampada cablato completo
6061054			7	Lampada alogena 12v 20w
5900122			8	Nasello x chiusura 01.0218
2011882			9	Perno regolazione porta d.20
2011892			10	Bacinella s/condensa forno ass.ta
2013129			11	Vetro serigrafato x forno ass.to
2011888			12	Bacinella r/condensa vetro ass.ta
6063075			13	Portalampada completo lamp.vet.ca.
6063077			13A	Vetro x lampada
2011887			14	Riscontro x perno micro porta
2013121			15	Porta + vetro temp. per forno
6002001			16	Resistenza w8400 v 230
2005173			17	Guarnizione per resistenze 144x25
5901006			18	Ventola forno pala polig. 180x100
6033175			19	Ventilatore 120x120x38 classe f
6032122			20	Motore as.3ph 2758 HP0,25/0,05 CL.H
2011806			21	Iniettore
7070150			22	Guarnizione albero m. 9461-15x33x3
6043088			23	Micro bip. a pulsante VBR0004
2011886			25	Perno micro porta ass.to
7070166			26	Guarnizione 08716 nera x porta
6000083			27	Sonda PT100 tubo 110x4 cavo 1400
6010008			28	Termostato 3f sic.350°c 5532562807
6000100			29	Sonda ntc cavo 1,5ml d.6x30
2011783			30	Ugello x umidificatore d. 0,5 m7x1
2006624			31	Ugello per abbattimento vapore
6042070			32	Elettrovalvola 1 via c/filtro v240
2011777			33	Guarnizione x flangia s.u. .58x46
2013785			34	Cruscotto compl.forno MOD 6gr cl1
2012261			35	Manopola serigrafata per forno d=6
6032020			37	Pulsante unip. Bianco p12431200000
6032021			38	Cappuccio x pulsante p12 00580055
6032022			39	Controcornice nera p1 p12 00551950
6030030			40	Commutatore 7x16a 5p cs0169138291
6010084			43	Scheda controllo inversione marcia
6090050			44	Filtro antidisturbo 411.13.2210
6042056			45	Temporizzatore pausa lav L45PL240
6046038			46	Contattore trip. 25a/ac1 b.230v 1l
6041065			47	Trasformatore str105si-h 11,5/230v
6010096			48	Scheda termoregolatore base
6010090			49	Scheda buzzer elet. Con squadrette
6010095			50	Scheda termoregolatore display
6010097			51	Potenziometro con cavo
6032047			52	Temporizzatore 120'logarit. M8 65
6031023			53	Regolatore ener.45er104c1 16a 220v

CODICE	VALID.	SCAD.	POS.	GB
2012263			1	Oven door knob (complete)
2011212			2	Internal handle bushing d=36
7070179			3	Seal black for door 50 SH
2011881			4	Suppoer spindle for door d.19
2013120			5	Door (complete)
2012515			6	Wired lamp-holder (complete)
6061054			7	Halogen bulb 12v 20w
5900122			8	Whiting for closing
2011882			9	Adjustment spindle for door d.20
2011892			10	Condensation drain tray (oven) (assembly)
2013129			11	Silf-screened glass panel for oven (assembly)
2011888			12	Condensation collector tray (glass) (assembly)
6063075			13	Lamp-holder (complete) for glass lamp ca.
6063077			13A	Glass for lamp
2011887			14	Counterplate for door microswitch spindle
2013121			15	door+ Glass for oven
6002001			16	Heating element w 8400 v 230
2005173			17	Seal for heating elements 144x25
5901006			18	Oven fan with polygonal blades 180x100
6033175			19	Fan 120x120x38 class f
6032122			20	Motor a.3ph 2758 hp0,25/0,05 cl.h
2011806			21	Injector
7070150			22	Shaft seal m. 9461-15x33x3
6043088			23	Two-pole microswitch to push button VBR0004
2011886			25	Door microswitch spindle (assembly)
7070166			26	Seal 08716 black - for door
6000083			27	Sensor pt100 tube 110x4 cable 1400
6010008			28	Thermostat 3f safety.350°c 5532562807
6000100			29	Ntc sensor with 1,5ml wire d.6x30
2011783			30	Umidifier nozzle d. 0,5 m7x1
2006624			31	Steam reduction nozzle
6042070			32	1-way solenoid valve with filter v240
2011777			33	Flange seal s.u. .58x46
2013785			34	Oven control panel (complete) MOD 6gr cl1
2012261			35	Silk-screened knob for oven d=6
6032020			37	Single-pole button (white) p12431200000
6032021			38	Cap for button p12 00580055
6032022			39	Black surround p1 p12 00551950
6030030			40	Commutator 7x16a 5p cs0169138291
6010084			43	Control/direction reversal board
6090050			44	Suppressor 411.13.2210
6042056			45	Timer washing pause L45PL240
6046038			46	Three-pole contactor 25a/ac1 b.230v 1l
6041065			47	Transformer str105si-h 11,5/230v
6010096			48	Thermoregulation board
6010090			49	Electronic buzzer board with brackets
6010095			50	Display thermoregulation board
6010097			51	Potentiomener with cable
6032047			52	Timer 120'logarithmic m8 65
6031023			53	Energy regulator 45er104c1 16a 220v

CODICE	VALID.	SCAD.	POS.	F
2012263			1	Poignée pour porte four complète
2011212			2	Douille interne poignée d=36
7070179			3	Joint noir pour porte 50 SH
2011881			4	Pivot sup. Pour porte d.19
2013120			5	Porte complète
2012515			6	Douille câblée complète
6061054			7	Lampe halogène 12v 20w
5900122			8	Mentonnet de fermeture
2011882			9	Pivot réglage porte d.20
2011892			10	Bac s/condensation four assemblé
2013129			11	Vitre sérigraphiée x chambre assemblée
2011888			12	Bac r/condensation vitre assemblé
6063075			13	Douille complète lamp. Vitre ch.
6063077			13A	Vitre por lampe
2011887			14	Butée x pivot microcontact porte
2013121			15	porte + Vitre pour four
6002001			16	Électrovanne 3/4" 2v 253r-d180
2005173			17	Joint pour résistances 144x25
5901006			18	Ventilateur four pale polyg. 180x100
6033175			19	Ventilateur 120x120x38 classe f
6032122			20	Moteur as.3ph 2758 hp0,25/0,05 cl.h
2011806			21	pulvérisateur
7070150			22	Joint arbre m. 9461-15x33x3
6043088			23	Microcontact bip. a button VBR0004
2011886			25	Pivot microcontact porte assemblé
7070166			26	Joint 08716 noir x porte
6000083			27	Sonde pt100 tube 110x4 câble 1400
6010008			28	Thermostat 3f séc.350°c 5532562807
6000100			29	Sonde ntc câble 1,5ml d.6x30
2011783			30	Buse x humidificateur d. 0,5 m7x1
2006624			31	Buse abattement vapeur
6042070			32	Électrovanne 1 voie + filtre v240
2011777			33	Joint x bride s.u. .58x46
2013785			34	Bandeau de commande compl.four MOD 6gr cl1
2012261			35	Bouton sérigraphié pour four d=6
6032020			37	Bouton-poussoir unip. Blanc p12431200000
6032021			38	Capuchon x bouton-poussoir p12 00580055
6032022			39	Contre-cadre noir p1 p12 00551950
6030030			40	Commutateur 7x16a 5p cs0169138291
6010084			43	Carte contrôle inversion marche
6090050			44	Filtre antiparasites 411.13.2210
6042056			45	Temporisateur L45PL240
6046038			46	Contacteur trip. 25a/ac1 b.230v 1l
6041065			47	Transformateur str105si-h 11,5/230v
6010096			48	Carte thermorégulateur
6010090			49	Carte avertisseur élect. + équerres
6010095			50	Carte thermorégulateur afficheur
6010097			51	Potentiomètre avec câble
6032047			52	Temporisateur 120' logarit. M8 65
6031023			53	Régulateur éner.45er104c1 16a 220v

CODICE	VALID.	SCAD.	POS.	D
2012263			1	Griff für ofentür komplett
2011212			2	Buchse innen griff d=36
7070179			3	Dichtung schwarz für ofentür 50 SH
2011881			4	Stift ober für tür d.19
2013120			5	Komplette tür
2012515			6	Verkabelte lampenfassung komplett
6061054			7	Halogenlampe 12v 20w
5900122			8	Verschluss
2011882			9	Einstellstift tür d.20
2011892			10	Zus gebauter schale l/kondenswasser ofen
2013129			11	Zus gebauter serigraphiertes glas für ofen
2011888			12	Zus gebauter schale r/kondenswasser glas
6063075			13	Lampenfassung komplett
6063077			13A	Lampenglas
2011887			14	Anschlag x stift türmikroschalter
2013121			15	ofentür+ Gehärtetes glass
6002001			16	Heizelement w 8400 v 230
2005173			17	Dichtung für heizelemente 144x25
5901006			18	Gebläse ofen polig. Flügel 180x100
6033175			19	Gebläse 120x120x38 klasse f
6032122			20	Motor a.3ph 2758 hp0,25/0,05 cl.h
2011806			21	Injektornabe
7070150			22	Dichtung welle m. 9461-15x33x3
6043088			23	Microschalter zweipolig mit drukknopf VBR0004
2011886			25	Zus gebauter stift türmikroschalter
7070166			26	Dichtung 08716 schwarz x tür
6000083			27	Sonde pt100 schlauch 110x4 kabel 1400
6010008			28	Thermostat 3f sic.350°c 5532562807
6000100			29	Ntc-sonde kabel 1,5ml d.6x30
2011783			30	Düse für befeuchter d. 0,5 m7x1
2006624			31	Düse zur dampfbeseitigung
6042070			32	1-wegiges magnetventil mit filter v240
2011777			33	Dichtung x flansch s.u. .58x46
2013785			34	Kompl. Bedienblende ofen MOD 6gr cl1
2012261			35	Serigraph. Griff für ofen d=6
6032020			37	Einpoliger weisser knopf p12431200000
6032021			38	Kappe x knopf p12 00580055
6032022			39	Schwarzer gegenrahmen p1 p12 00551950
6030030			40	Umschalter 17x16a 5p cs0169138291
6010084			43	Steuerplatine umsteuerung
6090050			44	Entstörfilter 411.13.2210
6042056			45	Zeitgeber L45PL240
6046038			46	Dreif. Schaltschütz 25a/ac1 b.230v 1l
6041065			47	Transformator str105si-h 11,5/230v
6010096			48	Platine wärmeregler
6010090			49	Platine elekt. Buzzer mit winkeln
6010095			50	Platine wärmeregler display
6010097			51	Potentiometer mit kabel
6032047			52	Zeitgeber 120'logarit. M8 65
6031023			53	Regler ener.45er104c1 16a 220v

CODICE	VALID.	SCAD.	POS.	E
2012263			1	Asa para puerta horno completa
2011212			2	Forro interno asa d=36
7070179			3	Junta negra para puerta 50 SH
2011881			4	Perno sup. Para puerta d.19
2013120			5	Puerta completa
2012515			6	Portalámparas cableado completo
6061054			7	Luz alógena 12v 20w
5900122			8	Codillo para cierre
2011882			9	Perno regulación puerta d.20
2011892			10	Cubeta v/agua condens. Horno ens.da
2013129			11	Cristal serigrafiado para horno ens.do
2011888			12	Cubeta r/agua condens. Cristal ens.da
6063075			13	Portalámparas completo lamp.vet.ca.
6063077			13A	Cristal para lámparas
2011887			14	Alojamiento para perno micro puerta
2013121			15	puerta + Cristal templado para horno
6002001			16	Resistencia w 8400 v 230
2005173			17	Junta para resistencias 144x25
5901006			18	Ventilador horno pala polig. 180x100
6033175			19	Ventilador 120x120x38 clase f
6032122			20	Motor a.3ph 2758 hp0,25/0,05 cl.h
2011806			21	Inyector
7070150			22	Junta eje m. 9461-15x33x3
6043088			23	Micro bip. a pulsador VBR0004
2011886			25	Perno micro puerta ens.do
7070166			26	Junta 08716 negra x puerta
6000083			27	Sonda pt100 tubo 110x4 cavo 1400
6010008			28	Termostato 3f seg.350°c 5532562807
6000100			29	Sonda ntc cavo 1,5ml d.6x30
2011783			30	Boquilla x humidificador d. 0,5 m7x1
2006624			31	Tobera para abatimiento del vapor
6042070			32	Electroválvula 1 via c/filtro v240
2011777			33	Junta para brida s.u. 58x46
2013785			34	Tablero compl.horno MOD 6gr cl1
2012261			35	Llave serigrafiada para horno d=6
6032020			37	Tecla unip. Blanca p12431200000
6032021			38	Capucha para tecla p12 00580055
6032022			39	Contramarco negro p1 p12 00551950
6030030			40	Conmutador 7x16a 5p cs0169138291
6010084			43	Circuito control inversión sentido
6090050			44	Filtro antiparásito 411.13.2210
6042056			45	Temporizador L45PL240
6046038			46	Contactor trip. 25a/ac1 b.230v 1l
6041065			47	Transformador str105si-h 11,5/230v
6010096			48	Circuito termorregulador
6010090			49	Circuito buzzer eléct. Con escuadras
6010095			50	Circuito termorregulador display
6010097			51	Potenciómetro con cable
6032047			52	Temporizador 120'logarit. M8 65
6031023			53	Regulador ener.45er104c1 16a 220v