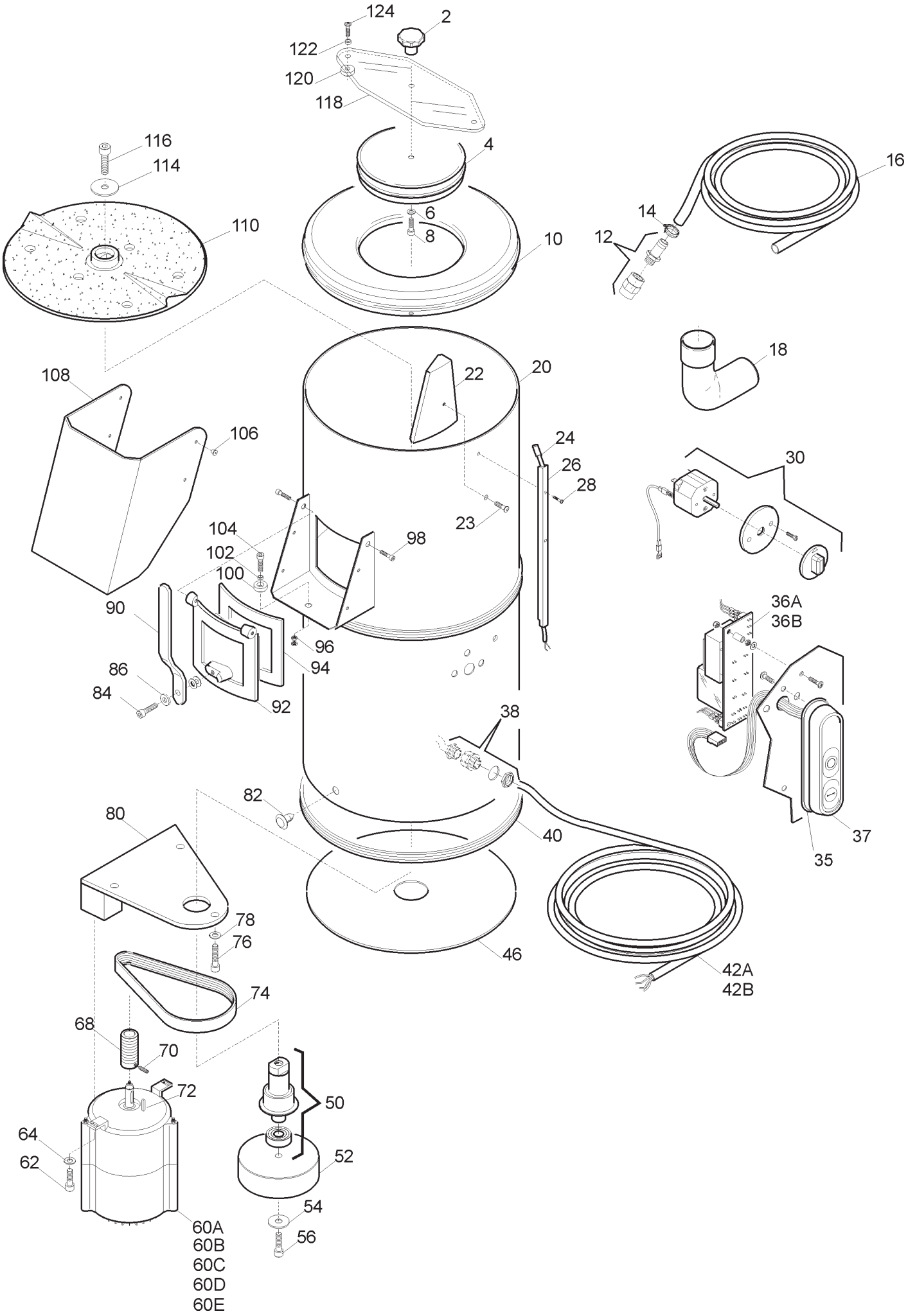
124
2
122
120
118
116
114
4
16
14
12
6
8
10
110
18
108
22
20
106
24
26
28
30
23
104
98
102
100
90
96
94
86
84
92
36A
36B
38
82
40
37
35
80
78
76
74
46
42A
42B
68
70
72
50
64
62
52
54
56
60A
60B
60C
60D
60E

PP 4 ECO CE TAV. UNICA

Riferi	Nome prodotto	Codice
2	POMOLO COPERCHIO PLP E	RGE04002
4	COPERCHIO PLP E	RGE04004
10	COPERTURA SUPERIORE PLP E	RGE04010
12	RUBINETTO PLP E	RGE04012
16	TUBO IN GOMMA PLP E	RGE04016
18	CURVA PLP E	RGE04018
20	CARCASSA PLP 4 E	RGE04020
22	DEFLETTORE FASCIA LAT. PLP 4 E	RGE04022
24	MICRO PLP EX	RG04094
26	FASCIA LATERALE PLP 4 E	RGE04026
30	TIMER COMPL. 230V-380V PLP E	RGE04030
35	GUARNIZIONE PULSANT.NEUTRA TONDA	19563034
36B	CIRCUITO DI POT.RIP.220-380 TF	19411008
36A	CIRCUITO DI POTENZA TUV 220 MN	19411007
37	CORPO PUL.NEUTRA MONT.NO GUARNIZIO	19702004
40	PROFILATO PLP 4 E	RGE04040
42A	CAVO ALIM.COMP. MN SUKO UNIFI	19410502
42B	CAVO ALIM.COMP. TF ITALIA UNI	19410506
46	FONDO BASE PLP 4 E	RGE04046
50	ASS.TRASCINAM. PIATTELLO PLP EX 4	RG04270
52	PULEGGIA GRANDE PLP EX 4	RG04268
60D	MOTORE 110V/60 HZ PLP 4 E	RGE04060D
60E	MOTORE 220V/60 HZ PLP 4 E	RGE04060E
60A	MOTORE 230V/50 HZ PLP 4 E	RGE04060A
60B	MOTORE 400V/50 HZ PLP 4 E	RGE04060B
60C	MOTORE 415V/50 HZ PLP 4 E	RGE04060C
68	PULEGGIA PICCOLA PLP EX 4	RG04250
70	GRANO PULEGGIA PICC. PLP EX 4	RG04252
74	CINGHIA J MULTIRIB 431X6 PLP 4	RG04248
76	VITE PLP EX 4	RG04282
78	RONDELLA PLP EX 4	RG04284
80	SUPP. MOTORE PLP EX 4	RG04246
84	VITE PLP EX	RG04142
86	RONDELLA PLP EX	RG04140
90	LEVA BOCCA SCARICO PLP EX 4	RG04138
92	SPORTELLO SCARICO PLP EX 4	RG04136
94	GUARNIZI. BOCCA SCAR. PLP EX 4	RG04154
100	DADO PLP EX	RG04156
102	RONDELLA PLP EX	RG04157
104	VITE PLP EX	RG04158
108	PROTEZ. BOCCA SCARICO PLP 4 E	RGE04108
110	PIATTELLO COMPLETO PLP E	RGE04110
114	RONDELLA FISS. PIATT. PLP EX	RG04024
116	VITE FISS. PIATT. PLP EX	RG04022
120	MAGNETE X BOCCA ATHOS	IV5823050