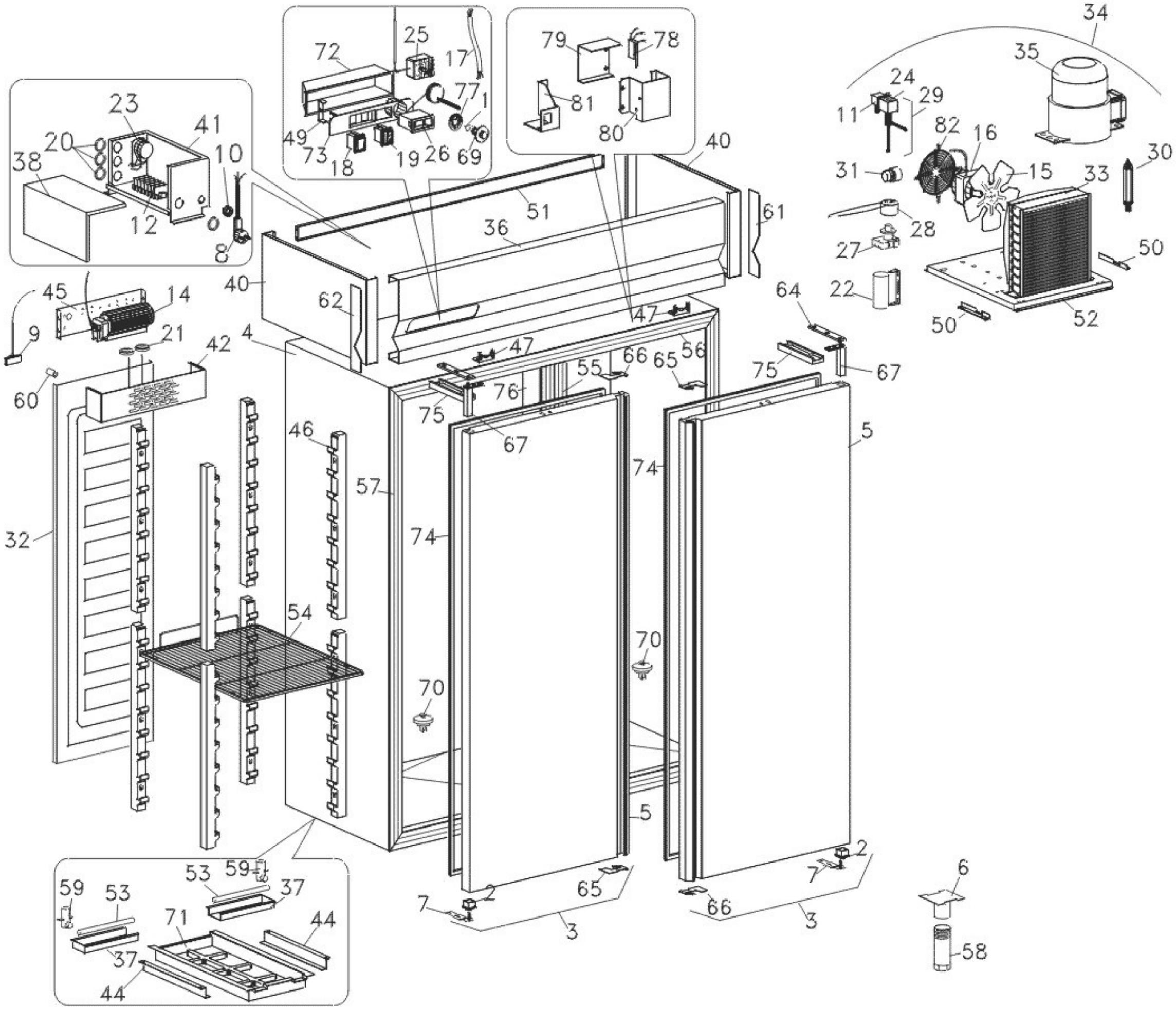
1
2
3
4
5
6
7
8
9
10
11
12
14
15
16
17
18
19
20
21
22
23
24
25
26
27
28
29
30
31
32
33
34
35
36
37
38
40
41
42
44
45
46
47
49
50
51
52
53
54
55
56
57
58
59
60
61
62
64
65
66
67
69
70
71
72
73
74
75
76
77
78
79
80
81
82