Planchas Cafeteria
Grillades Snack
Frytop Snack
Griddleplatten Snack
Frytop Snack

Gama Cafeteria

Modelos:

PL 105 L
PL 105 C
PL 110 L
PL 110 R
PL 110 L+R
PL 110 C

Diciembre 2002 December

FAGOR

Fagor Industrial

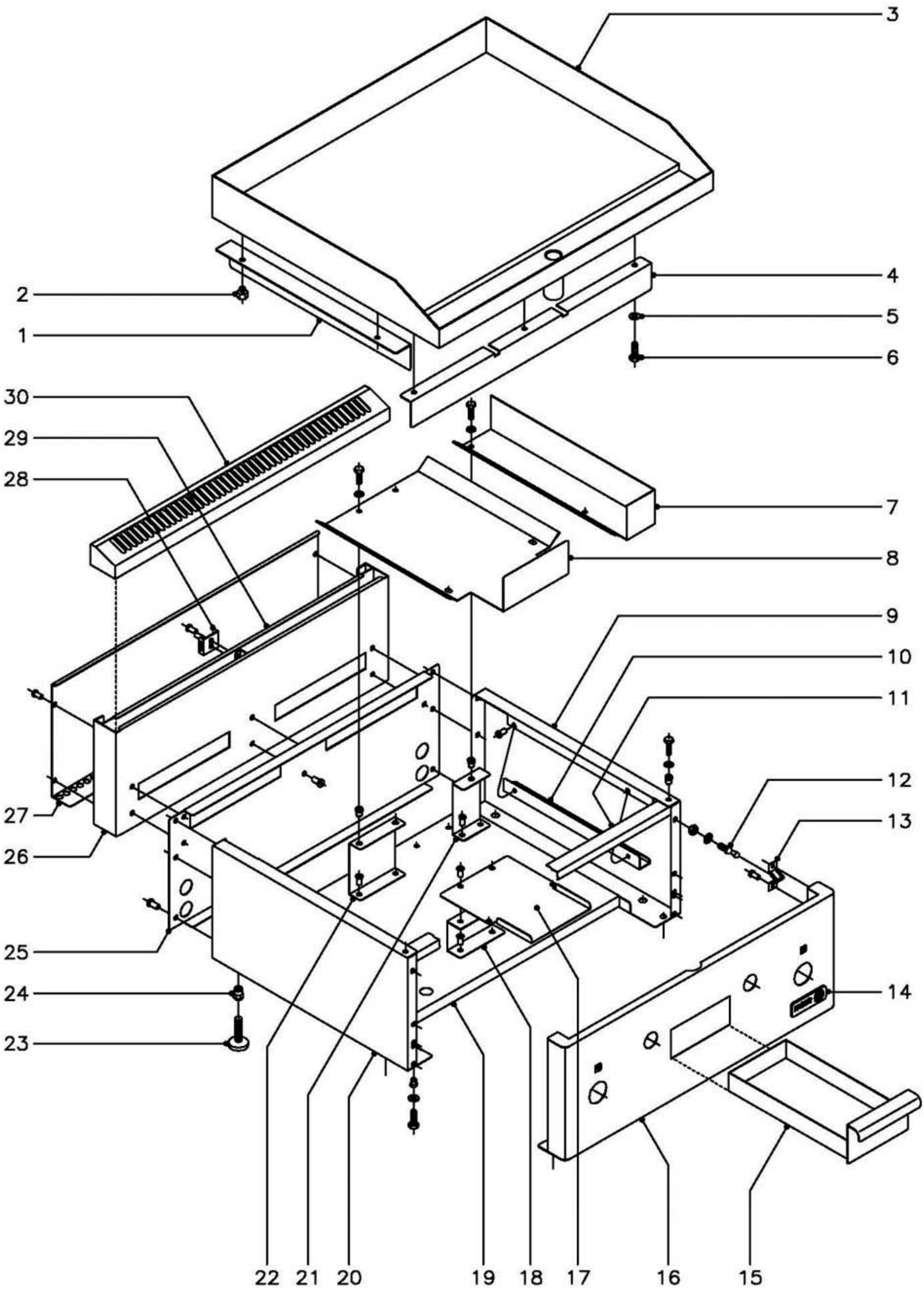

N plano	Firma	Fecha	Aparato	Lamina	
C–1247		12–2002	MUEBLE PLANCHA PL–105, PL–110	1	Fagor Industrial S.Coop. FAGOR Oñate

MOD.	PLANCHAS DE CAFETERIA	ZONA	MUEBLE	PLANO	C-1247

ITEM	CODIGO	DENOMINACION	TEXTO	PL-105 L	PL-105 C	PL-110 L	PL-110 R	PL-110 L+R	PL-110 C				NOTAS
1	R535416	Liston lateral		2	2	2	2	2	2				
2	R615412	Apoyo lateral		4	4	4	4	4	4				
3	R525400	Plancha de asado (Lisa)		1	-	-	-	-	-				
3	R525405	Plancha de asado (Cromoduro)		-	1	-	-	-	-				
3	R535400	Plancha de asado (Lisa)		-	-	1	-	-	-				
3	R535414	Plancha de asado (Rayada)		-	-	-	1	-	-				
3	R535407	Plancha de asado (Lisa + Rayada)		-	-	-	-	1	-				
3	R535410	Plancha de asado (Cromoduro)		-	-	-	-	-	1				
4	R525408	Faldon frontal		1	-	-	-	-	-				
4	R525407	Faldon frontal		-	1	-	-	-	-				
4	R535417	Faldon frontal		-	-	1	1	1	-				
4	R535415	Faldon frontal		-	-	-	-	-	1				
5	Q302022	Arandela plana Ø16xØ6x1,2		6	6	10	10	10	10				
6	Q012041	Tornillo exagonal M-6x10		3	3	5	5	5	5				
7	R532610	Deflector lateral derecho		1	1	1	1	1	1				
s/n	R532609	Deflector lateral izquierdo		1	1	1	1	1	1				
	Q242030	Arandela abanico A-5		4	4	4	4	4	4				
	Q012031	Tornillo exagonal M-5x10		4	4	4	4	4	4				
8	R532611	Deflector central		1	1	2	2	2	2				
	Q242030	Arandela abanico A-5		4	4	8	8	8	8				
	Q012031	Tornillo exagonal M-5x10		4	4	8	8	8	8				
9	R532801	Panel lateral derecho		1	1	1	1	1	1				
10	R792605	Tirante lateral		2	2	2	2	2	2				
	Q419005	Remache tubular Ø4x8		4	4	4	4	4	4				
11	R522601	Larguero superior		1	1	-	-	-	-				
11	R532606	Larguero superior		-	-	1	1	1	1				
	Q221342	Remache exagonal M-5		2	2	2	2	2	2				
	Q242030	Arandela abanico A-5		2	2	2	2	2	2				
	Q012031	Tornillo exagonal M-5x10		2	2	2	2	2	2				

MOD.	PLANCHAS DE CAFETERIA	ZONA	MUEBLE	PLANO	C-1247

ITEM	CODIGO	DENOMINACION	TEXTO	PL-105 L	PL-105 C	PL-110 L	PL-110 R	PL-110 L+R	PL-110 C				NOTAS
12	X012612	Piton cierre portamandos		2	2	2	2	2	2				
	Q242030	Arandela abanico A-5		2	2	2	2	2	2				
	Q162030	Tuerca exagonal M-5		2	2	2	2	2	2				
13	X010503	Muelle enganche piton		2	2	2	2	2	2				
	Q419007	Remache tubular Ø3,2x6		4	4	4	4	4	4				
14	U262806	Escudo FAGOR		1	1	1	1	1	1				
	Q221023	Clip sujecion escudo		2	2	2	2	2	2				
15	R532604	Caja recogegrasas		1	1	1	1	1	1				
16	R522804	Panel portamandos 105		1	1	-	-	-	-				
16	R532806	Panel portamandos 110		-	-	1	1	1	1				
	Q221342	Remache exagonal M-5		2	2	2	2	2	2				
	Q302022	Arandela plana Ø16xØ6x1,2		2	2	2	2	2	2				
	Q012031	Tornillo exagonal M-5x10		2	2	2	2	2	2				
17	R532603	Guia recogegrasas		1	1	1	1	1	1				
	Q419005	Remache tubular Ø4x8		4	4	4	4	4	4				
18	R532602	Apoyo recogegrasas		1	1	1	1	1	1				
	Q419005	Remache tubular Ø4x8		2	2	2	2	2	2				
19	R522600	Base PL-105		1	1	-	-	-	-				
19	R532601	Base PL-110		-	-	1	1	1	1				
	Q221342	Remache exagonal M-5		4	4	4	4	4	4				
	Q242030	Arandela abanico A-5		4	4	4	4	4	4				
	Q012031	Tornillo exagonal M-5x10		4	4	4	4	4	4				
20	R532800	Panel lateral izquierdo		1	1	1	1	1	1				
21	R532607	Soporte deflector lateral		2	2	2	2	2	2				
	Q221342	Remache exagonal M-5		2	2	2	2	2	2				
	Q419005	Remache tubular Ø4x8		4	4	4	4	4	4				
22	R532613	Soporte deflector central		1	1	2	2	2	2				
	Q221342	Remache exagonal M-5		2	2	4	4	4	4				
	Q419005	Remache tubular Ø4x8		2	2	4	4	4	4				

MOD.	PLANCHAS DE CAFETERIA	ZONA	MUEBLE	PLANO	C-1247

ITEM	CODIGO	DENOMINACION	TEXTO	PL-105 L	PL-105 C	PL-110 L	PL-110 R	PL-110 L+R	PL-110 C				NOTAS
23	Z200105	Pata regulable		4	4	4	4	4	4				
24	Q221345	Remache exagonal M-10		4	4	4	4	4	4				
25	R522801	Panel posterior PL-105		1	1	-	-	-	-				
25	R532803	Panel posterior PL-110		-	-	1	1	1	1				
	Q419005	Remache tubular Ø4x8		6	6	6	6	6	6				
26	R522802	Anterior de chimenea PL-105		1	1	-	-	-	-				
26	R532804	Anterior de chimenea PL-110		-	-	1	1	1	1				
	Q419005	Remache tubular Ø4x8		6	6	8	8	8	8				
27	R522803	Posterior de chimenea PL-105		1	1	-	-	-	-				
27	R532805	Posterior de chimenea PL-110		-	-	1	1	1	1				
	Q419005	Remache tubular Ø4x8		4	4	4	4	4	4				
28	R202604	Escuadra separador de chimenea		2	2	2	2	2	2				
	Q419005	Remache tubular Ø4x8		2	2	2	2	2	2				
29	R522602	Separador de chimenea PL-105		1	1	-	-	-	-				
29	R532608	Separador de chimenea PL-110		-	-	1	1	1	1				
30	R525404	Embellecedor posterior PL-105		1	1	-	-	-	-				
30	R535406	Embellecedor posterior PL-110		-	-	1	1	1	1				

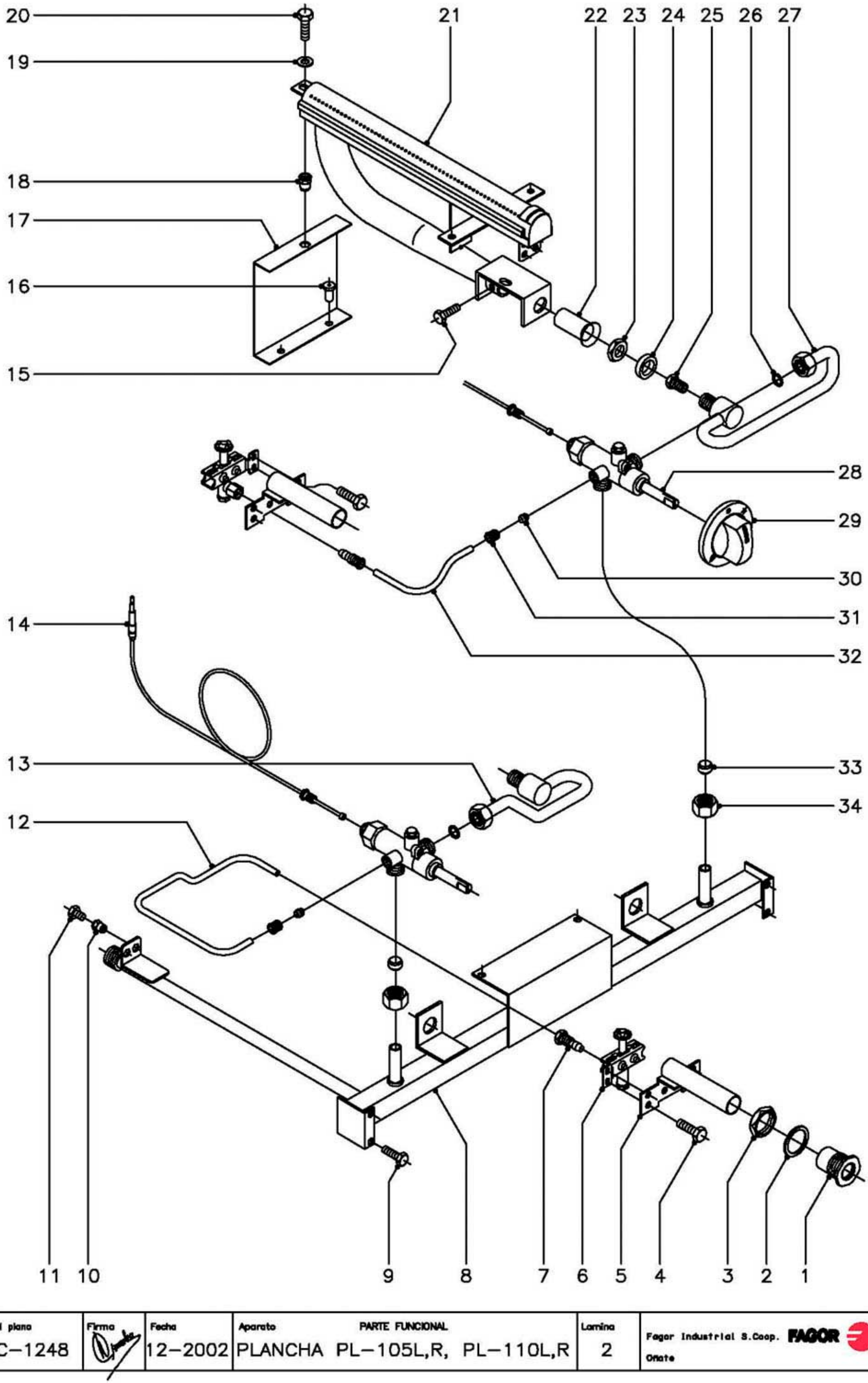

N plano	Firma	Fecha	Aparato	Lamina	
C–1248		12–2002	PARTE FUNCIONAL PLANCHA PL–105L,R, PL–110L,R	2	Fagor Industrial S.Coop. Oñate

MOD.	PLANCHAS DE CAFETERIA	ZONA	PARTE FUNCIONAL	PLANO	C-1248

ITEM	CODIGO	DENOMINACION	TEXTO	PL-105 L	PL-110 L y R								NOTAS
1	S112804	Embellecedor tubo encendido		2	3								
2	Q306027	Arandela junta Ø33,8xØ27x1,5		2	3								
3	Q221324	Tuerca exagonal 3/4"		2	3								
4	Q012031	Tornillo exagonal M-5x10		4	6								
5	R535014	Tubo de encendido		2	3								
6	U322118	Piloto completo		2	3								
	U442138	Inyector piloto Ø0,25 (B.P. y G.V.)		2	3								Regular para Gas Villa
	U442137	Inyector piloto Ø0,40 (G.N.)		2	3								
7	U134323	Racord con bicono Ø6		2	3								
8	R525020	Conduccion general PL-105		1	-								
8	R535049	Conduccion general PL-110		-	1								
9	Q012031	Tornillo exagonal M-5x10		4	4								
10	Q221342	Remache exagonal M-5		1	1								
11	Q012031	Tornillo exagonal M-5x10		1	1								
12	R535041	Tubo piloto izquierdo		1	1								
13	R535043	Conduccion a quemador izquierdo		1	1								
14	U222130	Termopar L=600		2	3								
15	Q012031	Tornillo exagonal M-5x10		2	3								
16	Q419005	Remache tubular Ø4x8		4	6								
17	R532600	Soporte quemador		2	3								
18	Q221342	Remache exagonal M-5		2	3								
19	Q302022	Arandela plana Ø16xØ6x1,2		2	3								
20	Q012031	Tornillo exagonal M-5x10		2	3								
21	R535700	Quemador		2	3								
22	U325707	Regulador de aire		2	3								
23	Q223019	Tuerca exagonal 3/8"		2	3								
24	Q301323	Arandela Ø25xØ17x6		2	3								
25	U149402	Tobera Ø1,00 (B.P.)		2	3								
25	U112401	Tobera Ø1,55 (G.N.)		2	3								

MOD.	PLANCHAS DE CAFETERIA	ZONA	PARTE FUNCIONAL	PLANO	C-1248

ITEM	CODIGO	DENOMINACION	TEXTO	PL-105 L	PL-110 L y R								NOTAS
25	R532400	Tobera Ø3,2 (G.V.)		2	3								
26	Q306055	Arandela junta Ø13,9xØ10,3x1		2	3								
27	R535047	Conduccion a quemador derecho		1	2								
28	U249401	Grifo CAL-3200 (min.-0,55)		2	3								
29	U542101	Boton de mando Ø10		2	3								
30	X205028	Bicono Ø6		2	3								
31	U195009	Manguito empalme 1/8" (p/tubo Ø6)		2	3								
32	R535045	Tubo piloto derecho		1	2								
33	U055043	Bicono Ø12		2	3								
34	Q221336	Tuerca M-18x1,5 (para tubo Ø12		2	3								

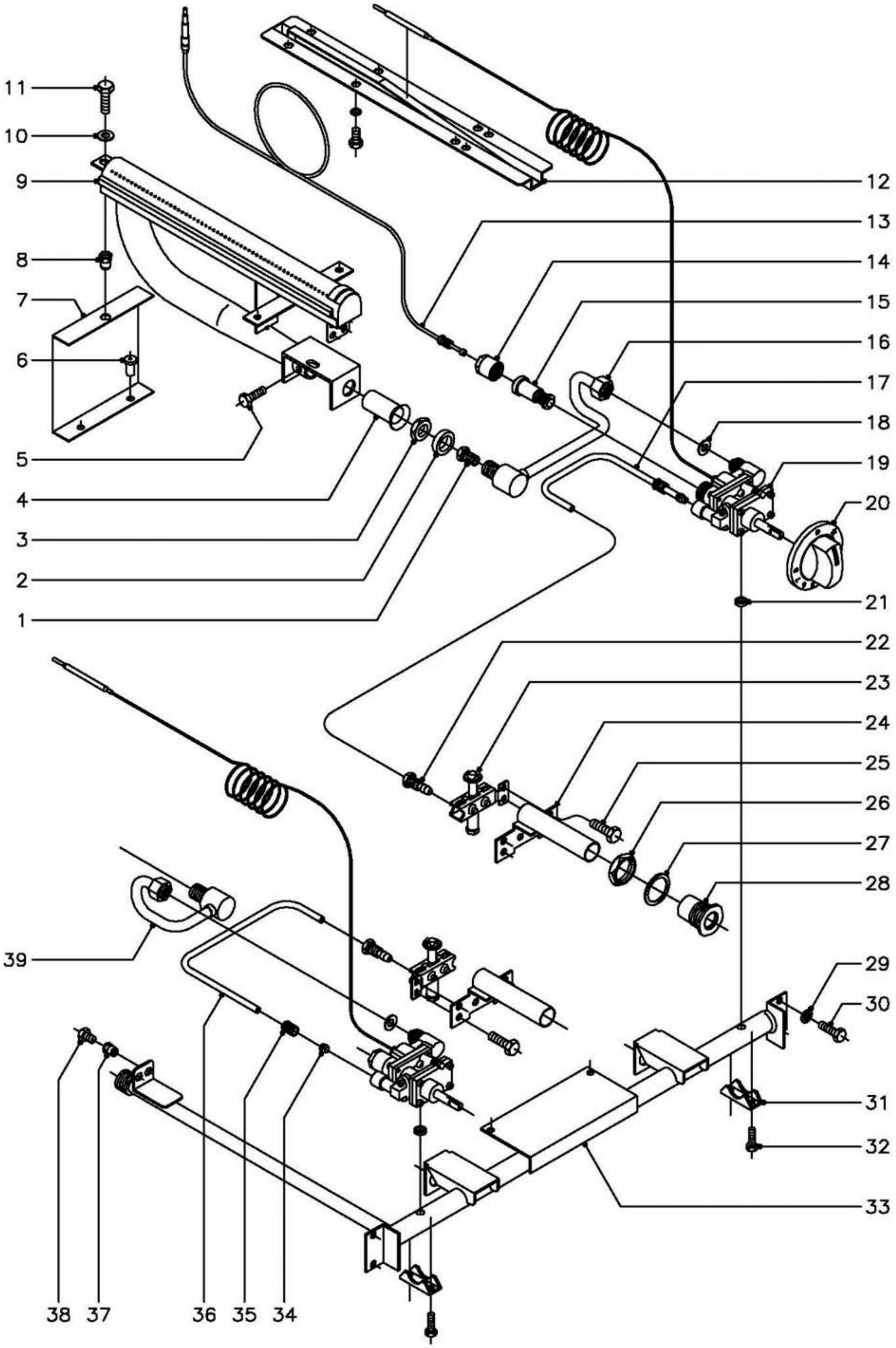

N plano	Firma	Fecha	Aparato	Lamina	
C–1249		12–2002	PARTE FUNCIONAL PLANCHA PL–105 C, PL–110 C	3	Fagor Industrial S.Coop. Oñate

MOD.	PLANCHAS DE CAFETERIA	ZONA	PARTE FUNCIONAL	PLANO	C-1249

ITEM	CODIGO	DENOMINACION	TEXTO	PL-105 C	PL-110 C								NOTAS
1	U149402	Tobera Ø1,00 (B.P.)		2	3								
1	U112401	Tobera Ø1,55 (G.N.)		2	3								
1	R532400	Tobera Ø3,2 (G.V.)		2	3								
2	Q301323	Arandela Ø25xØ17x6		2	3								
3	Q223019	Tuerca exagonal 3/8"		2	3								
4	U325707	Regulador de aire		2	3								
5	Q012031	Tornillo exagonal M-5x10		2	3								
6	Q419005	Remache tubular Ø4x8		4	6								
7	R532600	Soporte quemador		2	3								
8	Q221342	Remache exagonal M-5		2	3								
9	R535700	Quemador		2	3								
10	Q302022	Arandela plana Ø16xØ6x1,2		2	3								
11	Q012031	Tornillo exagonal M-5x10		2	3								
12	R162630	Conjunto soporte bulbo		2	3								
	Q012041	Tornillo exagonal M-6x10		4	6								
	Q262040	Arandela muelle A-6		4	6								
13	U222130	Termopar L=600		2	3								
14	6002706	Tapon grupo electromagnetico		2	3								
15	6002705	Grupo electromagnetico		2	3								
16	R535053	Conduccion a quemador derecho		1	2								
17	R535058	Tubo piloto derecho		1	2								
18	Q306026	Arandela junta Ø14xØ8,5x1,5		2	3								
19	R532103	Termostato MTZ-7200 (min.-0,60)		2	3								
20	R202106	Boton de mando Ø8		2	3								
21	Q307034	Junta estanqueidad termostato		2	3								
22	U134323	Racord con bicono Ø6		2	3								
23	U322118	Piloto completo		2	3								
	U442138	Inyector piloto Ø0,25 (B.P. y G.V.)		2	3								Regular para Gas Villa
	U442137	Inyector piloto Ø0,40 (G.N.)		2	3								

MOD.	PLANCHAS DE CAFETERIA	ZONA	PARTE FUNCIONAL	PLANO	C-1249

ITEM	CODIGO	DENOMINACION	TEXTO	PL-105 C	PL-110 C								NOTAS
24	R535014	Tubo de encendido		2	3								
25	Q012031	Tornillo exagonal M-5x10		4	6								
26	Q221324	Tuerca exagonal 3/4"		2	3								
27	Q306027	Arandela junta Ø33,8xØ27x1,5		2	3								
28	S112804	Embellecedor tubo encendido		2	3								
29	Q242030	Arandela abanico A-5		4	4								
30	Q012031	Tornillo exagonal M-5x10		4	4								
31	Z982018	Brida amarre termostato		2	3								
32	Q151317	Tornillo exagonal M-5x22		4	6								
33	R525022	Conduccion general PL-105C		1	-								
33	R535051	Conduccion general PL-110C		-	1								
34	X205028	Bicono Ø6		2	3								
35	U195009	Manguito empalme 1/8" (p/tubo Ø6)		2	3								
36	R535029	Tubo piloto izquierdo		1	1								
37	Q221342	Remache exagonal M-5		1	1								
38	Q012031	Tornillo exagonal M-5x10		1	1								
39	R535025	Conduccion a quemador izquierdo		1	1								

MOD.	PLANCHAS DE CAFETERIA	ZONA	VARIOS	PLANO	

ITEM	CODIGO	DENOMINACION	TEXTO	PL-105 L	PL-105 C	PL-110 L	PL-110 R	PL-110 L+R	PL-110 C				NOTAS
	R536500	Folleto de instrucciones		1	1	1	1	1	1				
	R636500	Rasqueta Martor		-	1	-	-	-	1				

MOD.	PLANCHAS DE CAFETERIA	ZONA	PIEZAS ESPECIFICAS PARA LOS DISTINTOS GASES	PLANO	

ITEM	CODIGO	DENOMINACION	TEXTO	PL-105	PL-110								NOTAS
		BUTANO - PROPANO											
	U149402	Tobera quemador Ø1,00		2	3								
	U442138	Inyector piloto Ø0,25		2	3								
		GAS NATURAL											
	U112401	Tobera quemador Ø1,55		2	3								
	U442137	Inyector piloto Ø0,40		2	3								
		GAS VILLA											
	R532400	Tobera quemador Ø3,2		2	3								
	U442138	Inyector piloto Ø0,25		2	3								Regular para Gas Villa

MOD.	PLANCHAS DE CAFETERIA AZKOYEN	ZONA	PIEZAS ESPECIFICAS PARA AZKOYEN	PLANO	

ITEM	CODIGO	DENOMINACION	TEXTO	PAG-65/L	* PL-105 L	PAG-65/CD	* PL-105 C								NOTAS
	U506530	Escudo AZKOYEN		1		1									
	Z208610	Hoja de garantia AZKOYEN		1		1									
		* MODELO EQUIVALENTE FAGOR													

MOD.	PLANCHAS DE CAFETERIA CORECO	ZONA	PIEZAS ESPECIFICAS PARA CORECO	PLANO	

ITEM	CODIGO	DENOMINACION	TEXTO	PC-105-L / C	* PL-105 C									NOTAS
	U262830	Escudo CORECO		1										
		* MODELO EQUIVALENTE FAGOR												

MOD.	PLANCHAS DE CAFETERIA ASPES	ZONA	PIEZAS ESPECIFICAS PARA ASPES	PLANO	

ITEM	CODIGO	DENOMINACION	TEXTO	PAG-60L	* PL-105 L	PAG-60C	* PL-105 C								NOTAS
	U262831	Escudo ASPES		1		1									
	U542131	Boton de mando Ø10 ASPES		2		2									
		* MODELO EQUIVALENTE FAGOR													