SAGI - ISOLA 153 CM CON PIANO REFRIGERATO
QI14PR - 30-01-2006 » 20-04-2009

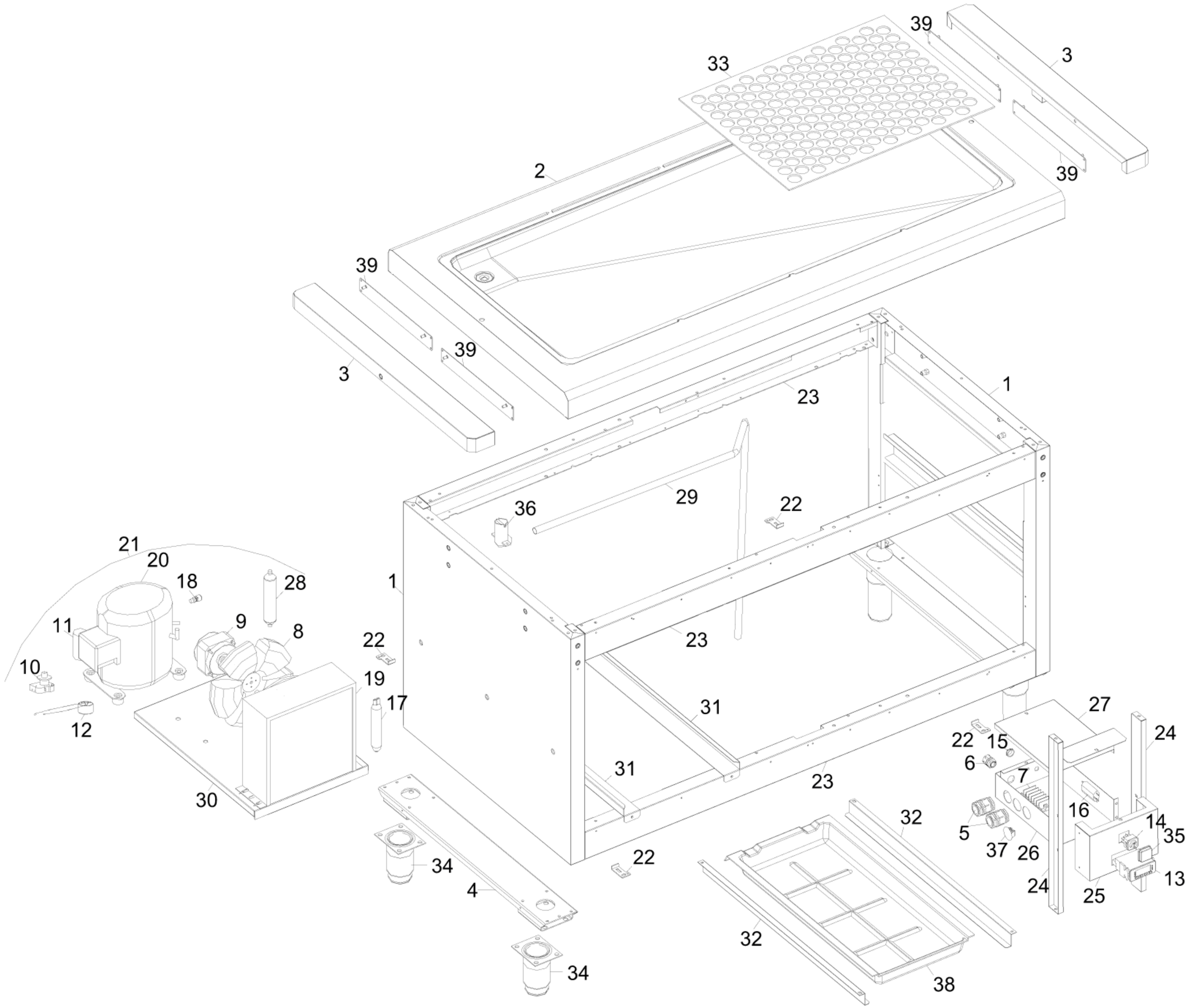

SAGI - ISOLA 153 CM CON PIANO REFRIGERATO
QI14PR - A000540-GRUPPO ALZATE DI DISTRIBUZIONE - 30-01-2006 » 20-04-2009

