# Прилавок-мармит электрический

# ПМЭС70М-1 СБ ( 1120 )
# ПМЭС70М-1-01 СБ ( 1500 )

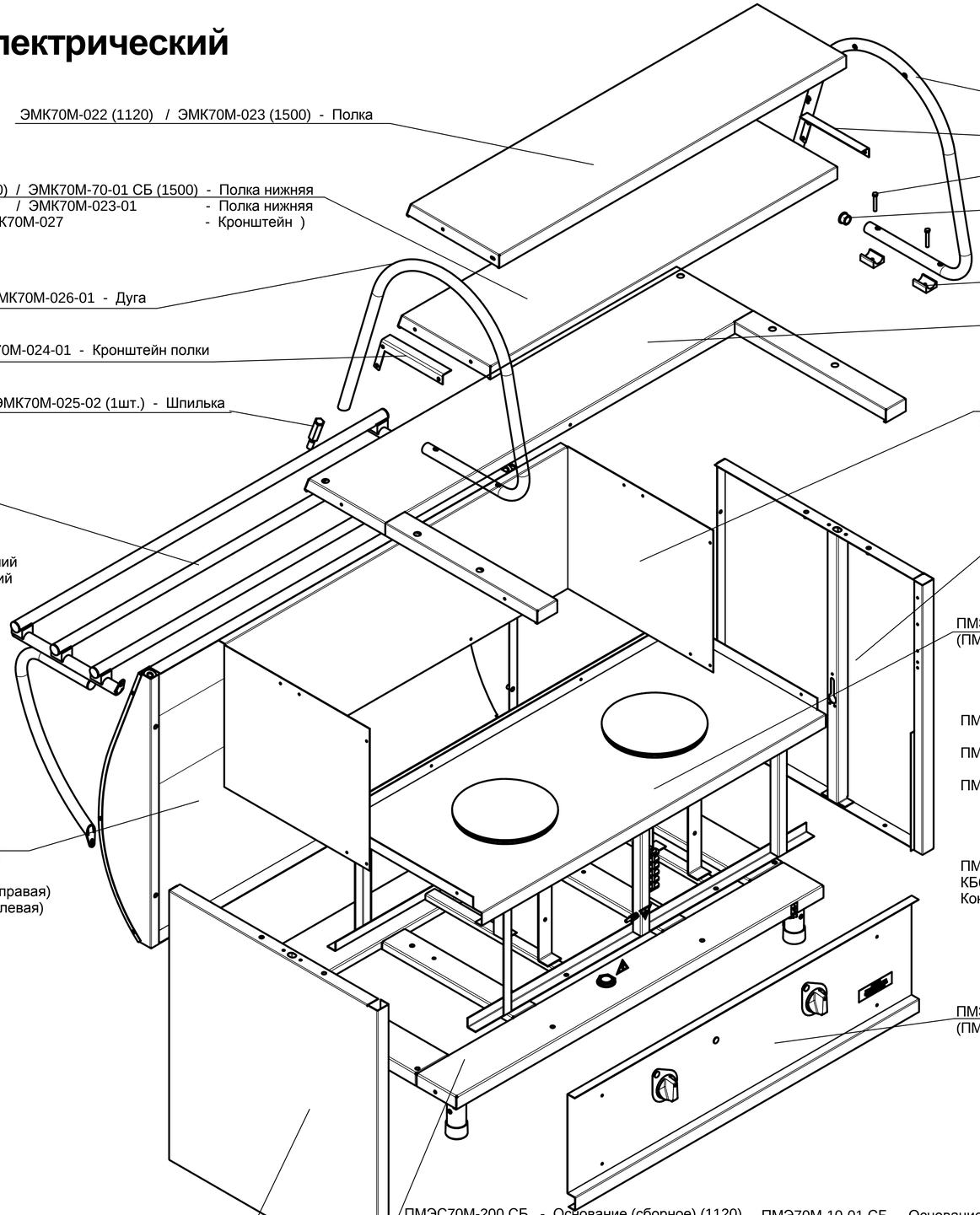

ЭМК70М-022 (1120) / ЭМК70М-023 (1500) - Полка

ЭМК70М-70 СБ (1120) / ЭМК70М-70-01 СБ (1500) - Полка нижняя
(ЭМК70М-022-01 / ЭМК70М-023-01 - Полка нижняя
ЭМК70М-027 - Кронштейн )

ЭМК70М-026-01 - Дуга

ЭМК70М-024-01 - Кронштейн полки

ЭМК70М-025 (1шт.) /ЭМК70М-025-02 (1шт.) - Шпилька

ЭМК70М-30 СБ (1120) / ЭМК70М-30-01 СБ - Направляющая
(ЭМК70М-010 / ЭМК70М-010-01 - Направляющая
ЭМК70М-011 - Опора
ЭМК70М-012 - Кронштейн
ЭМК70М-013 - Кронштейн верхний
ЭМК70М-014 - Кронштейн нижний
ЭМК70М-015 - Опора
ПМЭС70-60-80 - Пробка )

ЭМК70М-10 СБ (1120) / ЭМК70М-10-01 СБ (1500) - Стенка передняя
(ЭМК70М-005 / ЭМК70М-005-01 - Стенка передняя
ЭМК70М-003 - Втулка
ЭМК70М-004 - Стенка боковая (правая)
ЭМК70М-004-01 - Стенка боковая (левая)
ЭМК70М-006 - Профиль правый
ЭМК70М-006-01 - Профиль левый
ЭМК70М-034 - Уголок
ЭМК70М-034-01 - Уголок )

ЭМК70М-026 - Дуга

ЭМК70М-024 - Кронштейн полки

Болт М6х40

ПМЭС70-60-80 - Пробка (пластмассовая)

ПМЭС70-60-105 - Опора (пластмассовая)

ПМЭС70М-20 СБ (1120) / ПМЭС70М-20-01 СБ (1500) - Столешница
(ПМЭС70М-001 / ПМЭС70М-001-01 - Столешница
ПМЭС70М-002 - Крыло
ПМЭС70М-002-01 - Крыло )

ПМЭС70-2-27 (1120) / ПМЭС70-3-16 СБ (1500) - Облицовка передняя
( ПМЭС70-3-9 - Боковина
ПМЭС70-3-9-01 - Боковина
ПМЭС70-3-10 - Облицовка передняя )

ПМЭС70-2-13 СБ - Стенка боковая
(ПМЭС70-2-8 - Уголок
ПМЭС70-2-32 - Уголок
ПМЭС70-60-55 - Стенка боковая
ЭМК70К-027 - Опора )

ПМЭС70Т.1028.04.00.000 СБ (1120) / ПМЭС70-2-20-01 СБ (1500) - Каркас
(ПМЭС70-2-18 СБ ПМЭС70-2-18-01 СБ - Каркас
ПМЭС70-2-19 СБ - Скоба переключателя
ПМЭС70-2-21 - Скоба переключателя
ПМЭС70-2-22 - Уголок
ПМЭС70-2-22-01 - Уголок
ПМЭС70-2-22-02 ПМЭС70-2-22-03 - Уголок
ПМЭС70-2-23 - Швеллер
ПМЭС70-2-24 - Уголок
ПМЭС70-2-25 - Держатель конфорки
ПМЭС70-2-28 - Уголок
ПМЭС70-2-29 - Уголок
ПМЭС70-2-30 - Уголок
ПМЭС70-2-31 - Кронштейн
ПМЭС70-2-33 - Пластина
ПМЭС70-2-13 ПМЭС70-3-3 - Полка нижняя
КБ63(5) КБ63(6) - Блок клеммный
Конфорка - 2 шт. Конфорка - 3 шт. )

ПМЭС70К-40 СБ / ПМЭС70К-40-01 СБ - Панель управления
(ПМЭС70-2-15 / ПМЭС70-3-4 - Панель управления )

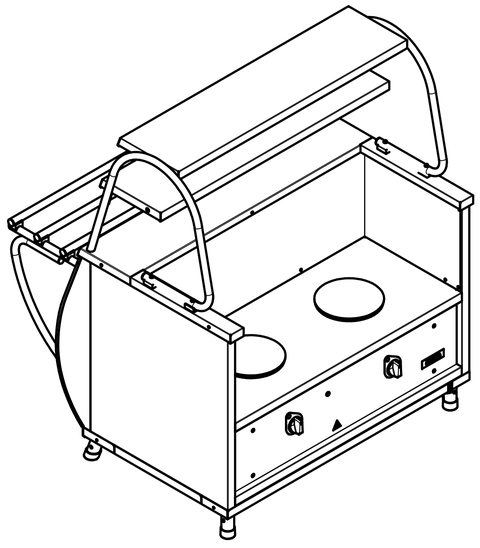

ПМЭС70-2-13-01 СБ - Стенка боковая
(ПМЭС70-2-8 - Уголок
ПМЭС70-2-32 - Уголок
ПМЭС70-60-55-01 - Стенка боковая
ЭМК70К-027 - Опора )

ПМЭС70М-200 СБ - Основание (сборное) (1120)
(ПМЭС70М-201 СБ - Балка задняя
ПМЭС70М-201 - Балка задняя
КК70К-021 - Косынка
ЭМК70М-031 - Втулка
ПМЭС70М-202СБ - Балка передняя
ПМЭС70М-202 - Балка передняя
ПМЭС70-60-101 - Косынка
ЭМК70М-009 - Втулка
ПМЭС70М-203 - Вставка
ПВВ(Н)70К-205 - Швеллер
ЭМК70М-23 СБ - Заземление
ЭМК70М-030 - Пластина
ЭМК70М-21 СБ - Ножка задняя
ЭМК70М-007 - Ножка
ЭП-4-98 - Шайба
ЭМК70М-22 СБ - Ножка передняя
ЭМК70М-008 - Ножка )
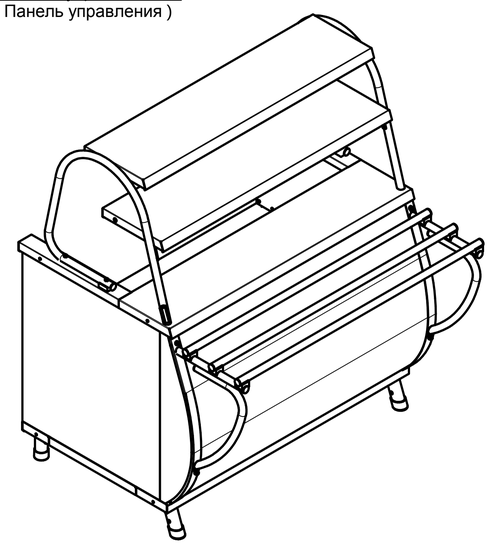
ПМЭ70М-10-01 СБ - Основание (1500)
(ЭМК70М-21 СБ - Ножка задняя
ЭМК70М-007 - Ножка
ЭП-4-98 - Шайба
ЭМК70М-22 СБ - Ножка передняя
ЭМК70М-008 - Ножка
ЭМК70М-23 СБ - Заземление
ЭМК70М-030 - Пластина
ЭМК70М-009 - Втулка
ЭМК70М-031 - Втулка
ПМЭС70-80-57 - Основание
ПМЭС70-60-101 - Косынка )