1 GRUPPO LAVAGGIO
2 GRUPPO VASCA
3 GRUPPO RISCIACQUO
4 QUADRO ELETTRICO
5 GRUPPO SOLLEVAMENTO
6 CARROZZERIA
7 GRUPPO POMPA SCARICO
8 DOSATORI

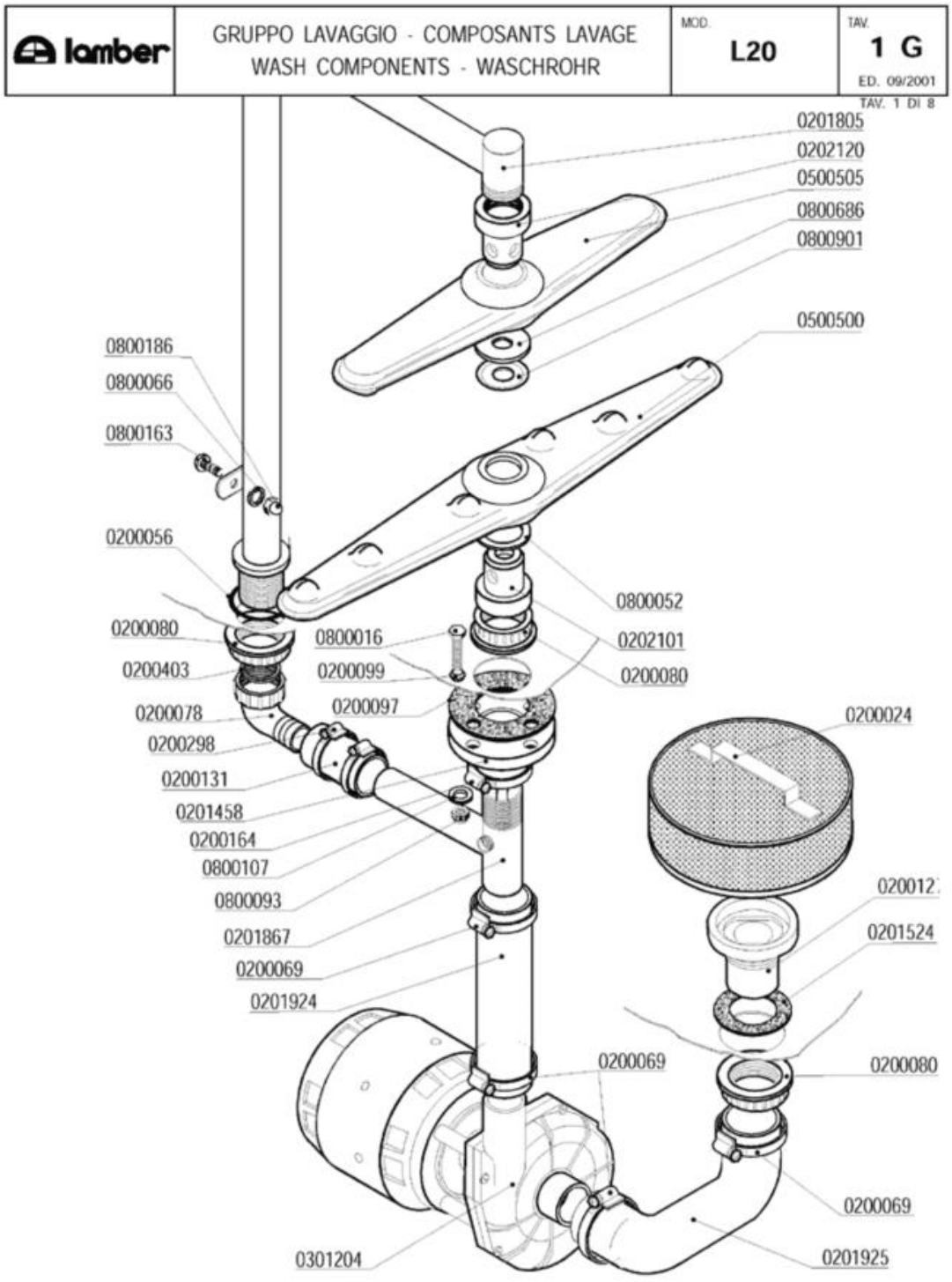
lamber
GRUPPO LAVAGGIO - COMPOSANTS LAVAGE
WASH COMPONENTS - WASCHROHR
MOD. L20
TAV. 1 G
ED. 09/2001
TAV. 1 DI 8
0201805
0202120
0500505
0800686
0800901
0500500
0800186
0800066
0800163
0200056
0800052
0200080
0800016
0202101
0200403
0200099
0200080
0200078
0200097
0200024
0200298
0200131
0201458
0200164
0800107
0800093
0201867
0200069
0201924
020012
0201524
0200069
0200080
0200069
0301204
0201925

Codice	Descrizione
0200024	Filtro d.165
0200056	OR 144 pilette 1" 1/4
0200069	Fascetta 40-60
0200078	Raccordo scarico 1"1/4x32 2121 PP
0200080	Ghiera 1"1/42190
0200097	Guarnizione gomma 105x45x3 4F Rif.167
0200099	Guarnizione Nyltite M8
0200127	Flangia filtro 033 Rif.6
0200131	Manicotto Radior 30x100 F 1854-94
0200164	Fascetta 32-50
0200298	Fascetta 25-40
0200403	Guarnizione piana 38x27x2 3794
0201458	Flangia a manicotto 1"1/4 d.115 ribass.
0201524	Guarnizione gomma 68x41xsp.2 6310
0201805	Asta lavaggio L25-L20VS 5466
0201867	Collettore lav.risciacquo L21 VS 5831
0201924	Manicotto premente L20-VS 40xh.190 6135
0201925	Manicotto aspirazione L20/21VS 6136
0202101	Testina lavaggio d.18 2F NSF
0202120	Testina lavaggio d.22 4F NSF
0301204	Elettropompa Hp 0,75 ZF320
0500500	Braccio di lavaggio 540/6F NSF
0500505	Braccio di lavaggio 380/6F NSF
0800016	Vite inox TEM8x40
0800052	Rondella teflon 57x41x2
0800066	Rondella grower inox diam.6
0800093	Dado autobloccante M8 zincato
0800107	Rondella piana OT diam.8
0800163	Vite inox POELIER M6X10
0800186	Dado inox cieco M6
0800686	Rondella nylon 50x22,2x2 2782-96
0800901	Disco inox mulinello 50x22,2 2781

lamber	GRUPPO VASCA - COMPOSANTS CUVE TANK COMPONENTS - WASCHROHR	MOD. L20	TAV. 2 G ED. 09/2001

TAV. 2 DI 8

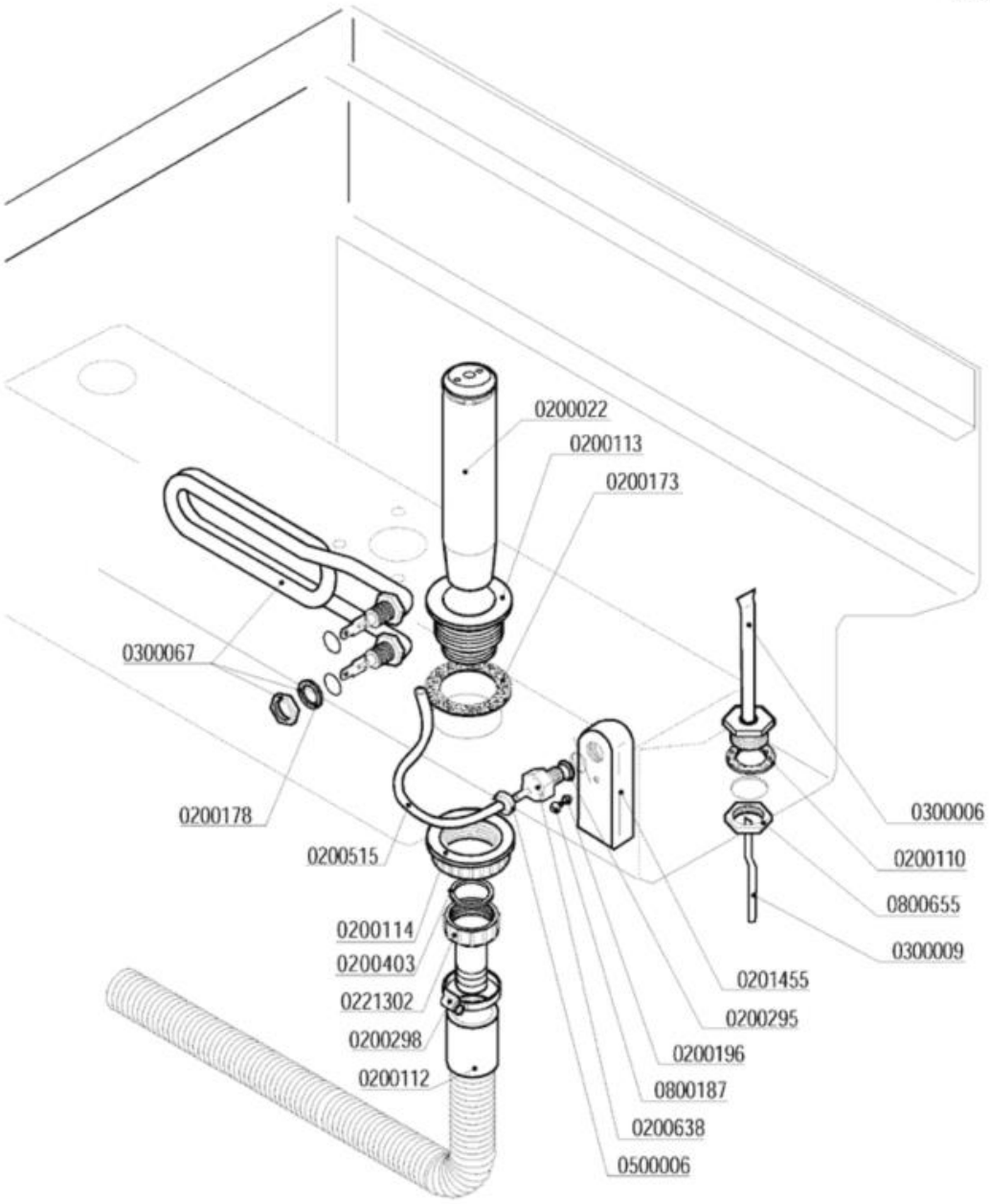

Codice	Descrizione
0200022	Troppopieno 45x215
0200110	Guarnizione piana 31x21x2
0200112	Tubo scarico d.28 DIR.C/317
0200113	Piletta scarico 007 Rif.18
0200114	Dado piletta scarico 2" 2190
0200173	Guarnizione gomma 75x58x2 Rif.19
0200178	Guarnizione piana 19x12x2 Rif.121
0200196	Guarnizione Nyltite M3
0200295	Guarnizione Nyltite M12
0200298	Fascetta 25-40
0200403	Guarnizione piana 38x27x2 3794
0200515	Tubo pressostato 4,2x10,4
0200638	Portagomma trappola d'aria d.6 ELLE 4512
0201455	Trappola d'aria anteriore L=85 mm
0221302	Raccordo scarico diritto 1"1/4x32
0300006	Guaina termostato inox
0300009	Molla a frizione Rif.134
0300067	Resistenza vasca 2000 W 220 V
0500006	Fascetta SNP2/CLIC 11,5-13,5
0800187	Vite inox ATFTCTCR 3,9x9,5
0800655	Dado OT 1/2" nichelato

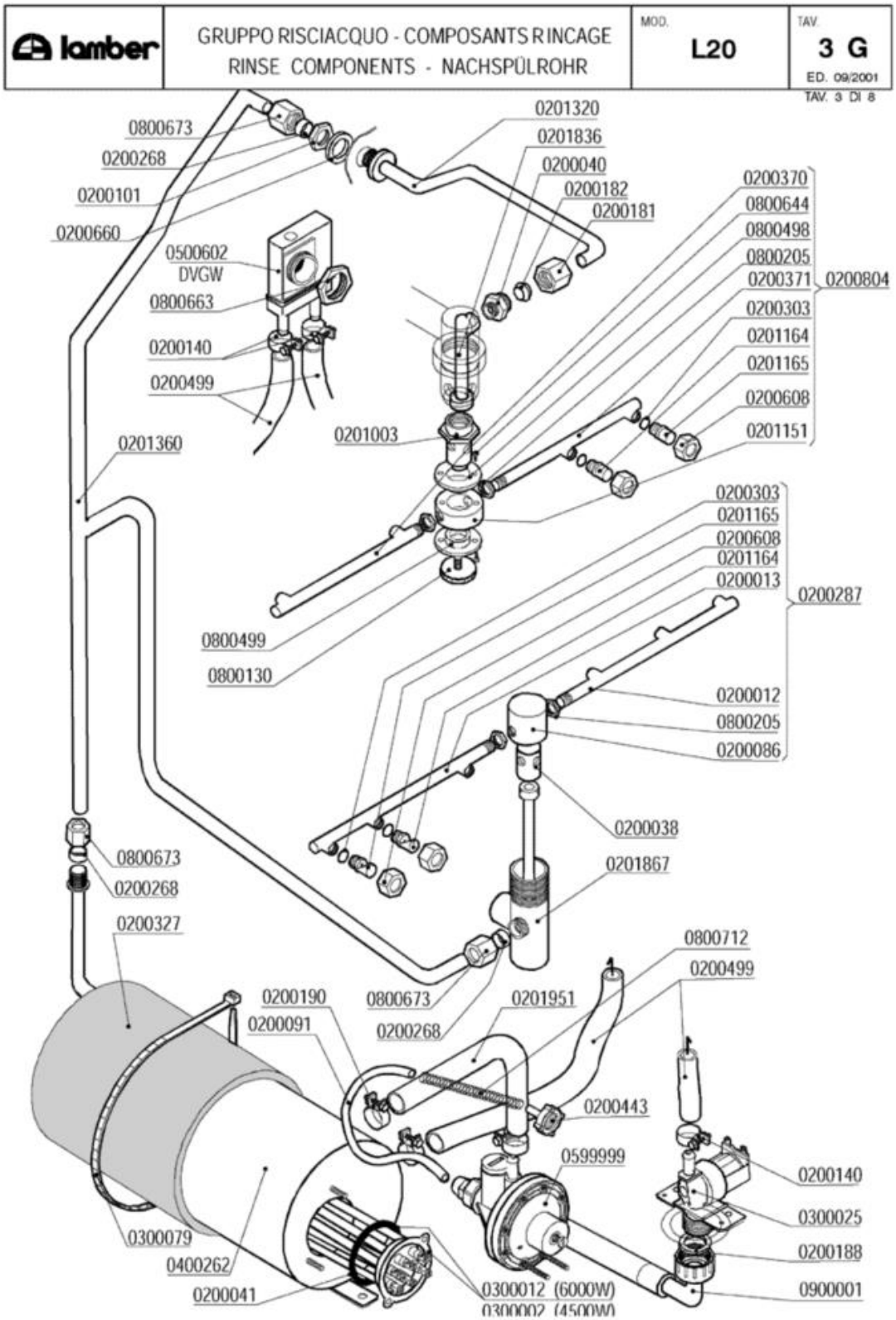
lamber
GRUPPO RISCIACQUO - COMPOSANTS RINCAGE
RINSE COMPONENTS - NACHSPÜLROHR
MOD. L20
TAV. 3 G
ED. 09/2001
TAV. 3 DI 8
0800673
0200268
0200101
0200660
0500602
DVGW
0800663
0200140
0200499
0201360
0201320
0201836
0200040
0200182
0200181
0201003
0200370
0800644
0800498
0800205
0200371
0200804
0200303
0201164
0201165
0200608
0201151
0800499
0800130
0200303
0201165
0200608
0201164
0200013
0200287
0200012
0800205
0200086
0200038
0201867
0800673
0200268
0200327
0800712
0200499
0200190
0200091
0800673
0200268
0201951
0200443
0599999
0200140
0300025
0200188
0900001
0300079
0400262
0200041
0300012 (6000W)
0300002 (4500W)

Codice	Descrizione
0200012	Braccio di risciacquo 230mm DX cesto 50
0200013	Braccio di risciacquo 230mm SX cesto 50
0200038	Perno risciacquo inox 1205
0200040	Nipplo risciacquo inox 3/8"-1/4" 492-97
0200041	OR 6225 resistenza boiler
0200086	Testina mulinello risciacquo 1206
0200091	Tubo cristallo PP 4x6
0200101	Dado inox 3/8" Gas 55-83
0200140	Fascetta collare 17x19
0200181	Dado bicono inox 3/8"x12 1040-91
0200182	Bicono OT 3/8"x12 1311-92
0200188	Guarnizione gomma 25x16x2
0200190	Fascetta collare benzina 13x15
0200268	Bicono TEFLON 3/8"x12
0200287	**SOSTITUITO DA 0200286**
0200303	OR 2021 ugelli risciacquo mescola FDA
0200327	Coibentazione boiler 5lt.d.110 2125
0200370	Braccio di risciacquo 200mm DX cesto 45
0200371	Braccio di risciacquo 200 mm SX cesto 45
0200443	Filtro fondo dos.idrico 3000
0200499	Tubo gomma 12x19,5 food quality
0200608	**SOSTITUITO DA 0200625**
0200660	Rondella 27x17x3 risc.est.L20/25 5697
0200804	**SOSTITUITO DA 0200852**
0201003	Perno risciacquo sup.rotante 2608/96 NSF
0201151	Testina risciacquo rotante 2142
0201164	Ugello risciacquo foro 1,2 D.2612 NSF
0201165	Ugello risciacquo foro 1,5 D.2609 NSF
0201320	Asta risciacquo sup.L20/L25 DVGW 2748
0201360	Condotta risciacquo L21 VS 5833
0201836	Collettore mulinello risc.sup.ELLE 4294
0201867	Collettore lav.risciacquo L21 VS 5831
0201951	Tubo dos./boiler silicone inox L=35cm
0300002	Resistenza 4500W/3 230/400V flangia inox
0300012	Resistenza 6000W/3 230/400V flangia inox
0300025	Elettrovalvola 1 via 329069
0300079	Fascetta coib. boiler 5231-540-78
0400262	Boiler 5lt d.110 r.e. 2756
0500602	**CODICE ESAURITO** Valvola rompivuoto
0599999	Dosatore brillantante MOD.3000
0800130	Vite mulinello risc.rot.super.671/88
0800205	Dado inox M12x1 E16S5
0800498	Bussola mul.risc.PTFE/C25% d.16.2 2143
0800499	Bussola mul.risc.PTFE/C25% d.13.3 2606
0800644	Vite inox TPSTCR M3x8

Codice	Descrizione	
0800663	Dado OT PG21 nichelato	
0800673	Dado bicono ottone 3/8"x12	
0800712	Molla inox 160mm per tubo brillantante	
0900001	Tubo carico gomma 90ºC VDE	

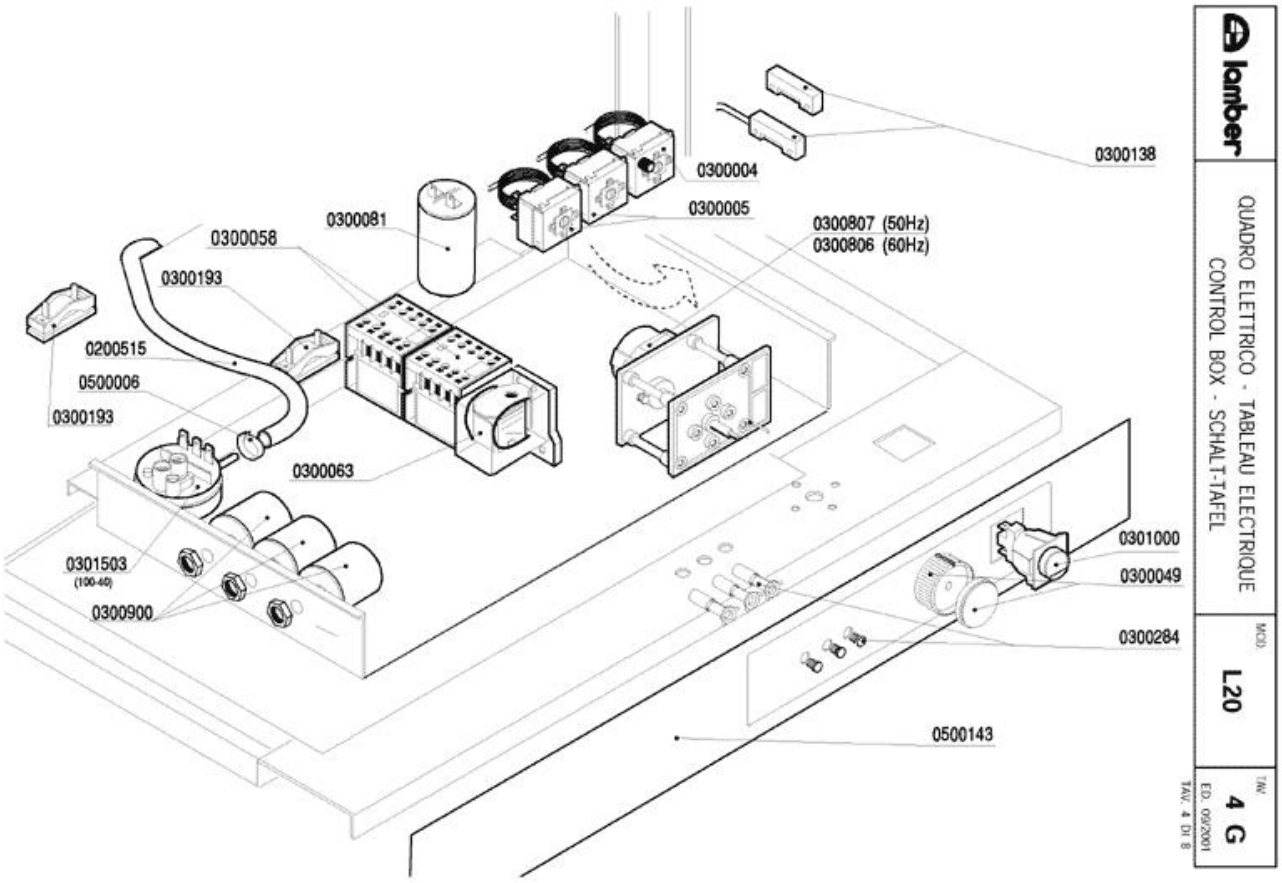
0300138
0300004
0300005
0300807 (50Hz)
0300806 (60Hz)
0300081
0300058
0300193
0200515
0500006
0300193
0300063
0301503
(100-40)
0300900
0301000
0300049
0300284
0500143
lamber
QUADRO ELETTRICO - TABLEAU ELECTRIQUE
CONTROL BOX - SCHALT-TAFEL
MOD.
L20
TAV.
4 G
ED. 09/2001
TAV. 4 DI 8

Codice	Descrizione
0200515	Tubo pressostato 4,2x10,4
0300004	**SOSTITUITO DA 0300196**
0300005	Termostato 90ºC c.2000 1NONC boiler IMIT
0300049	Manopola per timer a pulsante
0300058	Contattore 20A 4NO 230V LC1-K0610M7 TEL.
0300063	SOSTITUITO DA 0301745**********
0300081	Condensatore 12,5 óf
0300138	Micro contatto magnetico 1NO +0800142
0300193	Fissacavo PA 268 + vite 3,5X25
0300284	**SOSTITUITO DA 0301910**
0300806	Timer 1-6'pulsante 60Hz
0300807	Timer 1-6' pulsante basso 7003
0300900	Filtro antidisturbo 411135001
0301000	Interruttore bip. 0V 2N0 16 amp COMPLETO
0301503	Pressostato 100/40
0500006	Fascetta SNP2/CLIC 11,5-13,5
0500143	Targa PCB F92 lamber 566x58

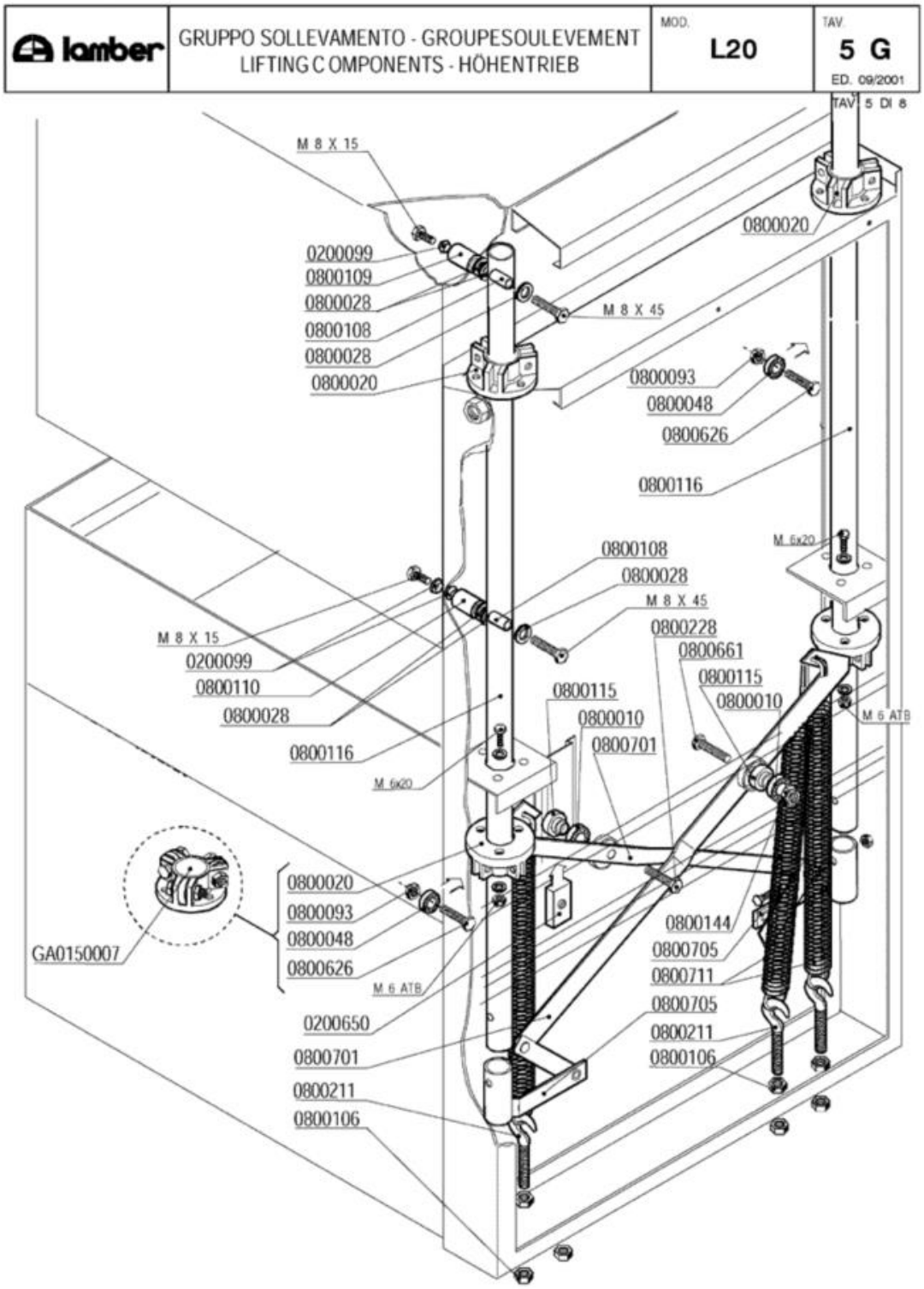
lamber
GRUPPO SOLLEVAMENTO - GROUPESOULEVEMENT
LIFTING COMPONENTS - HÖHENTRIEB
MOD.
L20
TAV.
5 G
ED. 09/2001
TAV. 5 DI 8
M 8 X 15
0200099
0800109
0800028
0800108
0800028
0800020
M 8 X 45
0800020
0800093
0800048
0800626
0800116
M 6x20
0800108
0800028
M 8 X 45
0800228
0800661
0800115
0800010
M 6 ATB
M 8 X 15
0200099
0800110
0800028
0800116
M 6x20
0800115
0800010
0800701
GA0150007
0800020
0800093
0800048
0800626
M 6 ATB
0200650
0800701
0800211
0800106
0800144
0800705
0800711
0800705
0800211
0800106

Codice	Descrizione
0200099	Guarnizione Nyltite M8
0200650	Piatto FE-ZN 20x10x40 M10 ELLE 5024
0800010	Cuscinetto 6002 asta sollevamento
0800028	Rondella piana inox d.8
0800048	Cuscinetto RDP 23/9,4/8 per sollevamento
0800093	Dado autobloccante M8 zincato
0800106	Dado FE M10 zincato
0800108	Inserto tubo sollevamento 8x13x31 252-83
0800109	Distanziale OT M8x16x31 capot ELLE 5091
0800110	Distanziale OT 8x16x36 capot ELLE 5091
0800115	Perno asta sollevamento 254-83
0800116	Tubo sollevamento ELLE
0800144	Dado autobloccante M10 zincato
0800211	Vite tirante con gancio M10x120 (fil.70)
0800228	Vite FE 8,8 M10x35
0800626	Vite inox TEM8x35
0800661	Vite FE-ZN 8.8 M10x40
0800701	Asta sollevamento L20-21
0800705	Supporto sollevamento L20 4610
0800711	Molla sollevamento L23..L25 gancio lungo
GA0150007	Gruppo gabbia cuscinetti ELLE

lamber	CARROZZERIA - CARROSSERIE HOOD - KARROSSERIE	MOD. L20	TAV. 6 G ED. 09/2001

TAV. 6 DI 8

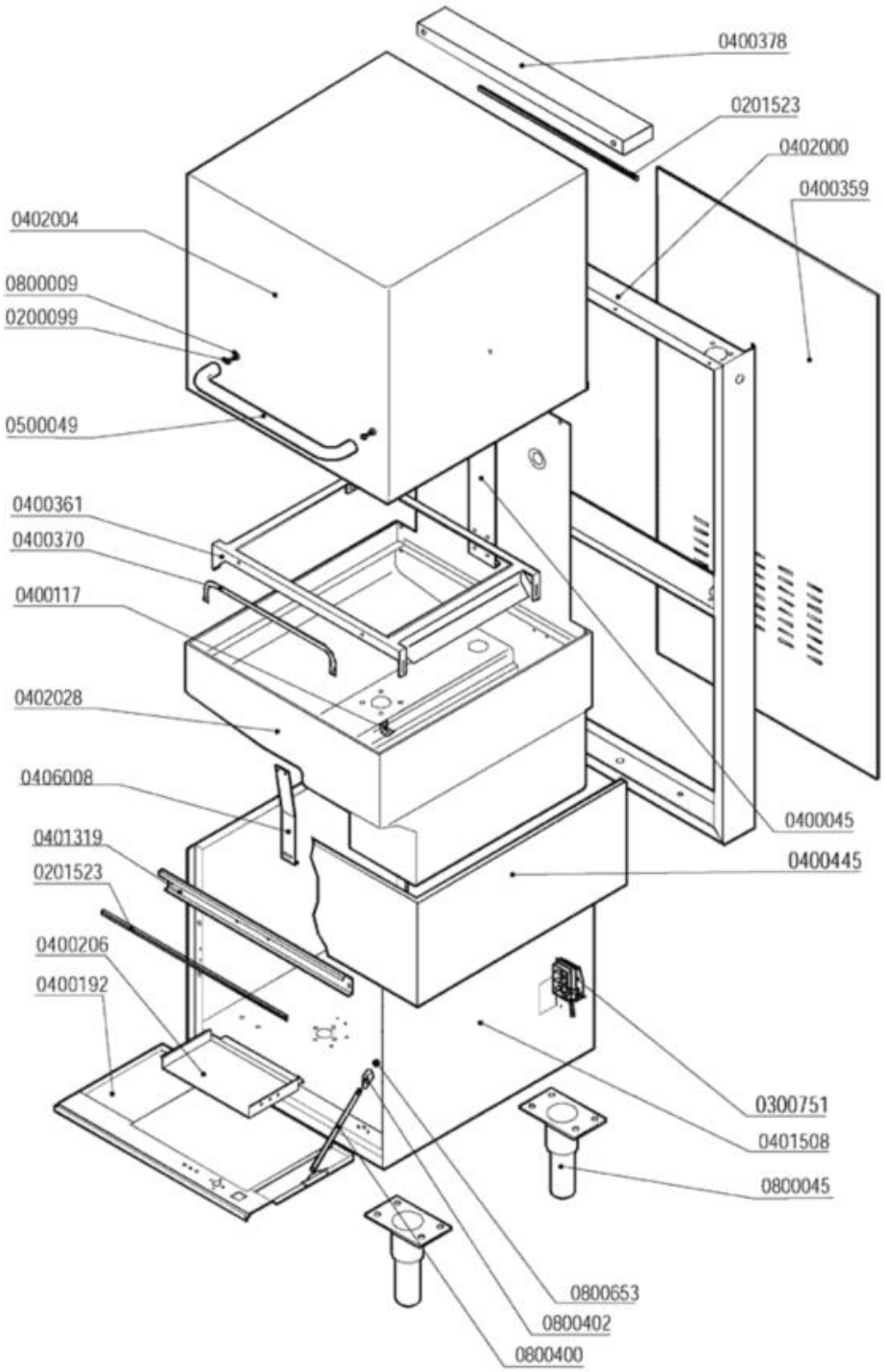

Codice	Descrizione
0200099	Guarnizione Nyltite M8
0201523	Profilo adesivo POR 15x8
0300751	Fissacavo esterno PA223 6 poli
0400045	Piastra supp.lav.risc.L20/L23/L25
0400117	Supporto guide ELLE 2062/94
0400192	Pannello anteriore/comando L20-L21 1616
0400206	Piastra cablaggio EFFE 2198-95
0400359	Pannello retro L20-L21 2904
0400361	Guida cestello L20-L21 1442/1578
0400370	Fermo cestello ELLE
0400378	Copritubi capot L20/21 1441
0402000	Colonna L20/21
0402004	Capot L20/21
0406008	Supporto micro vasca ELLE 2871
0500049	**SOSTITUITO DA 0500045**
0800009	Vite inox TEM8x15
0800045	Piedino inox 2"x160 100x85x2,5
0800400	Tirante sportello M5x305 795
0800402	Fermo tirante sportello
0800653	Dado inox autobloccante M5

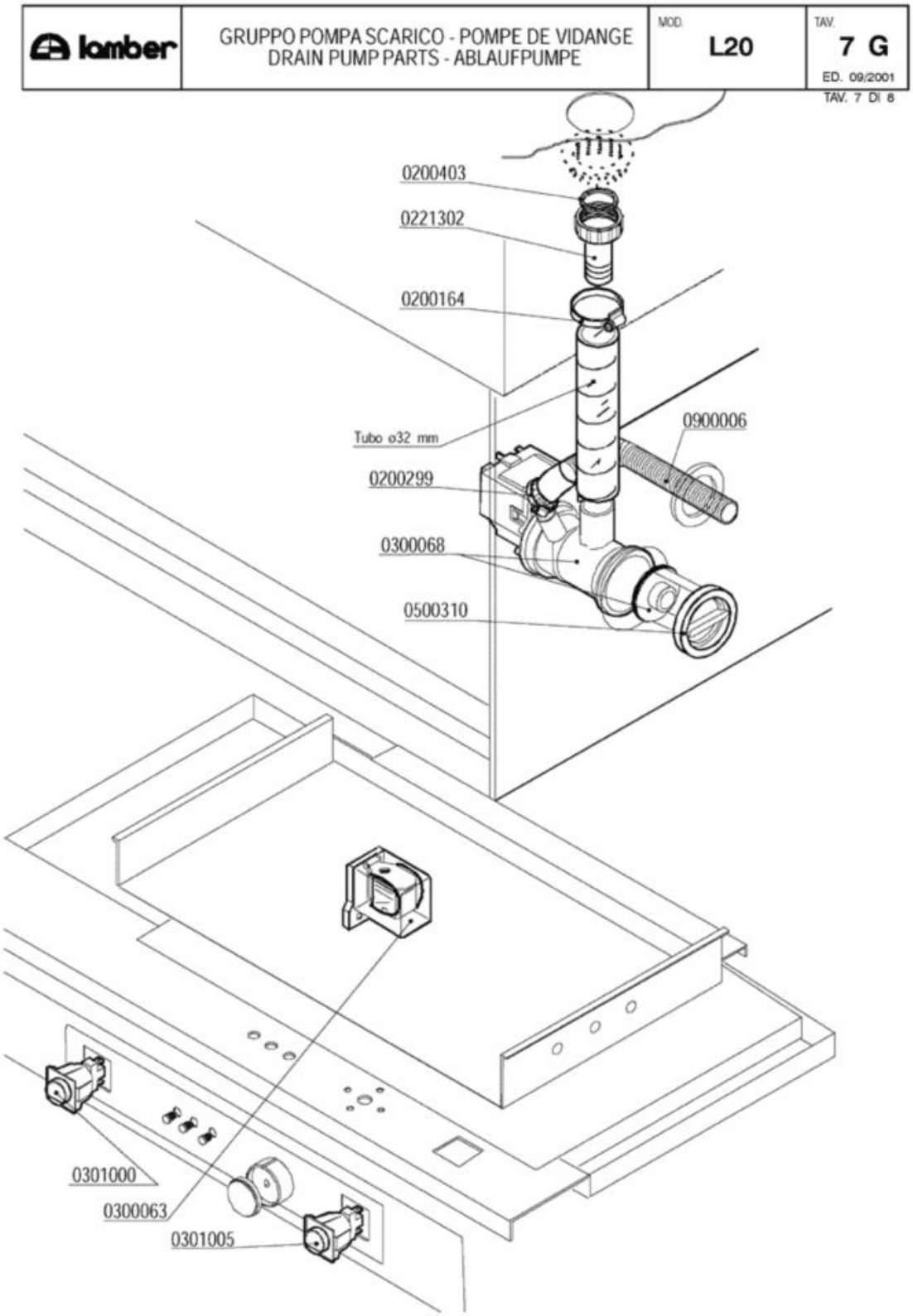
lamber
GRUPPO POMPA SCARICO - POMPE DE VIDANGE
DRAIN PUMP PARTS - ABLAUFPUMPE
MOD.
L20
TAV.
7 G
ED. 09/2001
TAV. 7 DI 8
0200403
0221302
0200164
Tubo ø32 mm
0900006
0200299
0300068
0500310
0301000
0300063
0301005

Codice	Descrizione
0200164	Fascetta 32-50
0200299	Fascetta 20-32
0200403	Guarnizione piana 38x27x2 3794
0221302	Raccordo scarico diritto 1"1/4x32
0300063	SOSTITUITO DA 0301745**********
0300068	Elettropompa scarico 40W/230/50 FILTRO
0301000	Interruttore bip. 0V 2N0 16 amp COMPLETO
0301005	Int./Dev. 0V 2NONC 16amp.COMPLETO
0500310	TAPPO FILTRO POMPA SCARICO
0900006	Tubo scarico d.19,5 per pompa scarico

lamber	DOSATORI-DOSEURS DISPENSERS - DOSIERGERÄTE	MOD. L20	TAV. 8 G ED. 09/2001

TAV. 8 DI 8

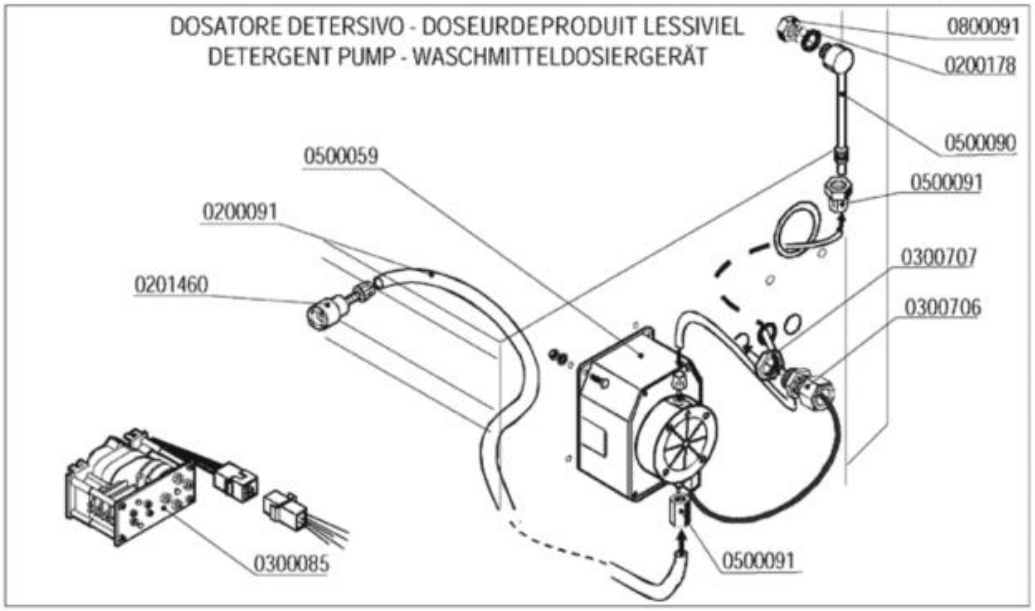

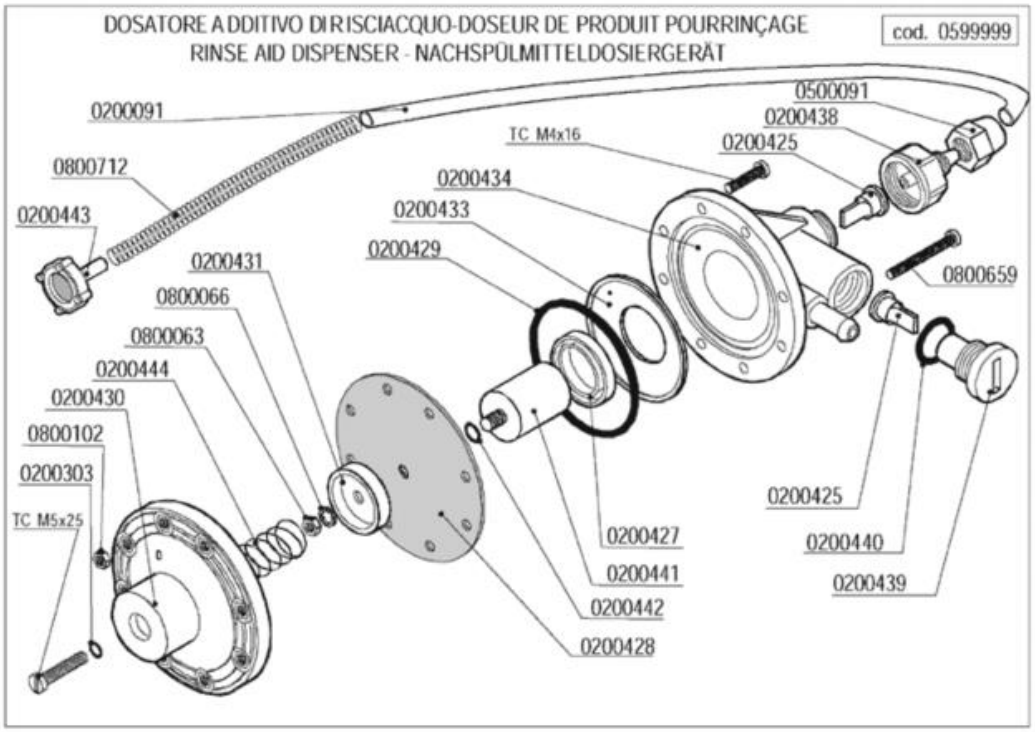

Codice	Descrizione
0200091	Tubo cristallo PP 4x6
0200178	Guarnizione piana 19x12x2 Rif.121
0200303	OR 2021 ugelli risciacquo mescola FDA
0200425	Valvola Dosatore Brillantante
0200427	Anello MIN VITON Dosatore Idrico 3000
0200428	Membrana Dosatore Idrico mod.3000
0200429	OR 3218 Dosatore Idrico mod.3000
0200431	Rosetta guida molla dos.idrico mod.3000
0200433	Flangia interna dosatore idrico mod.3000
0200434	Corpo dosatore idrico mod.3000
0200438	Raccordo aspirazione dos.idrico 3000
0200439	Tappo portavalvola dos.idrico 3000
0200440	Guarnizione OR 3056 dos.idrico 3000
0200441	Kit pistone completo dos.idrico 3000
0200442	OR 2025 Dosatore Idrico 3000
0200443	Filtro fondo dos.idrico 3000
0201460	Filtro inox di fondo dosatore lavaggio
0300085	Timer 60" dosatore 1CF1CR
0300706	Pressacavi "HEICO" PG7
0300707	Controdado PG7 "HEICO"
0500059	**CODICE NON PIU' DISPONIBILE****
0500090	Iniettore inox detersivo 2101/2103/1821
0500091	Dado PVC iniettore detersivo 2102
0599999	Dosatore brillantante MOD.3000
0800063	Dado inox M6
0800066	Rondella grower inox diam.6
0800091	Dado inox M12
0800102	Dado inox M4
0800659	Vite inox TCTCR M4x40
0800712	Molla inox 160mm per tubo brillantante