1 GRUPPO LAVAGGIO
2 GRUPPO RISCIACQUO
3 GRUPPO VASCA
4 QUADRO ELETTRICO
5 GRUPPO POMPA SCARICO
6 CARROZZERIA
7 DOSATORI
8 GRUPPO DEPURATORE

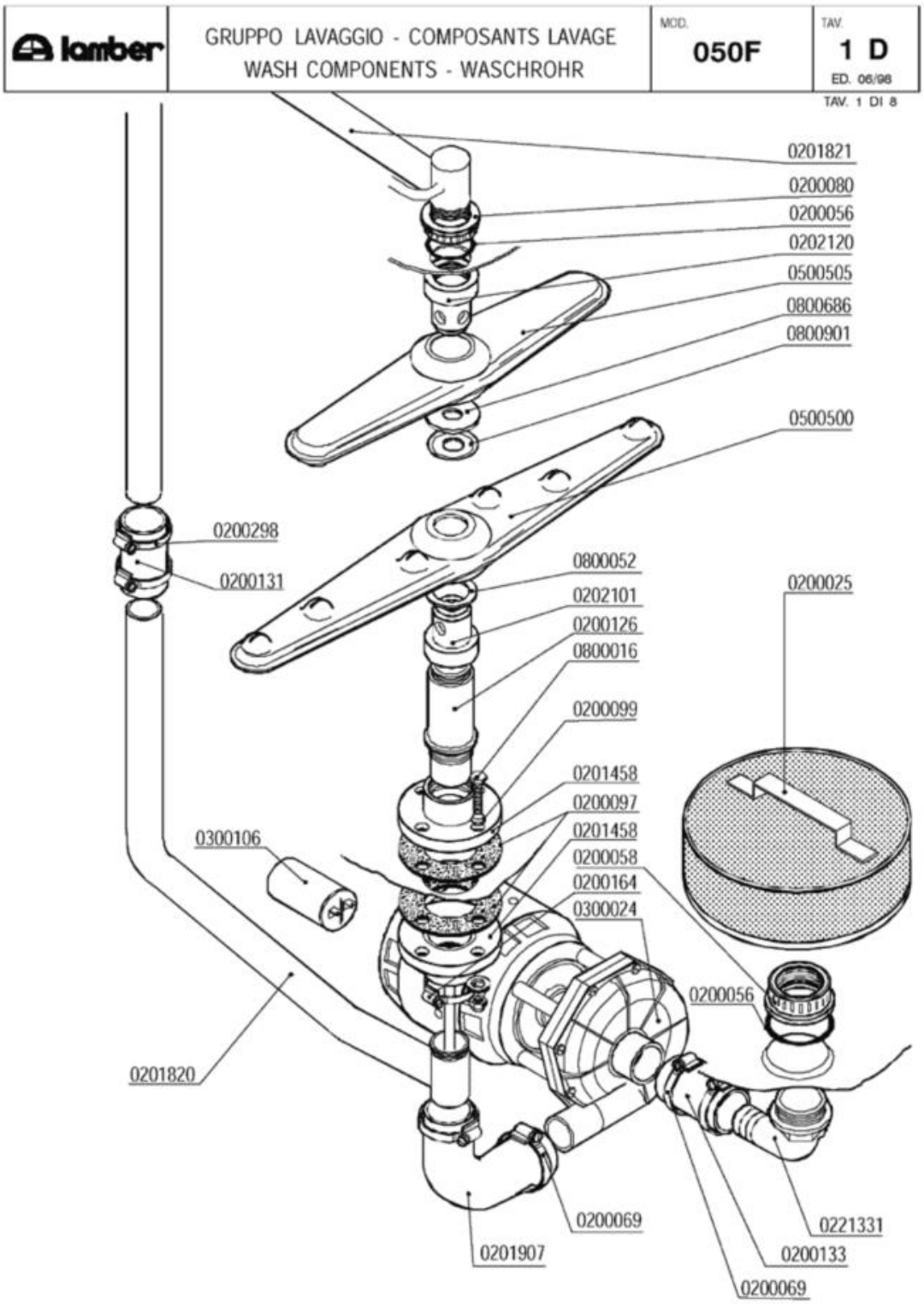
lamber
GRUPPO LAVAGGIO - COMPOSANTS LAVAGE
WASH COMPONENTS - WASCHROHR
MOD. 050F
TAV. 1 D
ED. 06/98
TAV. 1 DI 8
0201821
0200080
0200056
0202120
0500505
0800686
0800901
0500500
0200298
0200131
0800052
0202101
0200126
0800016
0200099
0201458
0200097
0201458
0200058
0200164
0300024
0300106
0200025
0200056
0201820
0200069
0201907
0221331
0200133
0200069

| Codice | Descrizione | |
|---|---|---|
| 0200025 | Filtro d.215 | |
| 0200056 | OR 144 pilette 1" 1/4 | |
| 0200058 | Ghiera 1" 1/2 | |
| 0200069 | Fascetta 40-60 | |
| 0200080 | Ghiera 1"1/42190 | |
| 0200097 | Guarnizione gomma 105x45x3 4F Rif.167 | |
| 0200099 | Guarnizione Nyltite M8 | |
| 0200126 | Colonnina 031 Rif.5 | |
| 0200131 | Manicotto Radior 30x100 F 1854-94 | |
| 0200133 | Manicotto Radior 40x60 01-075F 1855-94 | |
| 0200164 | Fascetta 32-50 | |
| 0200298 | Fascetta 25-40 | |
| 0201458 | Flangia a manicotto 1"1/4 d.115 ribass. | |
| 0201820 | Collettore lav/risc inferiore F85VS 3201 | |
| 0201821 | Collettore lav/risc superiore F85VS 3200 | |
| 0201907 | Manicotto 38x105+38x60 prem.F85VS 2875 | |
| 0202101 | Testina lavaggio d.18 2F NSF | |
| 0202120 | Testina lavaggio d.22 4F NSF | |
| 0221331 | Gomito 1"1/2x40 aspir.F92 sedia 2131 | |
| 0300024 | Elettropompa ** SOSTITUITA DA 0301204 ** | |
| 0300106 | Condensatore 10óf | |
| 0500500 | Braccio di lavaggio 540/6F NSF | |
| 0500505 | Braccio di lavaggio 380/6F NSF | |
| 0800016 | Vite inox TEM8x40 | |
| 0800052 | Rondella teflon 57x41x2 | |
| 0800686 | Rondella nylon 50x22,2x2 2782-96 | |
| 0800901 | Disco inox mulinello 50x22,2 2781 | |

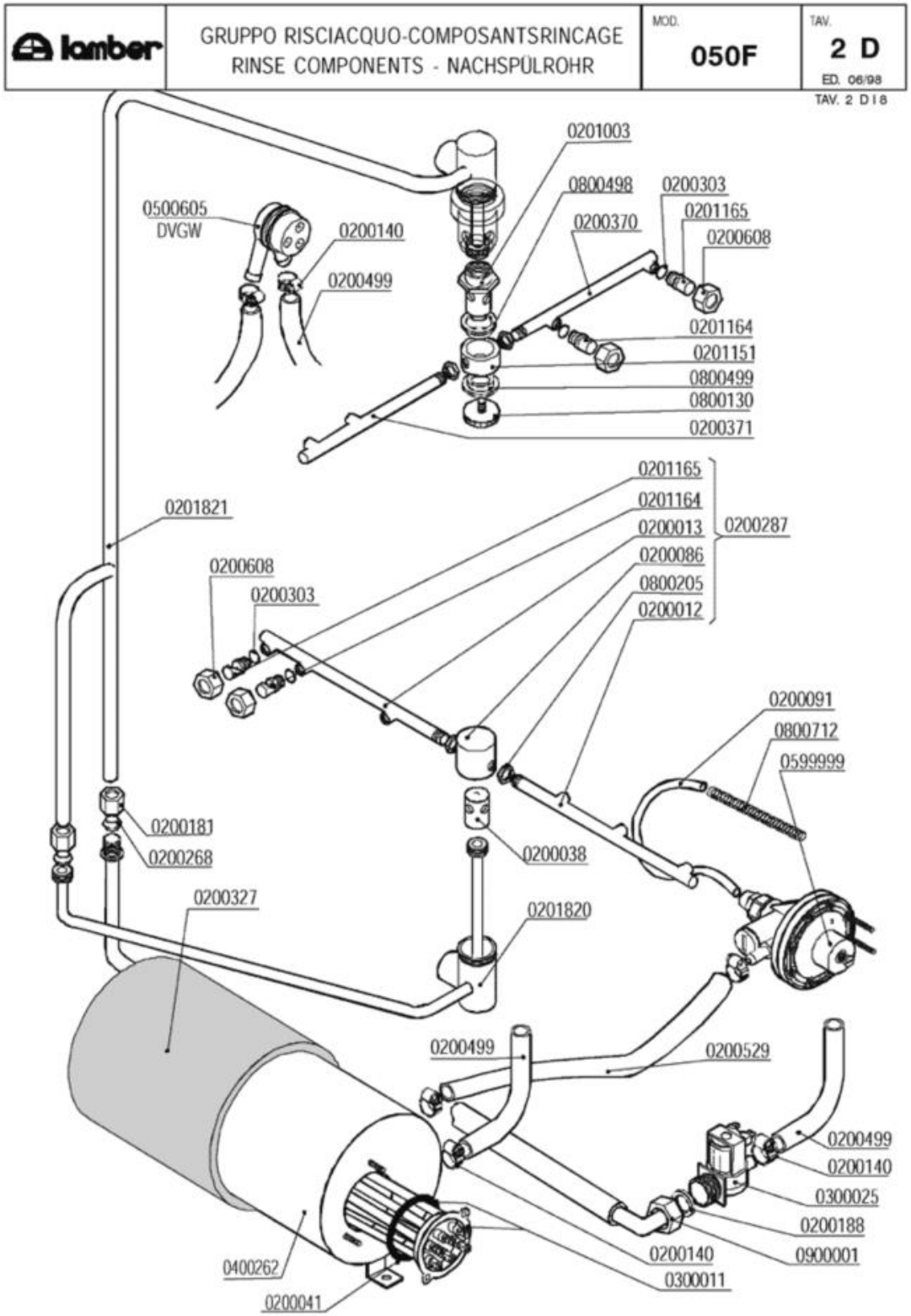
lamber
GRUPPO RISCIACQUO-COMPOSANTSRINCAGE
RINSE COMPONENTS - NACHSPÜLROHR
MOD. 050F
TAV. 2 D
ED. 06/98
TAV. 2 D18
0201003
0800498
0200303
0201165
0200370
0200608
0500605
DVGW
0200140
0200499
0201164
0201151
0800499
0800130
0200371
0201165
0201164
0200013
0200086
0800205
0200012
0200287
0201821
0200608
0200303
0200091
0800712
0599999
0200181
0200268
0200038
0200327
0201820
0200499
0200529
0200499
0200140
0300025
0200188
0900001
0200140
0300011
0400262
0200041

| Codice | Descrizione | |
|---|---|---|
| 0200012 | Braccio di risciacquo 230mm DX cesto 50 | |
| 0200013 | Braccio di risciacquo 230mm SX cesto 50 | |
| 0200038 | Perno risciacquo inox 1205 | |
| 0200041 | OR 6225 resistenza boiler | |
| 0200086 | Testina mulinello risciacquo 1206 | |
| 0200091 | Tubo cristallo PP 4x6 | |
| 0200140 | Fascetta collare 17x19 | |
| 0200181 | Dado bicono inox 3/8"x12 1040-91 | |
| 0200188 | Guarnizione gomma 25x16x2 | |
| 0200268 | Bicono TEFLON 3/8"x12 | |
| 0200287 | **SOSTITUITO DA 0200286** | |
| 0200303 | OR 2021 ugelli risciacquo mescola FDA | |
| 0200327 | Coibentazione boiler 5lt.d.110 2125 | |
| 0200370 | Braccio di risciacquo 200mm DX cesto 45 | |
| 0200371 | Braccio di risciacquo 200 mm SX cesto 45 | |
| 0200499 | Tubo gomma 12x19,5 food quality | |
| 0200529 | SOSTITUITO DA 0200293********** | |
| 0200608 | **SOSTITUITO DA 0200625** | |
| 0201003 | Perno risciacquo sup.rotante 2608/96 NSF | |
| 0201151 | Testina risciacquo rotante 2142 | |
| 0201164 | Ugello risciacquo foro 1,2 D.2612 NSF | |
| 0201165 | Ugello risciacquo foro 1,5 D.2609 NSF | |
| 0201820 | Collettore lav/risc inferiore F85VS 3201 | |
| 0201821 | Collettore lav/risc superiore F85VS 3200 | |
| 0300011 | Resistenza 3000W/3 Rif.76 flangia inox | |
| 0300025 | Elettrovalvola 1 via 329069 | |
| 0400262 | Boiler 5lt d.110 r.e. 2756 | |
| 0500605 | Valvola rompivuoto DVGW GD | |
| 0599999 | Dosatore brillantante MOD.3000 | |
| 0800130 | Vite mulinello risc.rot.super.671/88 | |
| 0800205 | Dado inox M12x1 E16S5 | |
| 0800498 | Bussola mul.risc.PTFE/C25% d.16.2 2143 | |
| 0800499 | Bussola mul.risc.PTFE/C25% d.13.3 2606 | |
| 0800712 | Molla inox 160mm per tubo brillantante | |
| 0900001 | Tubo carico gomma 90°C VDE | |

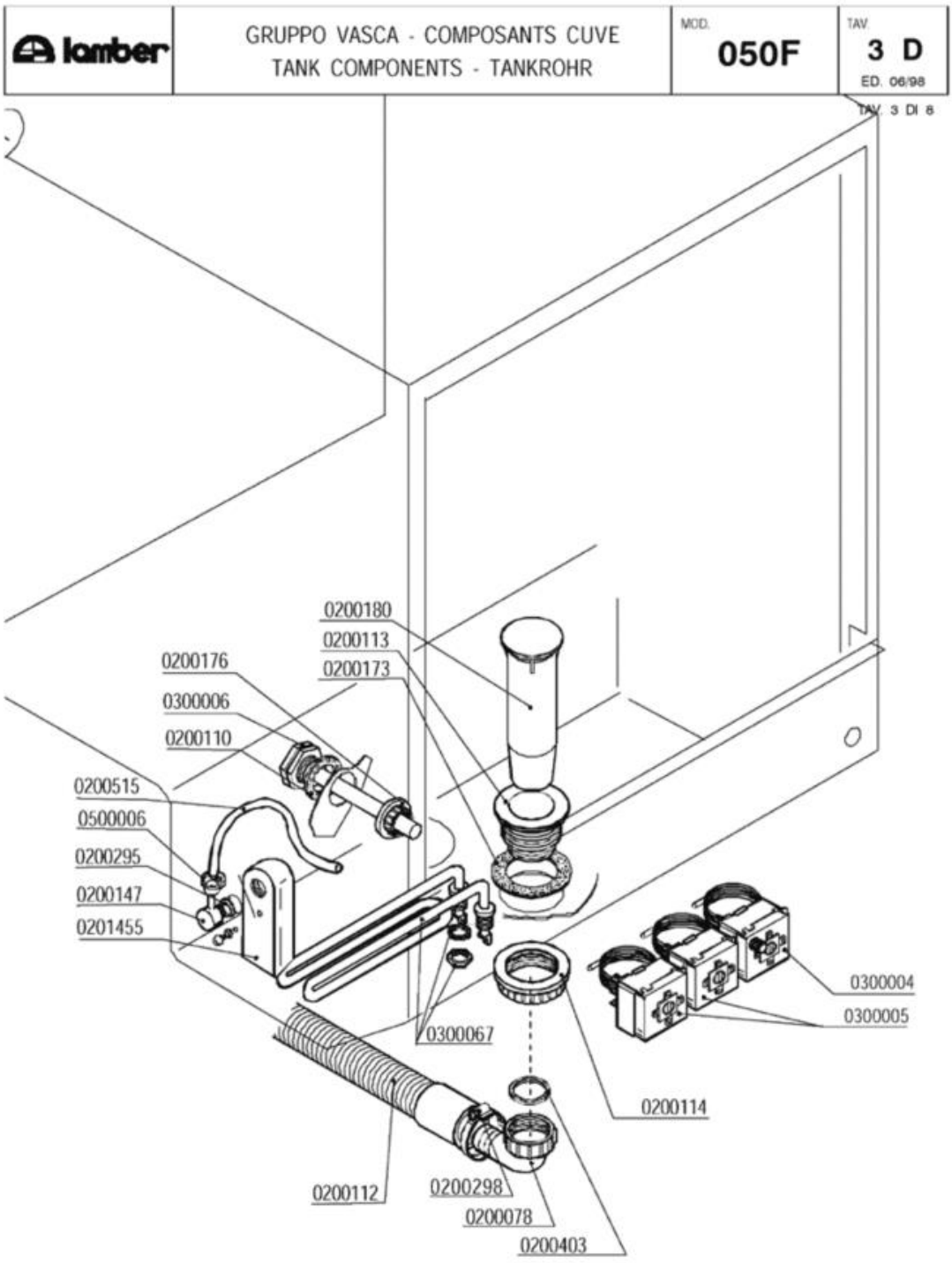
lamber
GRUPPO VASCA - COMPOSANTS CUVE
TANK COMPONENTS - TANKROHR
MOD.
050F
TAV.
3 D
ED. 06/98
TAV. 3 DI 8
0200180
0200113
0200173
0200176
0300006
0200110
0200515
0500006
0200295
0200147
0201455
0300004
0300005
0300067
0200114
0200112
0200298
0200078
0200403

| Codice | Descrizione | |
|---|---|---|
| 0200078 | Raccordo scarico 1"1/4x32 2121 PP | |
| 0200110 | Guarnizione piana 31x21x2 | |
| 0200112 | Tubo scarico d.28 DIR.C/317 | |
| 0200113 | Piletta scarico 007 Rif.18 | |
| 0200114 | Dado piletta scarico 2" 2190 | |
| 0200147 | Portagomma M12x4 90º 1821-94 | |
| 0200173 | Guarnizione gomma 75x58x2 Rif.19 | |
| 0200176 | Dado 1/2" 2190 | |
| 0200180 | Troppopieno EFFE/ELLE 1280 | |
| 0200295 | Guarnizione Nyltite M12 | |
| 0200298 | Fascetta 25-40 | |
| 0200403 | Guarnizione piana 38x27x2 3794 | |
| 0200515 | Tubo pressostato 4,2x10,4 | |
| 0201455 | Trappola d'aria anteriore L=85 mm | |
| 0300004 | **SOSTITUITO DA 0300196** | |
| 0300005 | Termostato 90ºC c.2000 1NONC boiler IMIT | |
| 0300006 | Guaina termostato inox | |
| 0300067 | Resistenza vasca 2000 W 220 V | |
| 0500006 | Fascetta SNP2/CLIC 11,5-13,5 | |

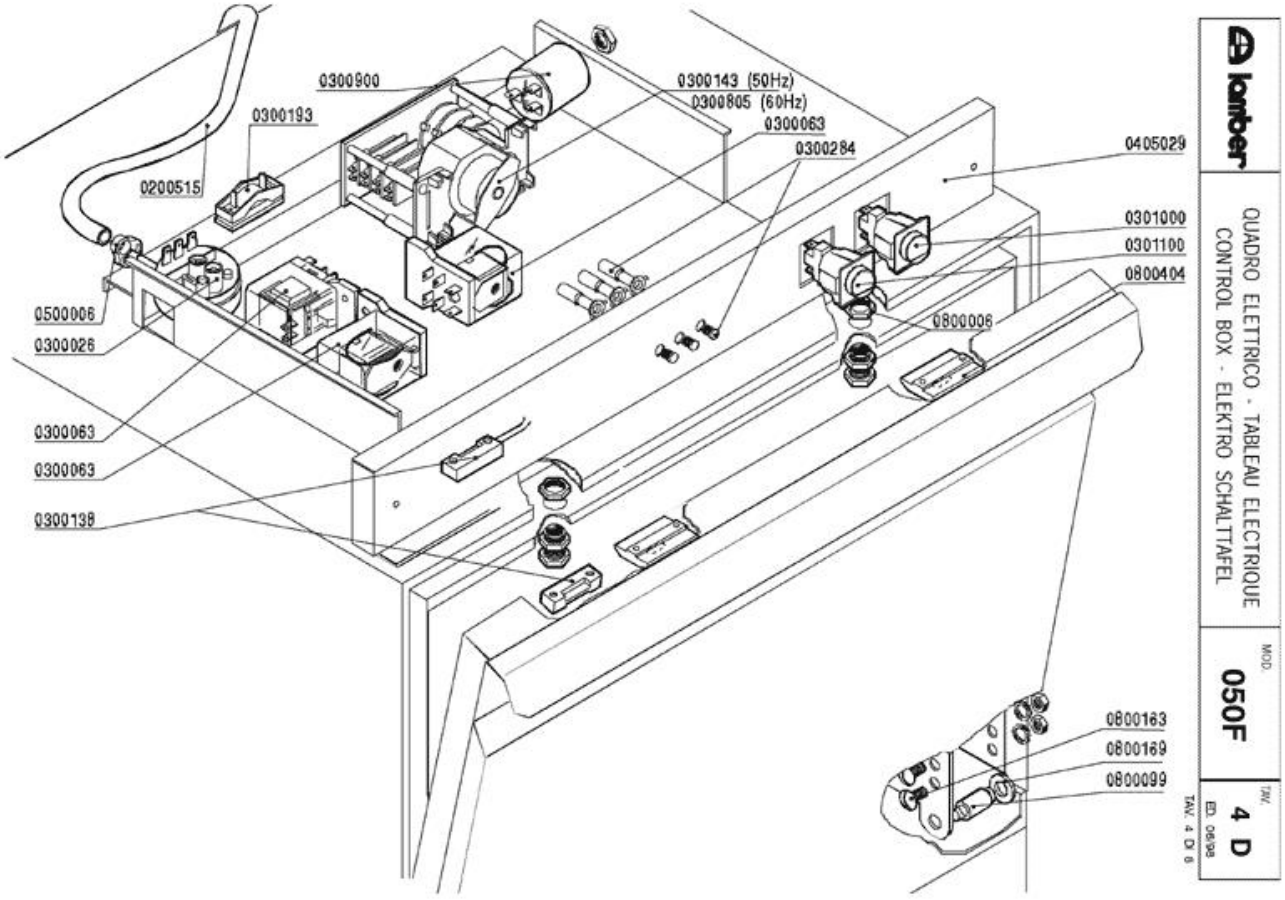
0300900
0300193
0200515
0300143 (50Hz)
0300805 (60Hz)
0300063
0300284
0405029
0301000
0301100
0800404
0800006
0500006
0300026
0300063
0300063
0300138
0800163
0800169
0800099
lamber
QUADRO ELETTRICO - TABLEAU ELECTRIQUE
CONTROL BOX - ELEKTRO SCHALTTAFEL
MOD.
050F
TAV.
4 D
ED. 06/98
TAV. 4 D 0

| Codice | Descrizione | |
|---|---|---|
| 0200515 | Tubo pressostato 4,2x10,4 | |
| 0300026 | Pressostato 60/30 16A 1NONC | |
| 0300063 | SOSTITUITO DA 0301745********** | |
| 0300138 | Micro contatto magnetico 1NO +0800142 | |
| 0300143 | Timer 120" | |
| 0300193 | Fissacavo PA 268 + vite 3,5X25 | |
| 0300284 | **SOSTITUITO DA 0301910** | |
| 0300805 | Timer 120" 208/230-50-60hz R18-25" | |
| 0300900 | Filtro antidisturbo 411135001 | |
| 0301000 | Interruttore bip. 0V 2N0 16 amp COMPLETO | |
| 0301100 | Pulsante unipol. OV 1NO 16amp COMPLETO | |
| 0405029 | Pannello comando 050F 2538 | |
| 0500006 | Fascetta SNP2/CLIC 11,5-13,5 | |
| 0800006 | Cricchetto Rif.32+33+32 con dadi 255-83 | |
| 0800099 | Perno sportello 1866-94 | |
| 0800163 | Vite inox POELIER M6X10 | |
| 0800169 | Boccola perno sportello | |
| 0800404 | Bloccascrocchetto | |

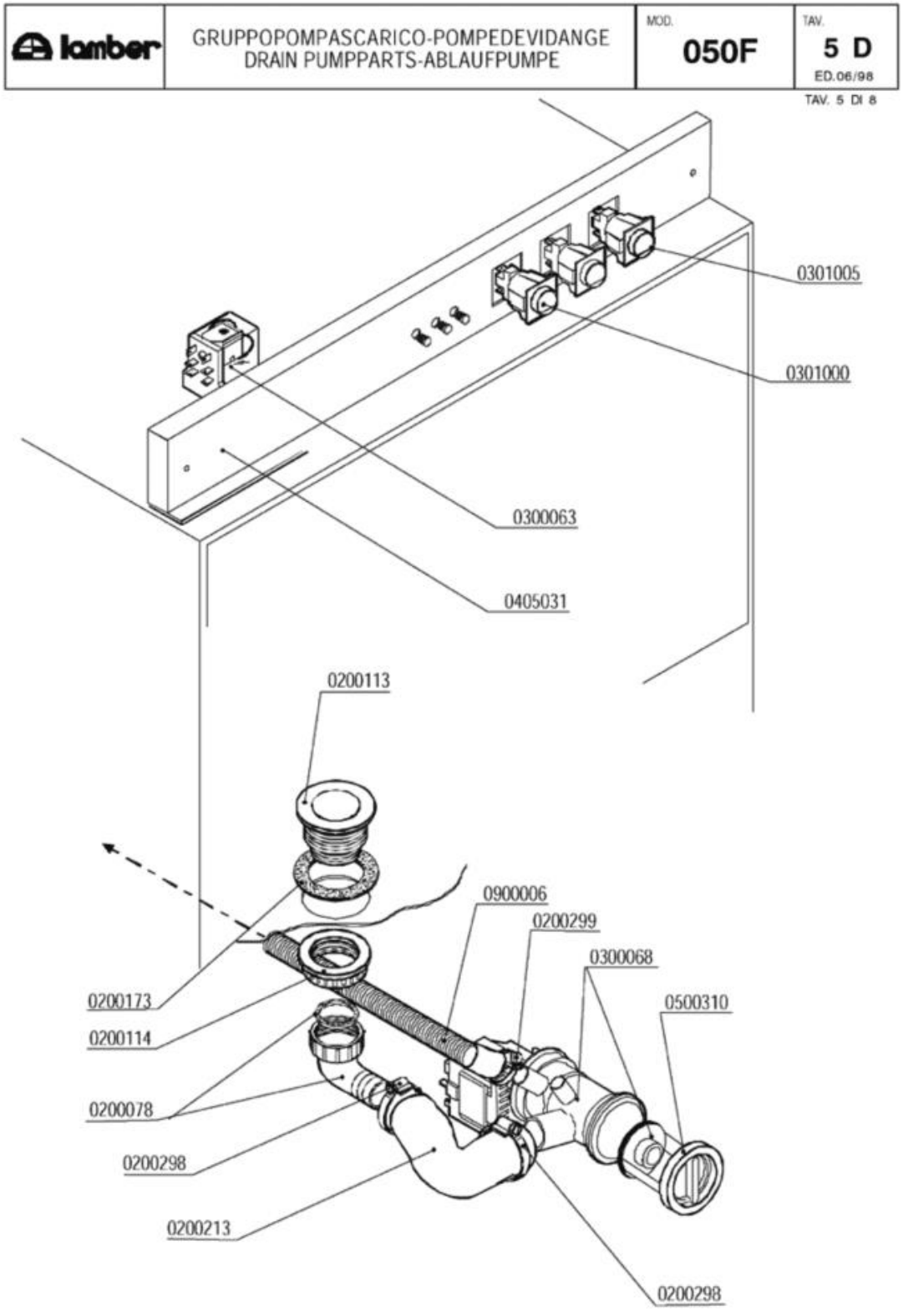
lamber
GRUPPOPOMPASCARICO-POMPEDEVIDANGE
DRAIN PUMPPARTS-ABLAUFPUMPE
MOD.
050F
TAV.
5 D
ED.06/98
TAV. 5 DI 8
0301005
0301000
0300063
0405031
0200113
0900006
0200299
0300068
0500310
0200173
0200114
0200078
0200298
0200213
0200298

| Codice | Descrizione | |
|---|---|---|
| 0200078 | Raccordo scarico 1"1/4x32 2121 PP | |
| 0200113 | Piletta scarico 007 Rif.18 | |
| 0200114 | Dado piletta scarico 2" 2190 | |
| 0200173 | Guarnizione gomma 75x58x2 Rif.19 | |
| 0200213 | Manicotto premente SRMR/Pompa sca.687-88 | |
| 0200298 | Fascetta 25-40 | |
| 0200299 | Fascetta 20-32 | |
| 0300063 | SOSTITUITO DA 0301745********** | |
| 0300068 | Elettropompa scarico 40W/230/50 FILTRO | |
| 0301000 | Interruttore bip. 0V 2N0 16 amp COMPLETO | |
| 0301005 | Int./Dev. 0V 2NONC 16amp.COMPLETO | |
| 0405031 | Pannello comando 050F PS 2538 | |
| 0500310 | TAPPO FILTRO POMPA SCARICO | |
| 0900006 | Tubo scarico d.19,5 per pompa scarico | |

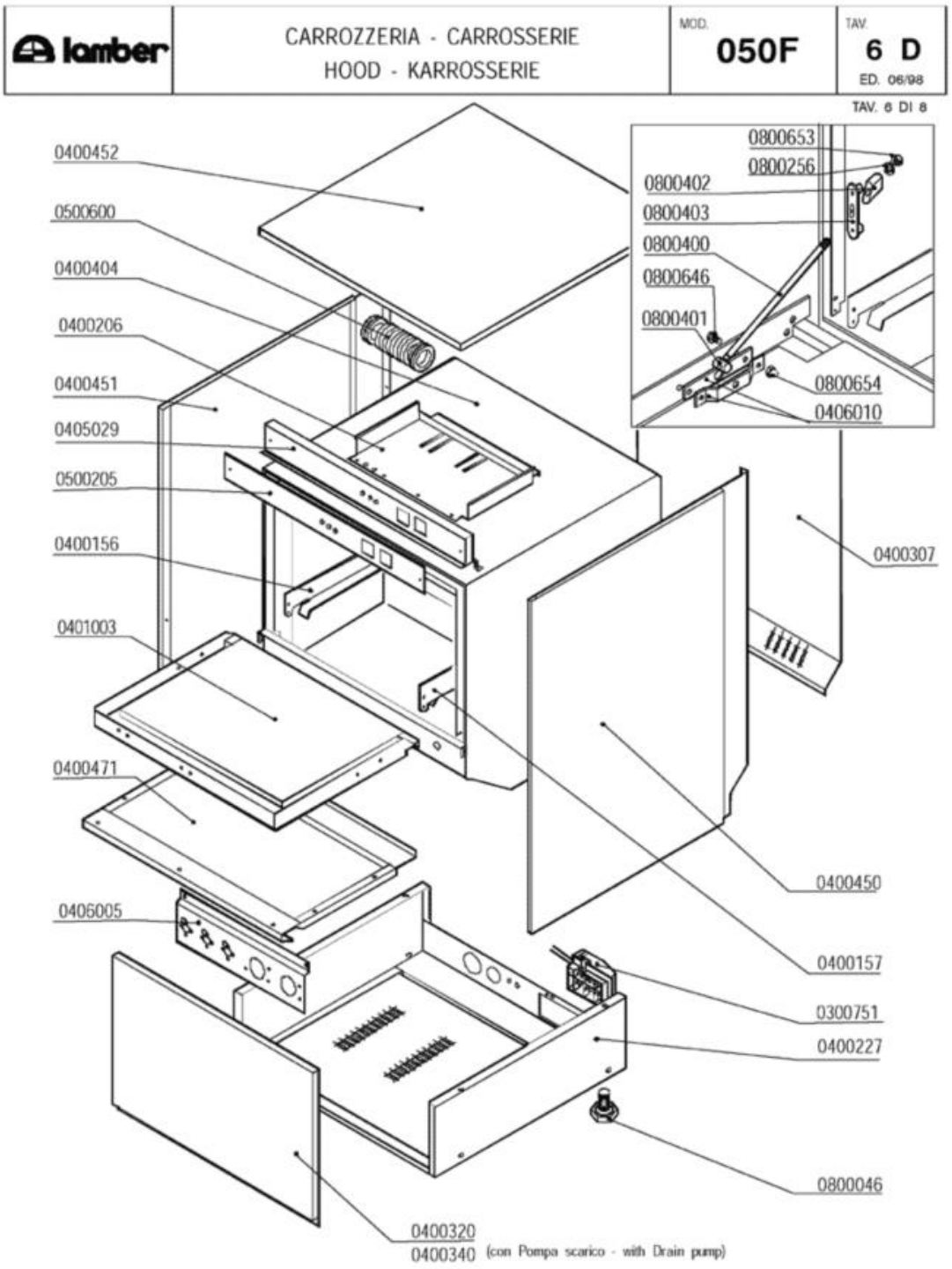
lamber
CARROZZERIA - CARROSSERIE
HOOD - KARROSSERIE
MOD. 050F
TAV. 6 D
ED. 06/98
TAV. 6 DI 8
0400452
0500600
0400404
0400206
0400451
0405029
0500205
0400156
0401003
0400471
0406005
0800653
0800256
0800402
0800403
0800400
0800646
0800401
0800654
0406010
0400307
0400450
0400157
0300751
0400227
0800046
0400320
0400340
(con Pompa scarico - with Drain pump)

| Codice | Descrizione |
|---|---|
| 0300751 | Fissacavo esterno PA223 6 poli |
| 0400156 | Guida sx F92 1708 |
| 0400157 | Guida dx F92 1708 |
| 0400206 | Piastra cablaggio EFFE 2198-95 |
| 0400227 | Basamento F92 1705-93/1706-93/2480-95 |
| 0400307 | Pannello retro F92 2457-95 |
| 0400320 | Pannello anteriore F85 2681 |
| 0400340 | Pannello anteriore F85-F92 Pompa Scarico |
| 0400404 | Cassone F85 VS |
| 0400450 | Pannello laterale DX 050F-075F-F85-F92 |
| 0400451 | Pannello laterale SX 050F-075F-F85-F92 |
| 0400452 | Pannello superiore EFFE 1710-93 |
| 0400471 | Pannello sportello 050F-F85-075F-F92 |
| 0401003 | Sportello 050F-F85-075F-F92 |
| 0405029 | Pannello comando 050F 2538 |
| 0406005 | Supporto termostati/dosatori F85 VS 2663 |
| 0406010 | Staffa tirante porta F/LB 2500-2501/95 |
| 0500205 | Targa PCB 050F/GS6 LAMBER |
| 0500600 | Manicotto a soffietto sfiato vapore |
| 0800046 | Piedino M10 |
| 0800256 | Rondella piana inox d.5 |
| 0800400 | Tirante sportello M5x305 795 |
| 0800401 | Perno tirante sportello |
| 0800402 | Fermo tirante sportello |
| 0800403 | Piastrina scorrimento sportello |
| 0800646 | Vite inox POELIER M4X10 largh.testa 9,5 |
| 0800653 | Dado inox autobloccante M5 |
| 0800654 | Dado inox autobloccante M4 |

| lamber | DOSATORI-DOSEURS<br>DISPENSERS- DOSIERGERÄTE | MOD.<br>050F | TAV.<br>7 D<br>ED. 06/98 |
|---|---|---|---|

TAV. 7 DI 8

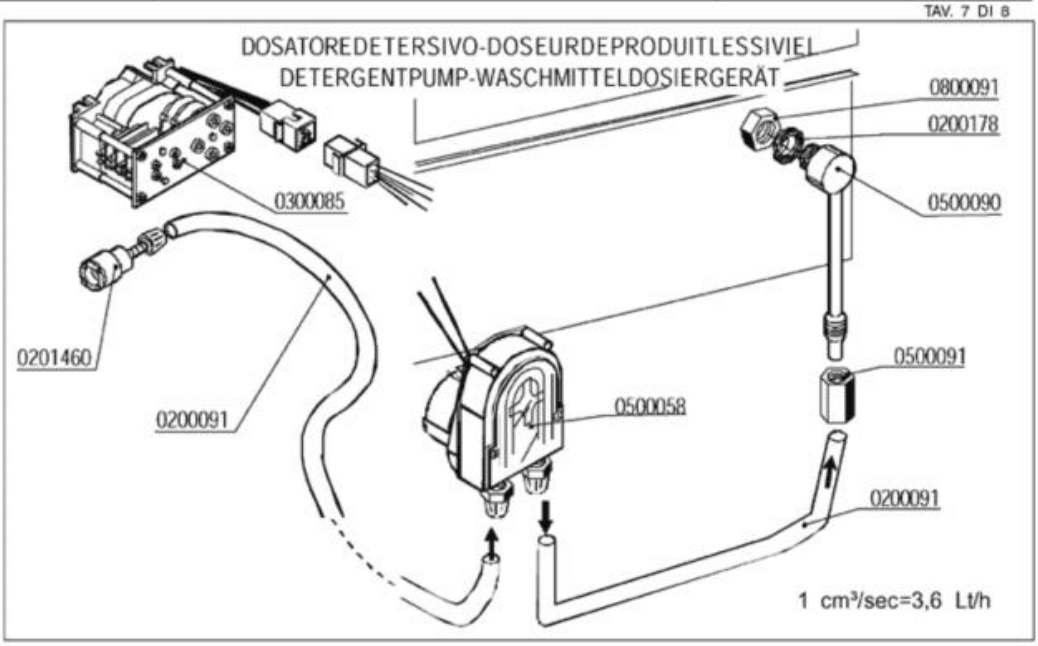


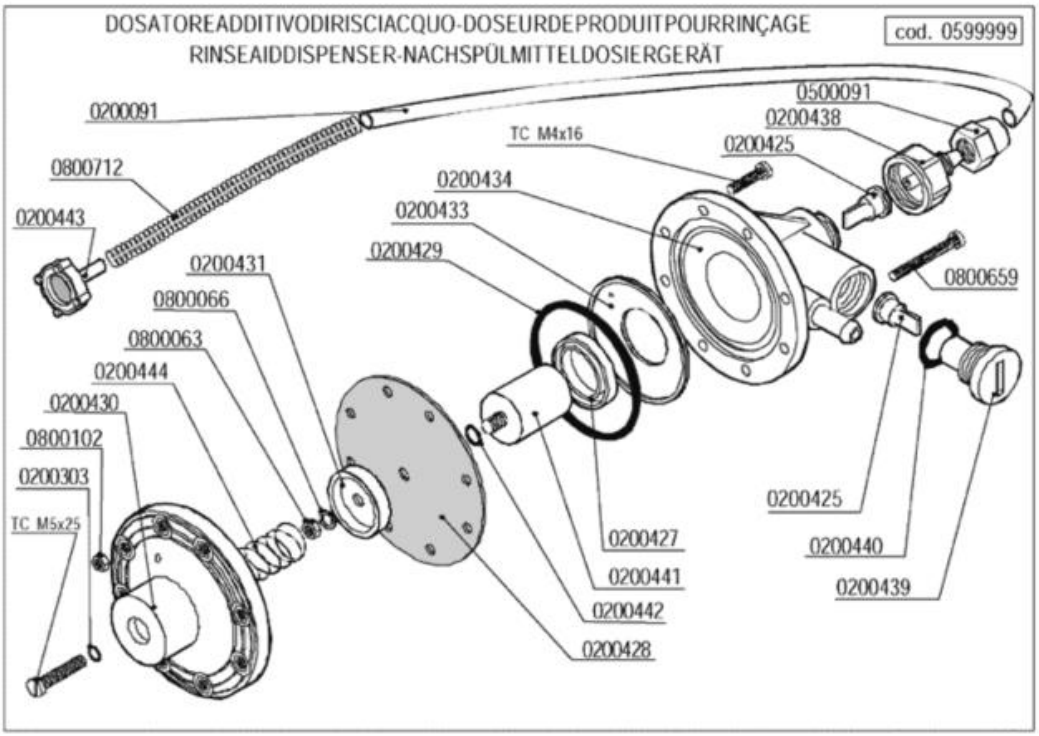

| Codice | Descrizione |
|---|---|
| 0200091 | Tubo cristallo PP 4x6 |
| 0200178 | Guarnizione piana 19x12x2 Rif.121 |
| 0200303 | OR 2021 ugelli risciacquo mescola FDA |
| 0200425 | Valvola Dosatore Brillantante |
| 0200427 | Anello MIN VITON Dosatore Idrico 3000 |
| 0200428 | Membrana Dosatore Idrico mod.3000 |
| 0200429 | OR 3218 Dosatore Idrico mod.3000 |
| 0200431 | Rosetta guida molla dos.idrico mod.3000 |
| 0200433 | Flangia interna dosatore idrico mod.3000 |
| 0200434 | Corpo dosatore idrico mod.3000 |
| 0200438 | Raccordo aspirazione dos.idrico 3000 |
| 0200439 | Tappo portavalvola dos.idrico 3000 |
| 0200440 | Guarnizione OR 3056 dos.idrico 3000 |
| 0200441 | Kit pistone completo dos.idrico 3000 |
| 0200442 | OR 2025 Dosatore Idrico 3000 |
| 0200443 | Filtro fondo dos.idrico 3000 |
| 0201460 | Filtro inox di fondo dosatore lavaggio |
| 0300085 | Timer 60" dosatore 1CF1CR |
| 0500058 | ** Dosatore  SOSTITUITO DA 0500060 ** |
| 0500090 | Iniettore inox detersivo 2101/2103/1821 |
| 0500091 | Dado PVC iniettore detersivo 2102 |
| 0599999 | Dosatore brillantante MOD.3000 |
| 0800063 | Dado inox M6 |
| 0800066 | Rondella grower inox diam.6 |
| 0800091 | Dado inox M12 |
| 0800102 | Dado inox M4 |
| 0800659 | Vite inox TCTCR M4x40 |
| 0800712 | Molla inox 160mm per tubo brillantante |

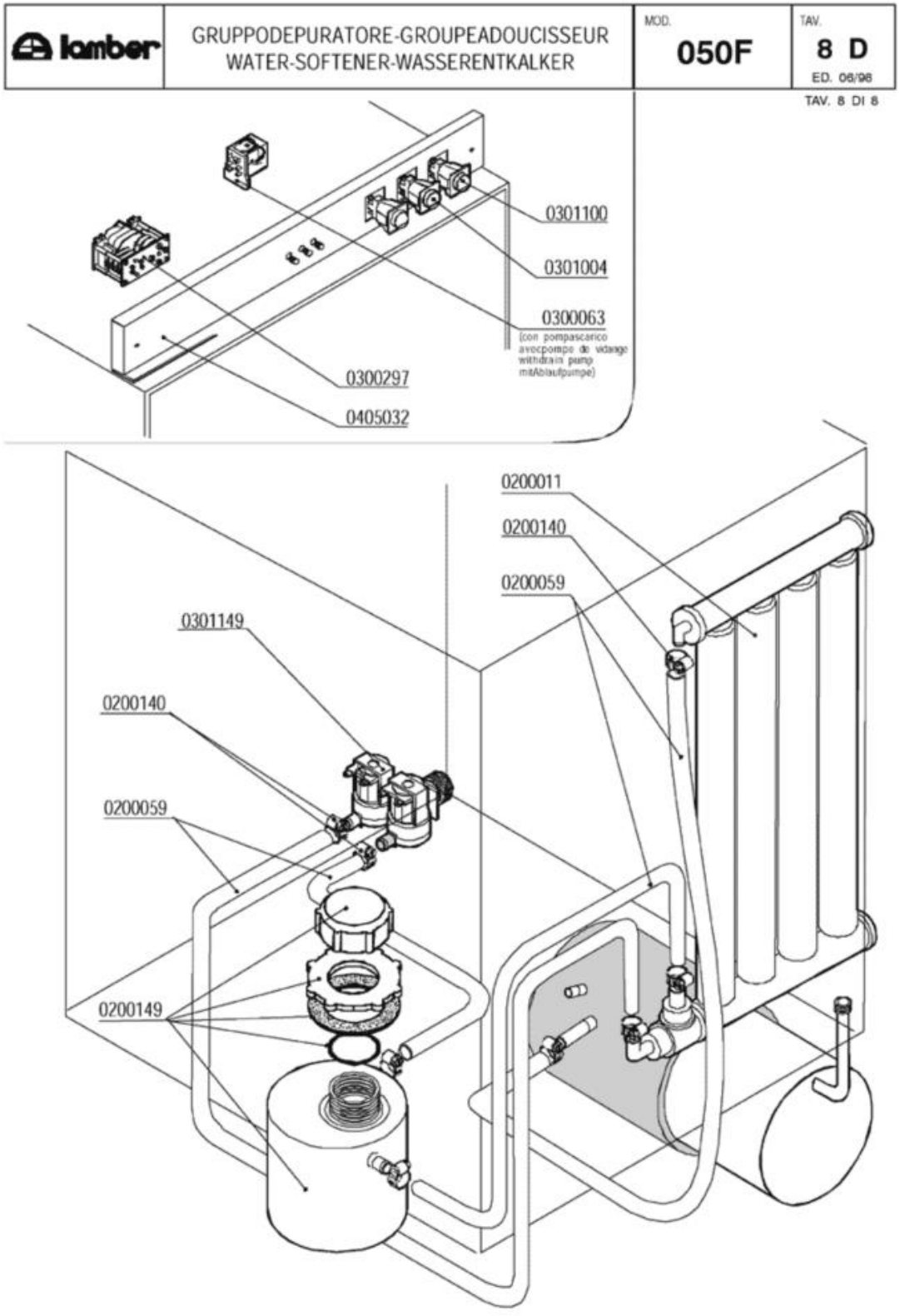
lamber
GRUPPODEPURATORE-GROUPEADOUCISSEUR
WATER-SOFTENER-WASSERENTKALKER
MOD.
050F
TAV.
8 D
ED. 06/98
TAV. 8 DI 8
0301100
0301004
0300063
(con pompascarico
avecpompe de vidange
withdrain pump
mitAblaufpumpe)
0300297
0405032
0200011
0200140
0200059
0301149
0200140
0200059
0200149

| Codice | Descrizione | |
|---|---|---|
| 0200011 | Decalcificatore a colonna | |
| 0200059 | Tubo gomma 10x17 food quality | |
| 0200140 | Fascetta collare 17x19 | |
| 0200149 | Contenitore sale per depuratore | |
| 0300063 | SOSTITUITO DA 0301745********** | |
| 0300297 | Timer rigenerazione | |
| 0301004 | Int./dev. 0V 1NO/1NONC 16amp COMPLETO | |
| 0301100 | Pulsante unipol. OV 1NO 16amp COMPLETO | |
| 0301149 | Elettrovalvola doppia c/regolatore 0,5lt | |