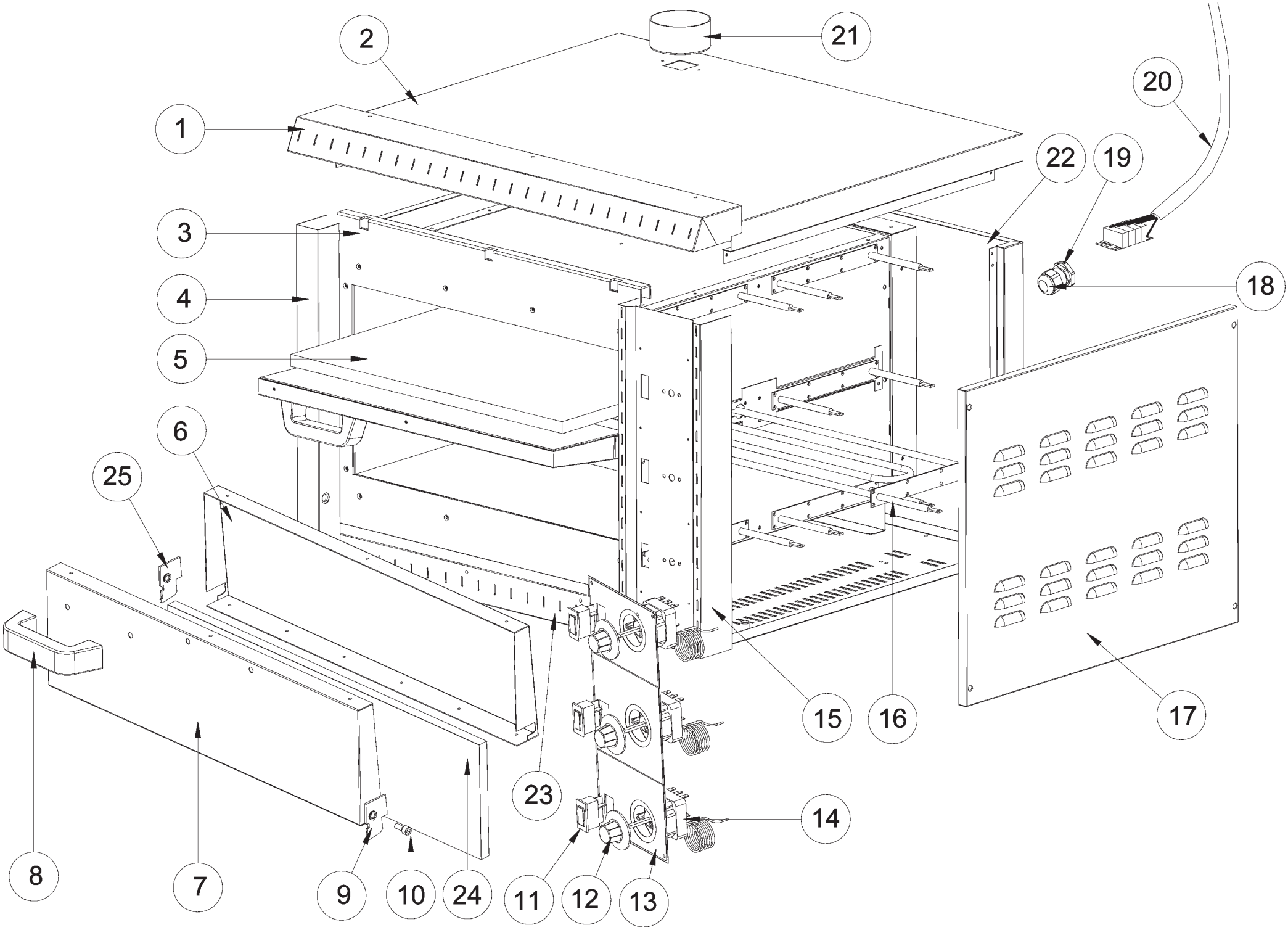
1
2
3
4
5
6
7
8
9
10
11
12
13
14
15
16
17
18
19
20
21
22
23
24
25

VULCANO CE tav.unica

Rife	Nome prodotto	Codice
1	CAPPETTA VLC	GRG100772
2	COPERCHIO ESTERNO VLC	GRG100766
3	FRONTALE INOX FORNO VLC	GRG100767
4	FRONTALE LATO SX VLC	GRG100768
5	PIANO REFR. 520X500X17 VLC	GRG100715
6	CONTROPORTA FORNO VLC	GRG101623
7	PORTA ESTERNA FORNO VLC	GRG101622
8	MANIGLIA FORNO VLC	GRG100764
9	PIASTRINO FERMOPORTA DX VLC	GRG101627
10	VITE TCEI M6X16 ZINC.DIN912 VLC	GRG100383
11	SEGNAL.LUMINISO VERDE 230V 3X11 VLC	GRG100423
12	MANOPOLA TERMOSTATO STRB	GRG100378
13	MASCHERINA ALLUMINIO VLC	GRG100774
14	TERMOSTATO UNIPOLARE STRB	GRG100377
15	FRONTALE LATO DX PORTAPULS. VLC	GRG100769
16	RESISTENZA 1000W 230V VLC	GRG100411
17	FIANCO DX / SX VLC	GRG100773
18	PRESSACAVO M25X1,5 VLC	GRG100420
19	GHIERA X PRESSACAVO M25X1,5 VLC	GRG100421
20	CAVO 5X2,5X2500 COMPL.MORSETT. VLC	GRG100708
21	SCODELLINO CANNA FUMARIA VLC	GRG100751
22	SCHIENA ESTERNO FORNO VLC	GRG100771
23	PROFILO INFERIORE VLC	GRG100770
24	ISOLANTE PORTA FORNO 545X150X3 VLC	GRG100763
25	PIASTRINO FERMOPORTA SX VLC	GRG101626